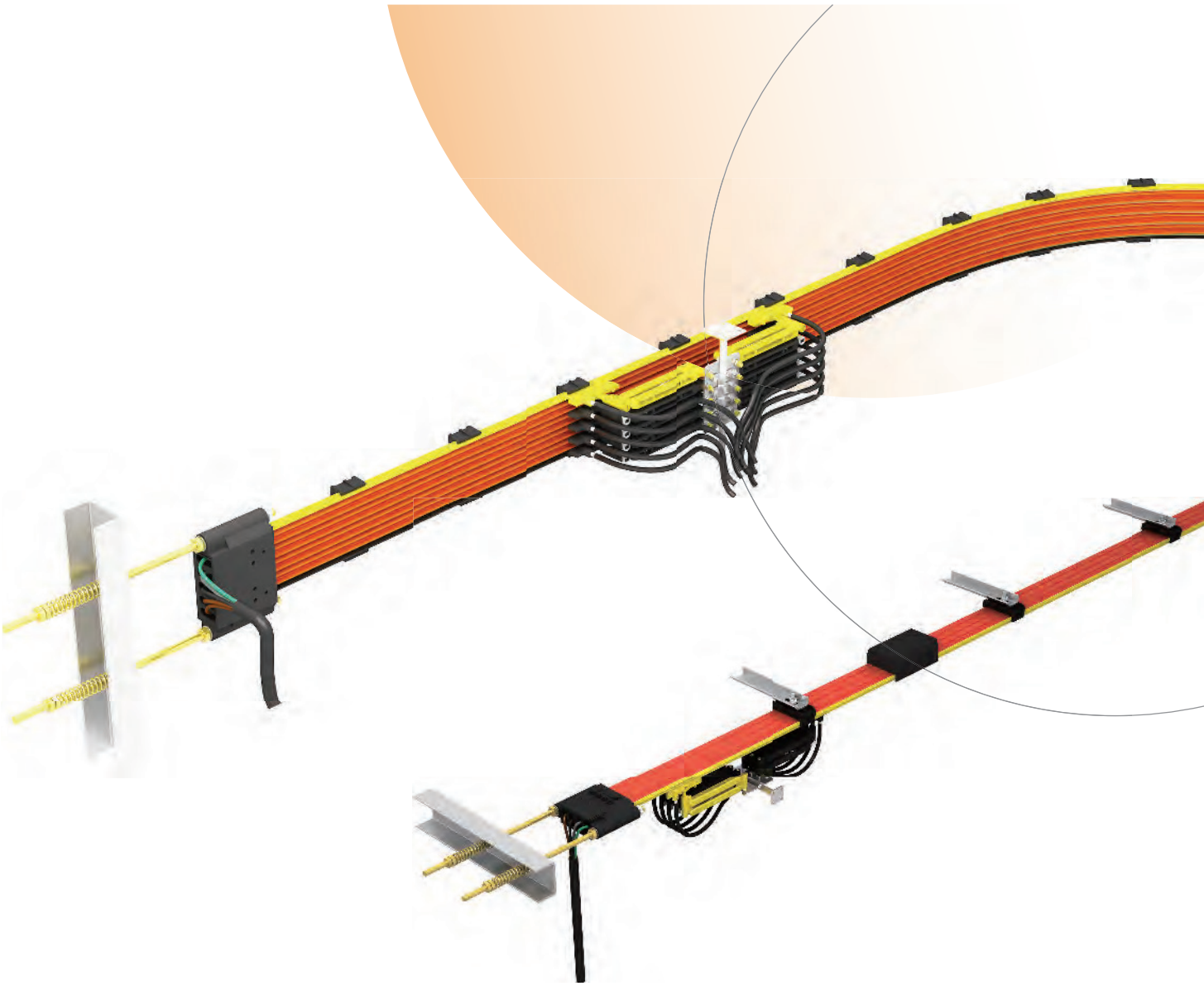

# Серия **AN**

## — гибкие бесшовные шинопроводы

Anneng Electric

ТРОЛЛЕЙНЫЙ ШИНОПРОВОД

Anneng.ru

Anneng Electric
ТРОЛЛЕЙНЫЙ ШИНОПРОВОД

## Введение в продукцию

Компания Anneng разработала надежную систему бесшовного токоподвода серии AN на токи от 50 до 140А. Токоподвод разработан специально для мобильных подвижных систем где требуется высокая скорость перемещения, низкий уровень шума. Отличительной особенностью данного шинопровода является отсутствие стыков и швов, что позволяет обеспечить плавное и тихое перемещение токосъёмника. AN-серия бесстыковых токопроводящих шин, которая обладает следующими преимуществами: плавность движения, высокая скорость, низкий уровень шума, низкое энергопотребление, произвольный способ подачи питания.

## Содержание

Обзор AN-серии и схема установки ---- 10

Модели и характеристики токопроводов AN ---- 11-12

Токосъемник, тяговое плечо, тяговая труба, угольные щетки ---- 13-14

Подвесной зажим и соединительная коробка (центральная подача питания) ---- 15

Натяжное устройство (подача с торца) ---- 16

Технические параметры установки ---- 17

Установка подвесного зажима, примеры установочных шаблонов ---- 18

Установка натяжного устройства (торцевая подача) ---- 19

Установка соединительной коробки (центральная подача) ---- 20

Установка токосъемника, обслуживание, фото применения ---- 21

# Схема установки

• Поставляется цельный токопровод длиной до 1000 метров без соединений.

• Удобная и быстрая установка. В зависимости от нагрузки доступны различные модели: 2P, 3P, 4P, 5P, которые можно подобрать под нагрузку для экономичного и рационального использования.

• Также возможна комбинация 2P, 3P, 4P, 5P в модели 6P и выше.

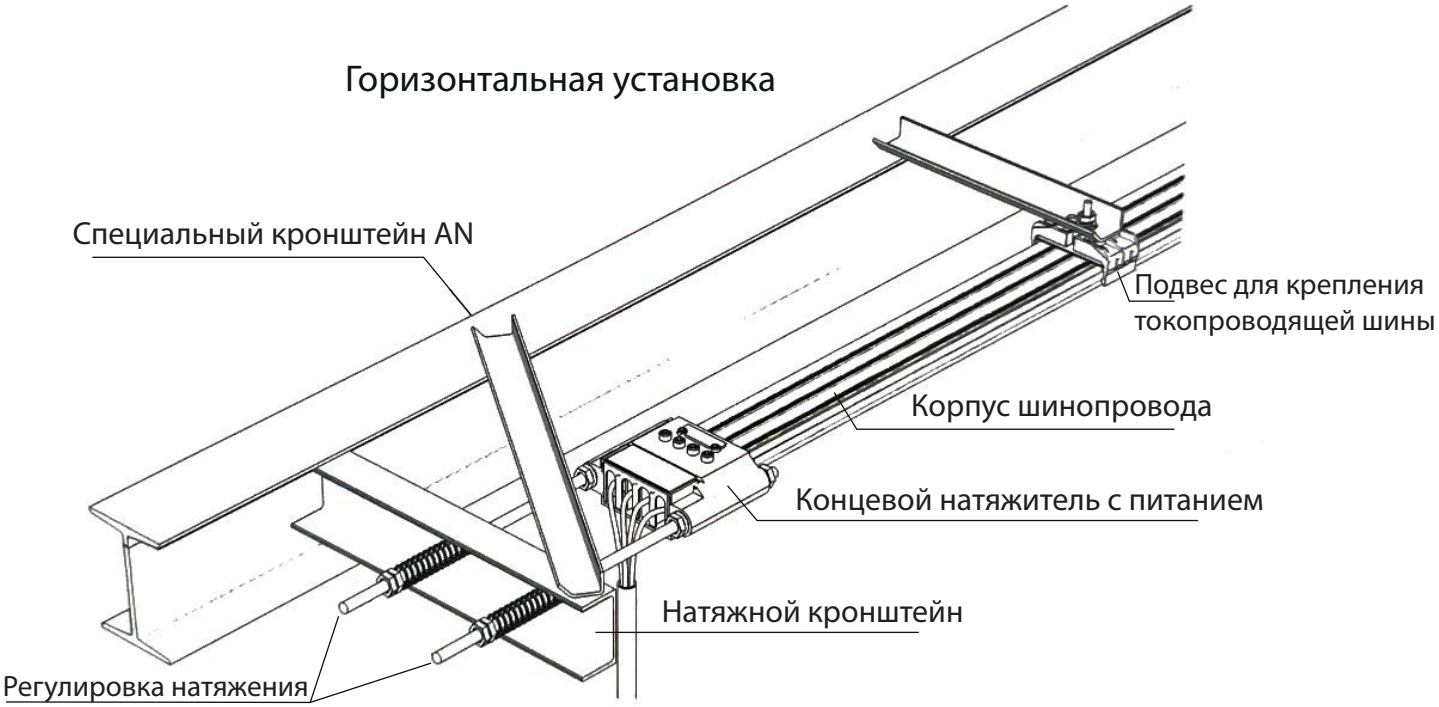


# Горизонтальная установка

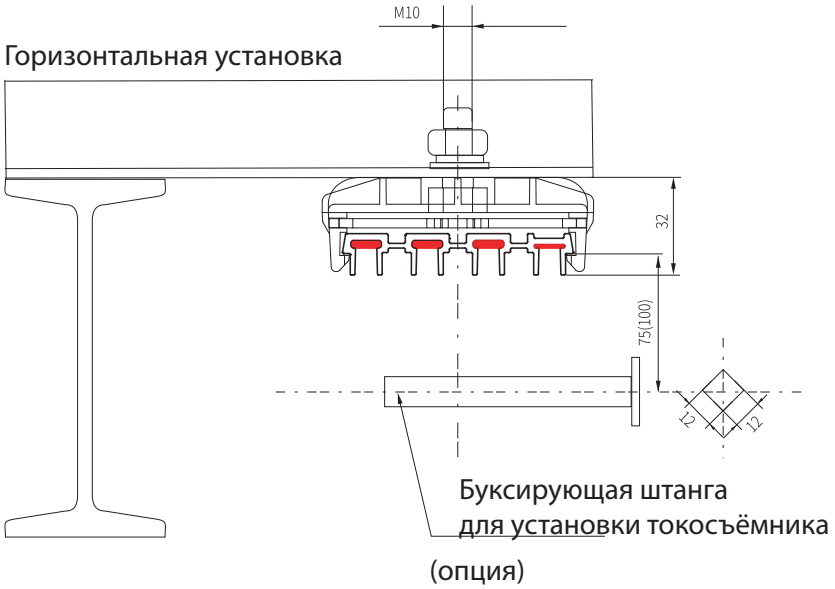


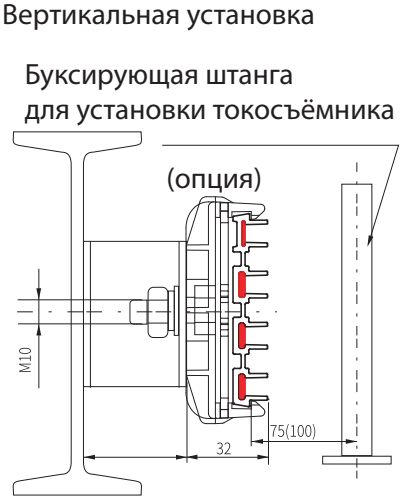

Anneng Electric
ТРОЛЛЕЙНЫЙ ШИНОПРОВОД

# Корпус серии AN

## Корпус AN4P (только для помещений)

- Номинальные параметры: 600V; 50A~140A, 4 шины
- Материал проводника: медь
- Материал изоляционной оболочки: жесткий ПВХ (термостойкость: 75°C)
- Цвет: оранжевый (опасный цвет)

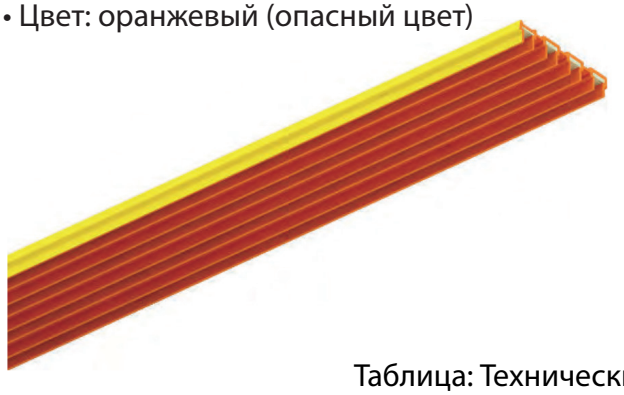

Чертёж (в масштабе 1:1)

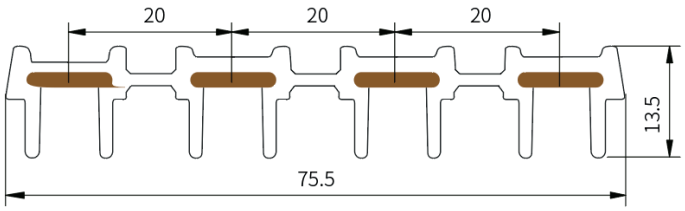


Таблица: Технические характеристики корпуса

| Модель | Кол-во полюсов | Сечение проводника (мм$^2$) | Макс. ток (А) | Код заказа |
|---|---|---|---|---|
| AN761004 | 4 | 4×10 | 50A | 761004 |
| AN761504 | 4 | 3×15+1×10 | 80A | 761504 |
| AN762004 | 4 | 3×20+1×10 | 100A | 762004 |
| AN762504 | 4 | 3×25+1×10 | 120A | 762504 |
| AN763504 | 4 | 3×35+1×15 | 140A | 763504 |

# Корпус AN3P (только для помещений)

- Номинальные параметры: 600V*; 50A~120A, 3 шин
- Материал проводника: медь
- Материал изоляционной оболочки: жесткий ПВХ (термостойкость: 75°C)
- Цвет: оранжевый (опасный цвет)

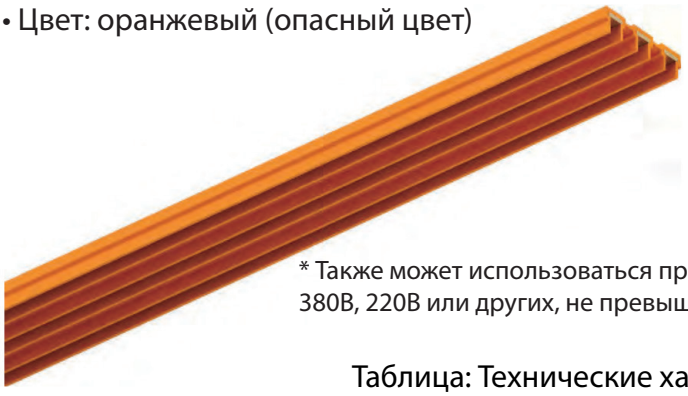

Чертёж (в масштабе 1:1)

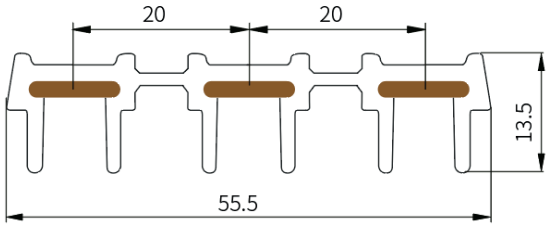


* Также может использоваться при напряжении 380В, 220В или других, не превышающих 1000В.

Таблица: Технические характеристики корпуса

| Модель | Кол-во полюсов | Сечение проводника (мм$^2$) | Макс. ток (А) | Код заказа |
|---|---|---|---|---|
| AN761003 | 3 | 3×10 | 50A | 761003 |
| AN761503 | 3 | 3×15 | 80A | 761503 |
| AN762003 | 3 | 3×20 | 100A | 762003 |
| AN762503 | 3 | 3×25 | 120A | 762503 |

# AN5P корпус (только для помещений)

- Номинальные параметры: 600V*; 50A~120A, 5 полюсов
- Материал проводника: медь
- Материал изоляционной оболочки: жёсткий ПВХ (термостойкость: 75°C)
- Цвет: оранжевый (опасный цвет)

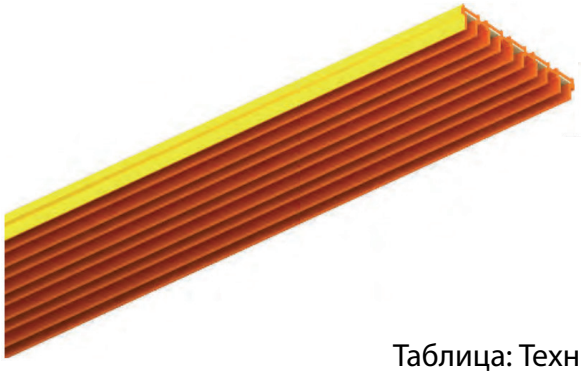

Чертёж (в масштабе 1:1)

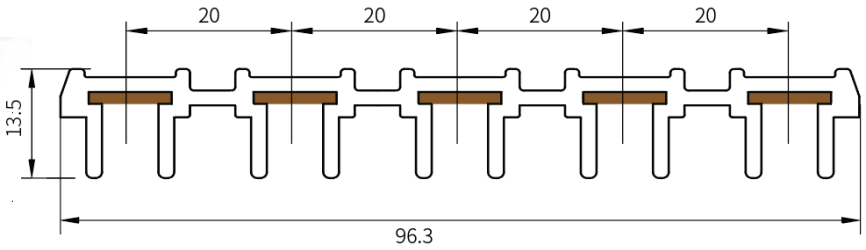


Таблица: Технические характеристики корпуса

| Модель | Кол-во полюсов | Сечение проводника (мм$^2$) | Макс. ток (A) | Код заказа |
|---|---|---|---|---|
| AN761005 | 5 | 5×10 | 50A | 761005 |
| AN761505 | 5 | 5×15 или 3×15+2×10 | 80A | 761505 |
| AN762005 | 5 | 5×20 или 3×20+2×10 | 100A | 762005 |
| AN762505 | 5 | 5×25 или 3×25+2×10 | 120A | 762505 |

# AN2P корпус (только для помещений)

- Номинальные параметры : 600V*; 50A~80A, 2 полюса
- Материал проводника: медь
- Материал изоляционной оболочки: жёсткий ПВХ (термостойкость: 75°C)
- Цвет: оранжевый (опасный цвет)

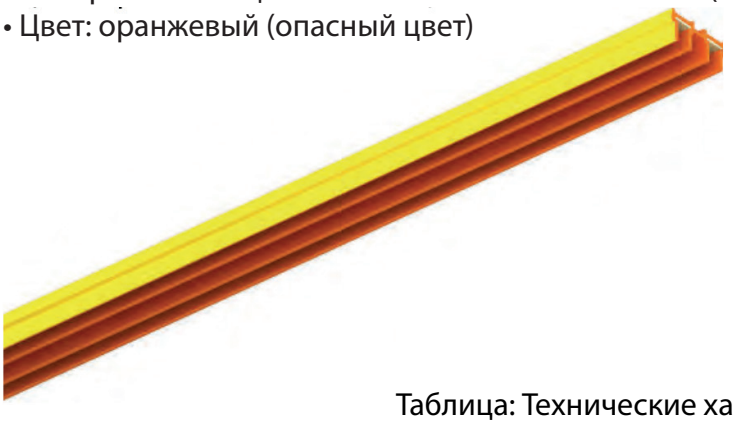

Чертёж (в масштабе 1:1)

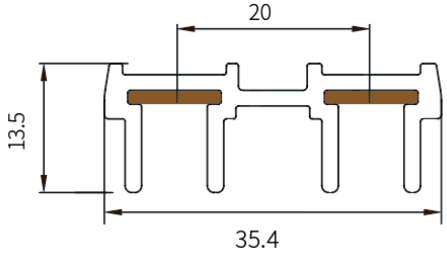


Таблица: Технические характеристики корпуса

| Модель | Кол-во полюсов | Сечение проводника (мм$^2$) | Макс. ток (A) | Код заказа |
|---|---|---|---|---|
| AN761002 | 2 | 2×10 | 50A | 761002 |
| AN761502 | 2 | 2×15 | 80A | 761502 |

* Также может использоваться при напряжении 380В, 220В или других, не превышающих 1000В.
Примечание: До стандарта на 5P номинальный ток составлял 80A. Другие значения изготавливаются на заказ.
80A — стандартный продукт, остальные изготавливаются под заказ.

Anneng Electric
ТРОЛЛЕЙНЫЙ ШИНОПРОВОД

# Токосъемник одинарный

Токосъемник одинарный AN769060

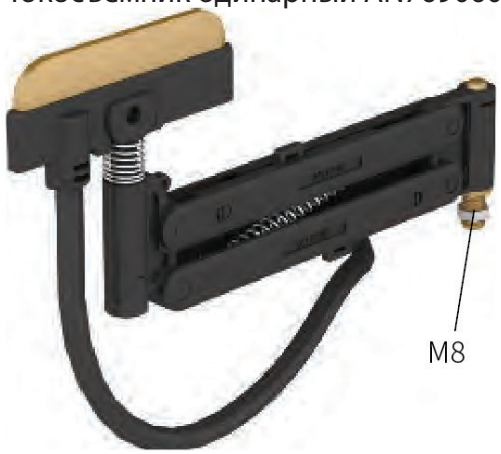


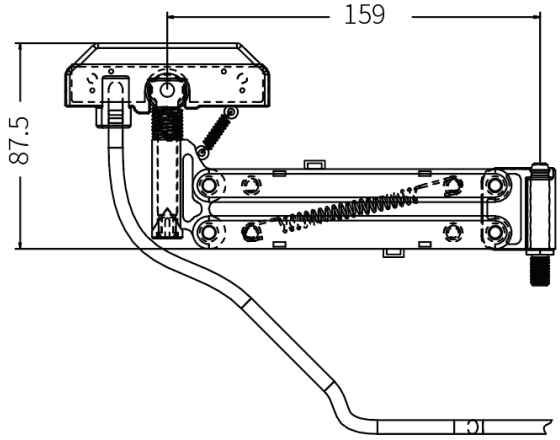


Сдвоенный токосъеник AN769080



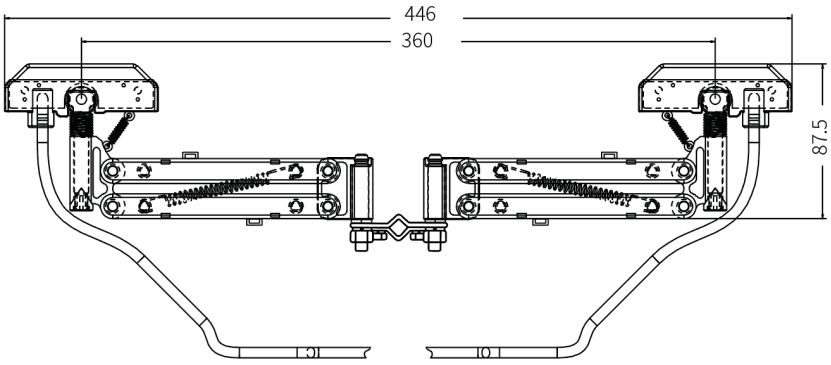


Таблица: Технические характеристики токосъемника одинарного

| Модель | Номинал | Вес | Материал | Код заказа | Примечание |
|---|---|---|---|---|---|
| AN769060 | 660V60A | 0,17 | Пластиковые держатели с металографито-выми щетками | 769060 | Фаза |
| AN769065 | 660V60A | 0,17 | | 769065 | Ноль |
| AN769080 | 660V120A | 0,34 | | 769080 | Фаза |
| AN769085 | 660V120A | 0,34 | | 769085 | Ноль |

# Буксирный кронштейн / Кронштейн для крепления токосъемник







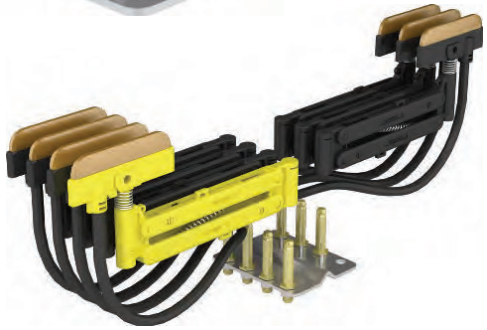

Таблица: Технические характеристики буксирного кронштейна

| Модель | Тип | Вес | Материал | Код заказа |
|---|---|---|---|---|
| AN769103 | 2P/3P | 0,122 | Сталь | 769103 |
| AN769104 | 4P | 0,168 | Сталь | 769104 |
| AN769105 | 5P | 0,192 | Сталь | 769105 |

# Металлографитвая щетка



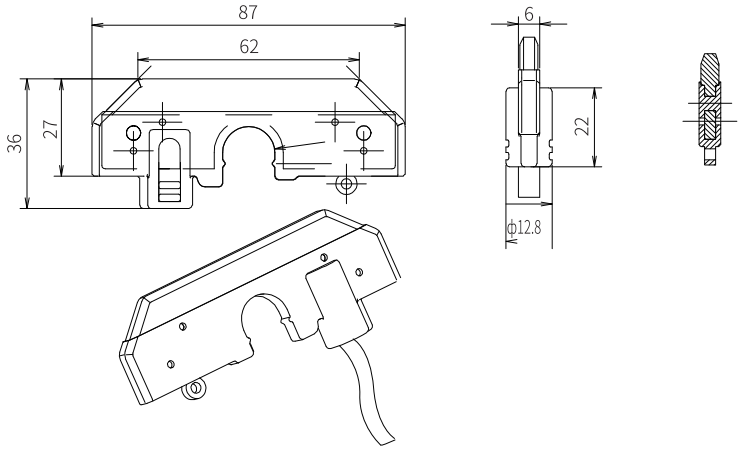


Таблица: Технические характеристики металлографитовой щетки

| Модель | Назначение | Вес | Материал | Код продукта | Примечание |
|---|---|---|---|---|---|
| AN769010 | Для токосъемника | 0.075 | Пластик и уголь | 769010 | Фаза |
| AN769015 | Для токосъемника | 0.075 | Пластик и уголь | 769015 | Ноль |

# Буксировочный рычаг

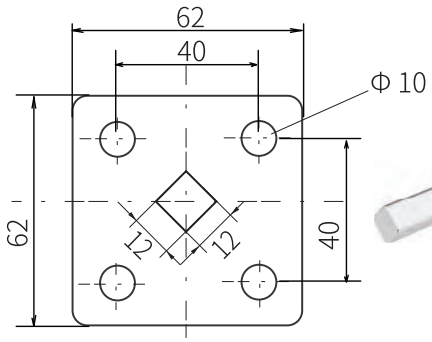




Буксировочный рычаг в собранном /установленном виде

Пример установки токосъёмника



Таблица: Технические характеристики буксировочного рычага

| Модель | Тип | Длина | Вес | Материал | Код продукта |
|---|---|---|---|---|---|
| AN769122 | 2P | 180 | 0.49 | Сталь | 769122 |
| AN769133 | 3P | 200 | 0.58 | Сталь | 769133 |
| AN769144 | 4P | 220 | 0.65 | Сталь | 769144 |
| AN769155 | 5P | 240 | 0.73 | Сталь | 769155 |

# Подвес для крепления токопроводящей шины

3P

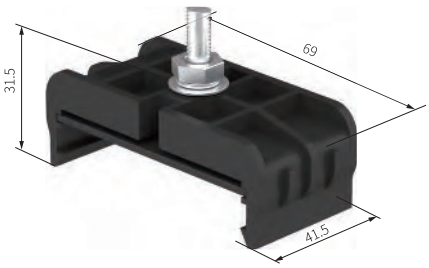


4P

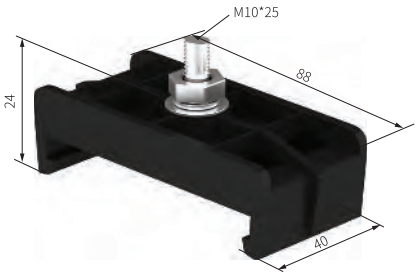


5P

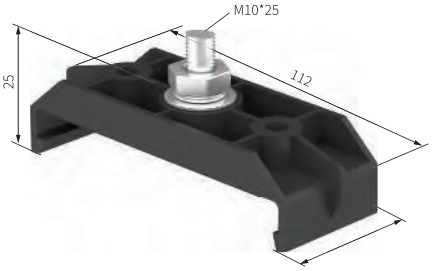


Таблица: Технические характеристики подвеса для крепления токопроводящей шины

| Тип | Модель | Вес (кг) | Материал | Артикул |
|---|---|---|---|---|
| AN768502 | 2P | 0.045 | Инженерный пластик | 768502 |
| AN768503 | 3P 50A-120A | 0.070 | | 768503 |
| AN768504 | 4P 50A-120A | 0.080 | | 768504 |
| AN768514 | 4P 140A | 0.078 | | 768514 |
| AN768524 | 4P 50A-140A | 0.064 | | 768524 |
| AN768525 | 5P 50A-120A | 0.075 | | 768525 |

# Соединительная коробка (промежуточное питание)

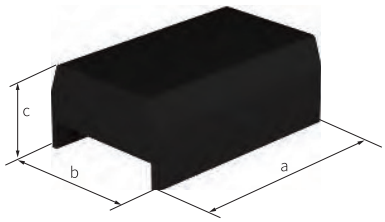


Нижняя часть:
Корпус основания

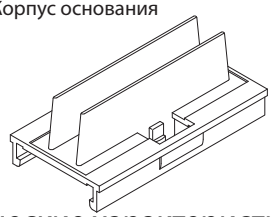

Верхняя крышка:
Защитный кожух

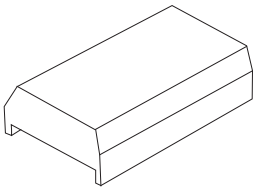

Контактный элемент:
Изогнутый соединительный контакт



Таблица: Технические характеристики соединительной коробки

| Модель системы | a | b | c |
|---|---|---|---|
| 2P | 120 | 50 | 47 |
| 3P | 120 | 70 | 47 |
| 4P | 120 | 90 | 47 |
| 5P | 120 | 110 | 47 |

| Тип | Модель | Номинал | Вес (кг) | Артикул |
|---|---|---|---|---|
| AN768302 | 2P | 2P660V100A | 0.15 | 768302 |
| AN768303 | 3P | 3P660V100A | 0.20 | 768303 |
| AN768304 | 4P | 4P660V100A | 0.25 | 768304 |
| AN768305 | 5P | 5P660V100A | 0.30 | 768305 |

Фото установки

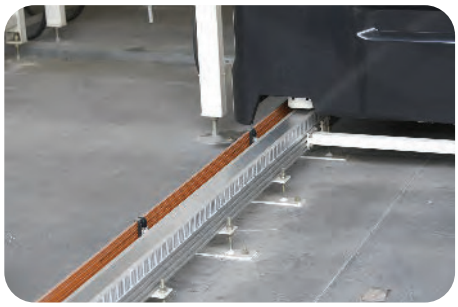

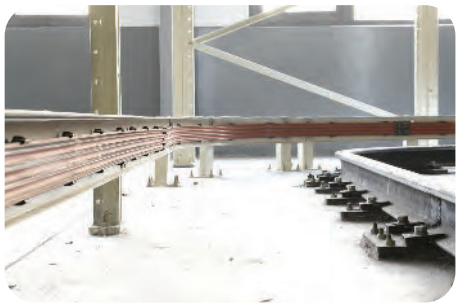

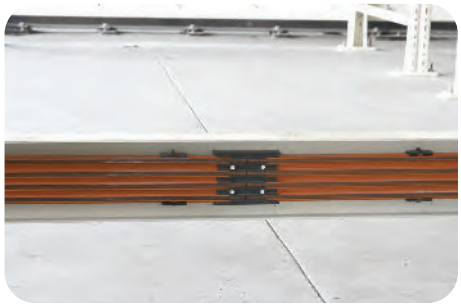

# Натяжное устройство (концевое питание)



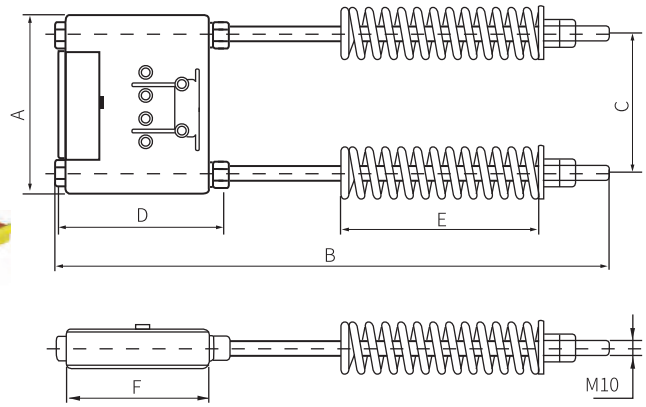





Таблица: Технические характеристики натяжного устройства

| Тип | Размер A | Размер B | Размер C | Размер D | Размер E | Размер F |
|---|---|---|---|---|---|---|
| 2P | 92 | 350 | 65 | 105 | 90 | 100 |
| 3P | 112 | 350 | 85 | 105 | 90 | 100 |
| 4P | 132 | 350 | 105 | 105 | 90 | 100 |
| 5P | 152 | 350 | 125 | 105 | 90 | 100 |

| Тип | Модель | | Номинальное напряжение и ток | Вес (кг) | Артикул | Примечание |
|---|---|---|---|---|---|---|
| AN768002 | 2P | 2P с питающим соединением | 2P660V120A | 0,55 | 768002 | 1 натяжитель в комплекте: каждый комплект упакован отдельно |
| AN768012 | 2P | | | 0,60 | 768012 | |
| AN768003 | 3P | 3P с питающим соединением | 3P660V120A | 0,95 | 768003 | |
| AN768013 | 3P | | | 1,00 | 768013 | |
| AN768004 | 4P | 4P с питающим соединением | 4P660V140A | 1,05 | 768004 | |
| AN768014 | 4P | | | 1,10 | 768014 | |
| AN768005 | 5P | 5P с питающим соединением | 5P660V120A | 1,15 | 768005 | |
| AN768015 | 5P | | | 1,20 | 768015 | |

Примечания:
*Подходит для напряжения 380 В и 220 В, но не превышает 1000 В.
Если требуется питание с обеих сторон, то блок концевого питания нужно заказывать отдельно

Anneng Electric
ТРОЛЛЕЙНЫЙ ШИНОПРОВОД

# ТЕХНИЧЕСКИЕ ПАРАМЕТРЫ УСТАНОВКИ

1. Основные параметры

a. Структура и расположение подвесного и натяжного кронштейнов

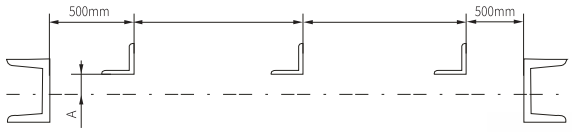


| Область применения | A=20 |
|---|---|

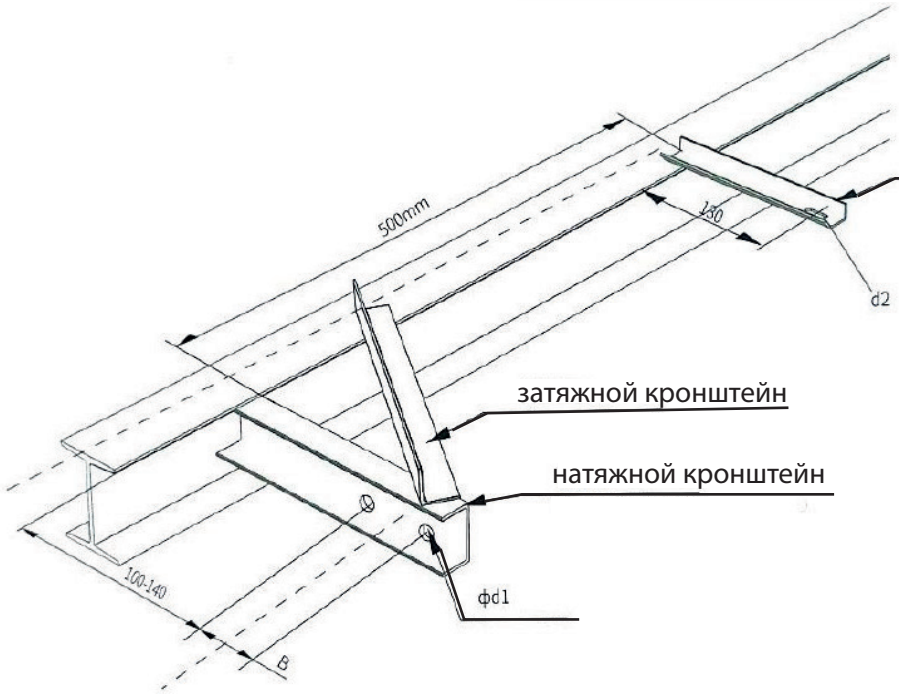


Специальный кронштейн AN

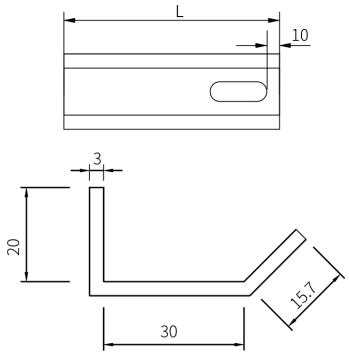


| Тип | B (мм) | C (мм) | d1 (мм) | d2 (мм) |
|---|---|---|---|---|
| 3P | 84 | 130 | 11 | 10,5 x 30 |
| 4P | 104 | 130 | 11 | 10,5 x 30 |
| 5P | 124 | 130 | 11 | 10,5 x 30 |

| | | |
|---|---|---|
| Расстояние установки | Стандартное расстояние подвеса 1,2м, максимум не более 2м | |
| Тип кронштейна | Натяжной кронштейн или кронштейн натяжения | [-80 или [-100 |
| | Специальный кронштейн | Индивидуально подобранный (специальный) опорный кронштейн. AN, L=220 |

| Тип | Модель | Вес (кг) | Материал | Код заказа |
|---|---|---|---|---|
| AN769303 | 3P, L=200m | 0,29 | Сталь | 769303 |
| AN769304 | 4P, L=200m | 0,31 | Сталь | 769304 |
| AN769305 | 5P, L=240m | 0,33 | Сталь | 769305 |

# Установка подвесного зажима

Подвесной зажим может быть установлен спереди или сбоку.

a. Боковая установка:

Вставьте фиксатор скользящего проводника в корпус подвеса, начиная с переднего конца направляющей, затем переместите его в нужное монтажное положение.

b. Передняя установка:

Вставьте фиксатор скользящего проводника сверху корпуса подвеса под углом 45°, зафиксируйте в пазу корпуса подвеса.

Для демонтажа сначала используйте игольчатые плоскогубцы или отвёртку, чтобы извлечь фиксатор, после чего корпус подвеса можно снять с направляющей.

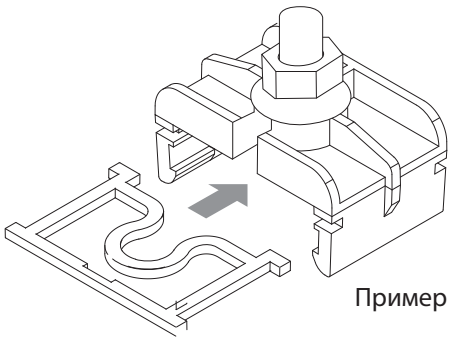

Пример установки

# Пример специальной установки

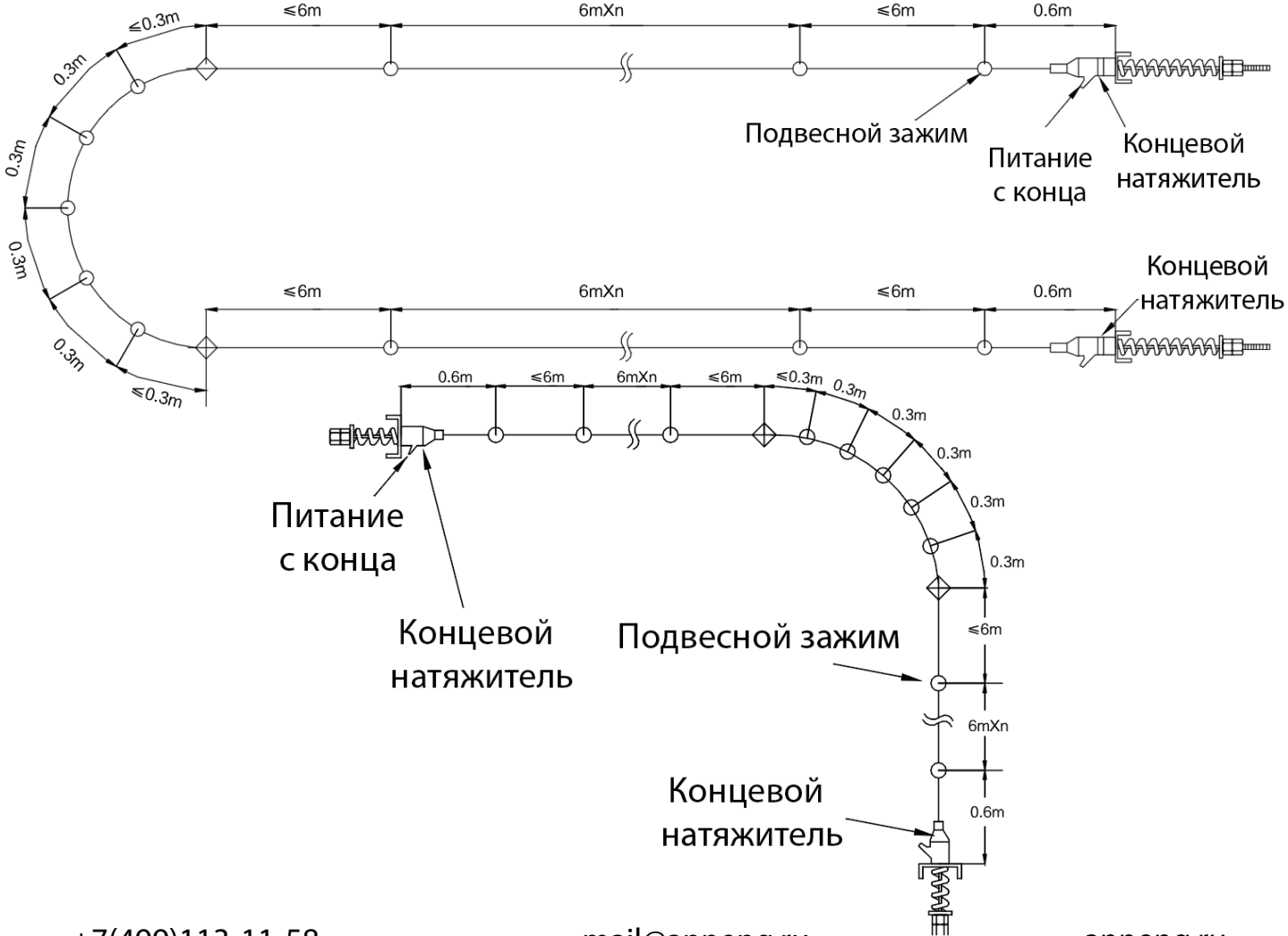

Anneng Electric
ТРОЛЛЕЙНЫЙ ШИНОПРОВОД

# Установка натяжителя с концевым питанием

## Важные замечания по установке

a. Подготовка к установке
Определите расстояние между двумя натяжными кронштейнами, как показано на рисунке.
Расстояние между натяжными кронштейнами: L = 500 мм

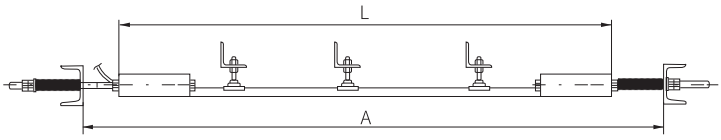


| | |
|---|---|
| Расстояние между натяжными кронштейнами | A-500 mm |

b. Пропустите токопроводящую шину через натяжитель и закрепите винтами.

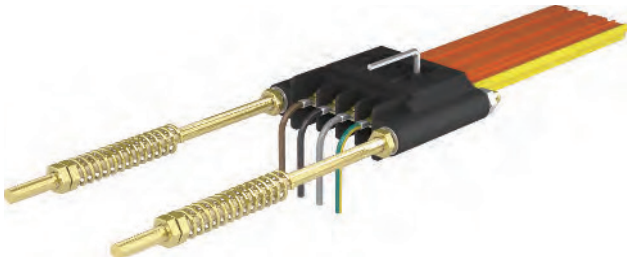

c. После установки натяжителя на одном конце, подвесьте шину с помощью троса поэтапно, затем вставьте её в подвесы и закрепите.

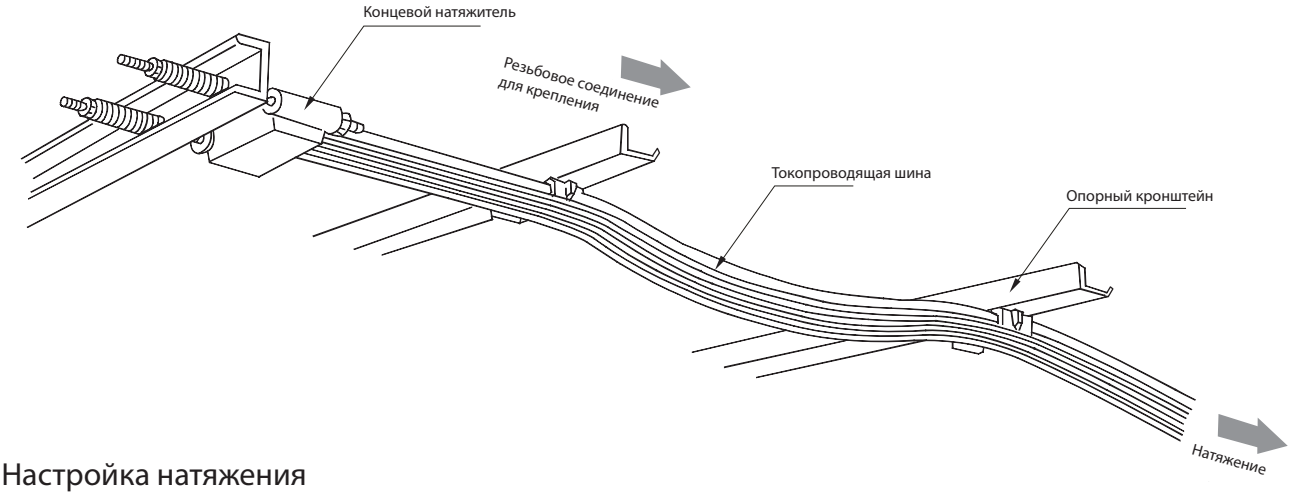


## Настройка натяжения

Размер натяжения зависит от температуры. Оно должно быть рассчитано таким образом, чтобы компенсировать удлинение шины при изменении температуры.
Для удобства регулировки следует рассчитать длину пружины в сжатом состоянии.
Формула расчета:

$$a=140+16.6\times10^{3}\times(T+10)\times L\pm15\ mm$$

Где:
T — температура окружающей среды при установке, °C
L — эффективная длина шины, м

Эффективная длина шины: при натяжении с двух концов составляет ½ от полной длины

# УСТАНОВКА СОЕДИНИТЕЛЬНОЙ КОРОБКИ (ПИТАНИЕ ПО СРЕДНЕЙ ЛИНИИ)

Установка изогнутого соединителя

Снимите изоляцию на 30 мм, изогните медную полосу под углом 90° с помощью плоскогубцев, вставьте её в соединительную коробку и закрепите. Эта соединительная коробка может использоваться для подачи питания.

После снятия оболочки токоподводящей шины, которую необходимо подключить, вставьте медные полосы в специальный разъём, затем согните под углом 90°. Стандартная высота изгиба — 3 см, максимум — 3,5 см. После чего затяните винты.

Если необходимо подключить питание, зафиксируйте соединительный кабель непосредственно на винт, как показано на рисунке. Затем просверлите верхнюю крышку коробки и установите водонепроницаемый кабельный разъём, выведите питающий кабель через герметичный ввод.

Совет: винты должны быть затянуты полностью.

Рис. 1

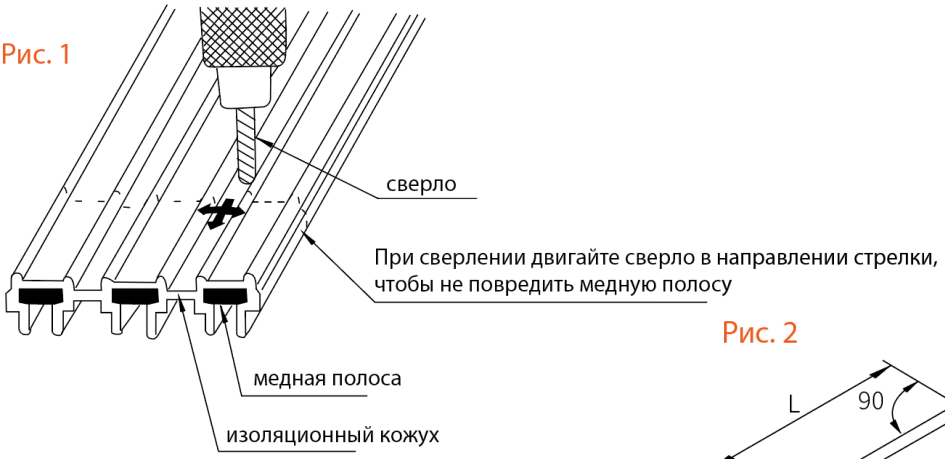


Рис. 2

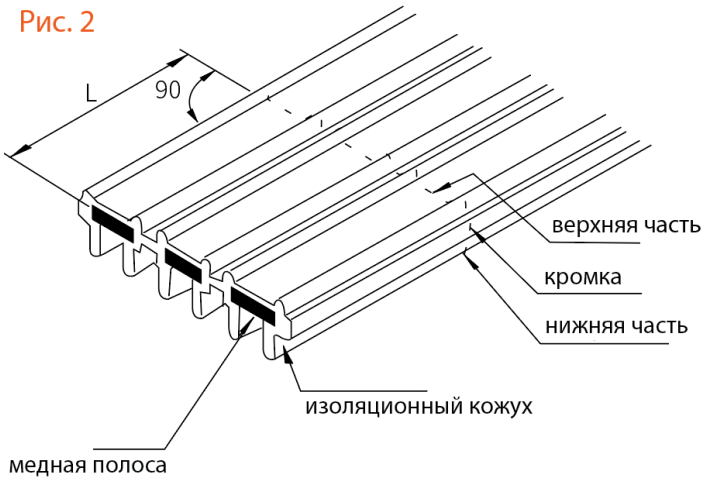


Рис. 3

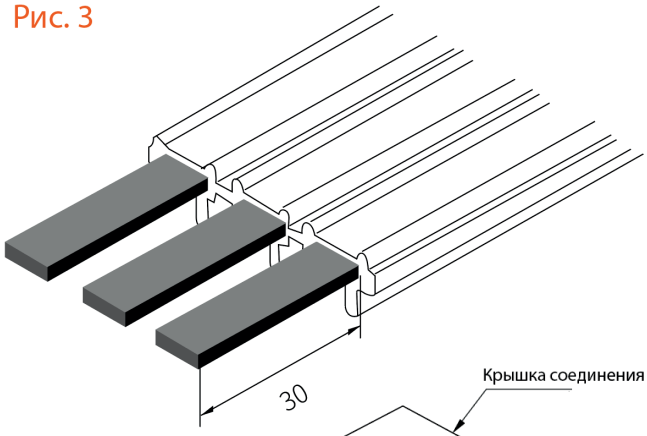


Рис. 4

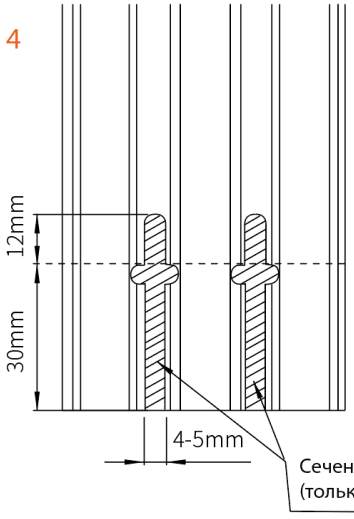


Рис. 5

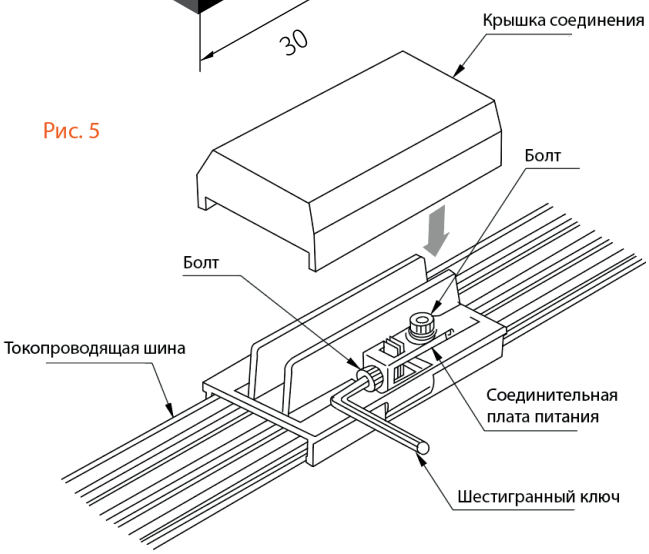

# УСТАНОВКА ТОКОСЪЁМНИКА

a. Установка токосъёмника:
Определите длину тягового устройства в соответствии с количеством токоприёмников и монтажным пространством. Расстояние между верхним и нижним краем токопроводящей шины должно быть симметричным с допуском ±5 мм. При установке токосъёмника его опорный рычаг должен располагаться параллельно шинопроводу (см. схему справа).

b. Проверка установки:
Проверьте параллельность между токопроводящей шиной и направляющей движущейся части токосъёмника. Допускается отклонение не более ±20 мм. После установки проведите пробный запуск и проверьте прохождение медных пластин токосъёмника через все контрольные точки. При необходимости устраните неисправности и затяните все крепежи. Через месяц эксплуатации снова затяните все резьбовые соединения.

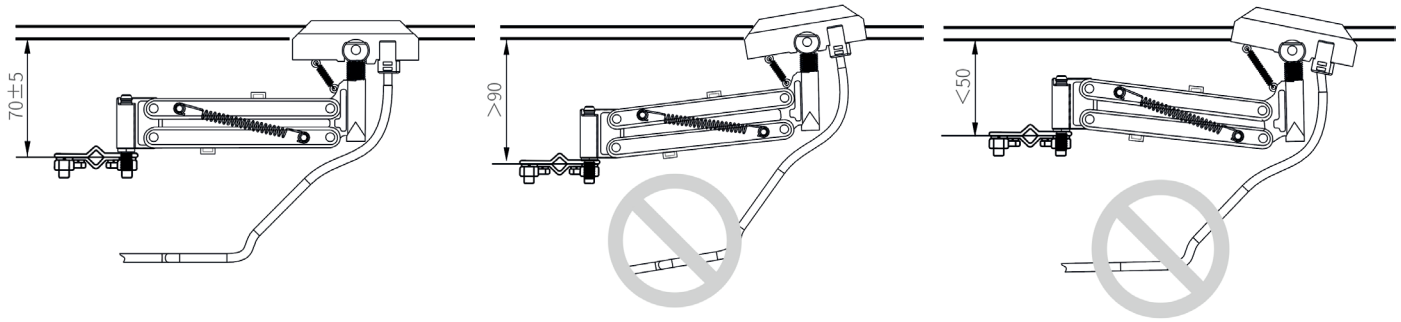


# ТРЕБОВАНИЯ К МОНТАЖУ И ОБСЛУЖИВАНИЮ

• Минимальный радиус упаковки: R = 400 мм.
• Минимальный радиус установки: R = 800 мм.

Произведите установку согласно монтажным размерам токосъёмника.
При наличии посторонних предметов на медной шине — удалите их щёткой.

# ПРОЧИЕ ТЕХНИЧЕСКИЕ УКАЗАНИЯ

• После завершения монтажа необходимо провести пробный пуск продолжительностью не менее 10 минут, проверяя стабильность работы всей системы.
Особое внимание уделите положению токосъёмника — он должен находиться в пределах зоны эффективного скольжения.
• Через месяц эксплуатации выполните проверку всех движущихся компонентов. При необходимости повторно затяните все крепёжные элементы.
• Если при монтаже или демонтаже оборудования невозможно точно определить размеры шины, выровняйте токосъёмник по шине, обеспечив его параллельное расположение на всём участке прохождения.
• Пружина токосъёмника не должна быть чрезмерно растянута или сжата.
Учитывайте температурное расширение и сжатие шины: следуйте правилу "ослабить летом, затянуть зимой".

Если пружина под напряжением вызывает заметную деформацию медной шины — слегка ослабьте пружину после установки.

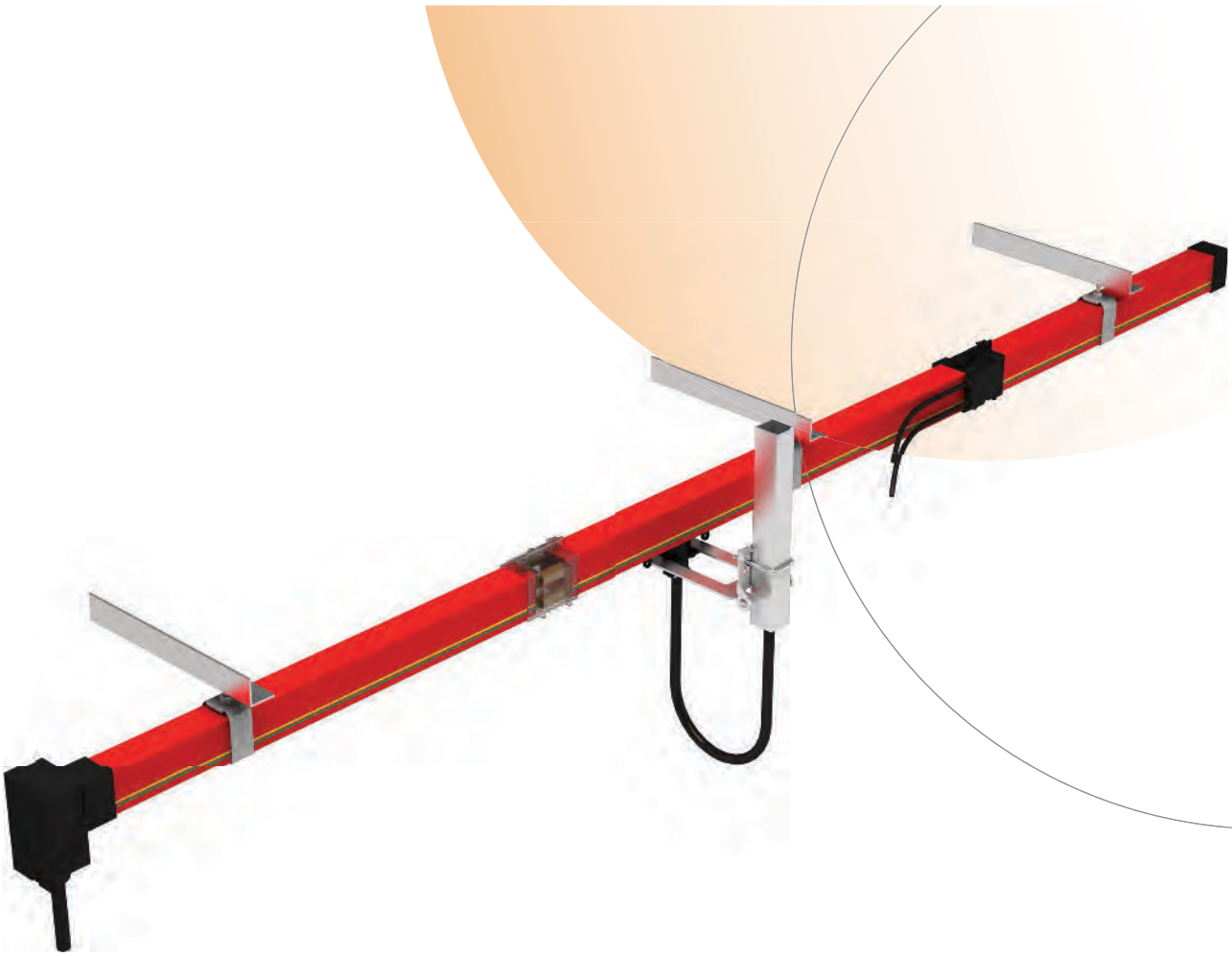

# HFP50

## Троллейный шинопровод закрытого типа

Anneng Electric

ТРОЛЛЕЙНЫЙ ШИНОПРОВОД

Anneng.ru

Anneng Electric
ТРОЛЛЕЙНЫЙ ШИНОПРОВОД

## ОБЩИЕ СВЕДЕНИЯ

Закрытый троллейный шинопровод HFP50 компании ANNENG представляет собой токоведущую систему с защитой от поражения электрическим током для установки внутри и снаружи помещений. Пластиковый корпус троллейного шинопровода позволяет размещать четыре токоведущие шины на токи от 35 до 120А.
Компактная конструкция HFP50 обладает легким весом, позволяет быстро осуществлять монтаж троллейной системы. Степень защиты троллейного шинопровода от IP23 до IP34 (с герметизирующей лентой). Конструкция токосъемников обеспечивает защиту от прикосновения благодаря размещению внутри корпуса троллейного шинопровода.

## ОБЛАСТИ ПРИМЕНЕНИЯ

Троллейный шинопровод HFP50 предназначен для электропитания подвижных потребителей, таких как краны, монорельсы, электрические тали, металлообрабатывающее оборудование, автоматизированные склады, системы освещения и т. д.

## КОРПУС

Цветной пластиковый корпус на 4 проводника.
Стандартная длина секции — 4 м. Заземляющий проводник определяется по международной цветовой маркировке. Обратная полярность исключается конструкцией коллекторов и корпусов. Возможна установка большего количества проводников путём комбинации нескольких секций.

## КЛЕММЫ ПИТАНИЯ

Электропитание троллейного шинопровода осуществляется через концевой или линейный подвод питания. Для длинных линий троллейного шинопровода рекомендуется установка нескольких подводов питания. Также предусмотрены токопередающие направляющие и изолирующие секции для лопаточных контактов.

## СОЕДИНЕНИЯ

Соединение шин секций троллейного шинопровода осуществляется через быстроразъемные и болтовые медные соединители. Герметизация стыков секций с клеммами осуществляется с помощью соединительных коробок.

## КРОНШТЕЙНЫ

В целях исключения провисания троллейной линии рекомендуется установка кронштейнов на расстоянии не более двух метров при условии отсутствия тяжелых режимов эксплуотации, то есть при работе внутри помещения с температурой до 35 градусов и отсутствие высоких скоростей перемещения токосъемника. В случаях повышенной вибрации, больших скоростей перемещения токосъемников, больших перепадов температур рекомендуется уменьшение расстояния между кронштейнами до расстояния 1,2-1,33 мм. Рекомендованы следующие расстояния между конштейнами в зависимости от температуры:

- Внутренние и крытые наружные установки: ≤35°C = 1,5 м или 2,0 м
- Открытые и крытые установки с и без подогрева: ≤35°C = 1,2 м или 1,33 м
- Холодильное хранение: ≤0°C = 1,0 м

Дополнительно необходимо установить как минимум один дополнительный кронштейн на каждом из следующих участков: питающий, съёмный и криволинейный (1 м). Это предотвращает провисание токоведущей системы.

## СЪЁМНЫЙ УЧАСТОК ДЛЯ ТОКОСЪЕМНИКОВ

Монтаж и демонтаж токосъемников возможен на концах и в специально предусмотренном съёмном участке. Для демонтажа необходимо разъединить секции корпуса. Перед этим система должна быть полностью обесточена.

## МЕРЫ БЕЗОПАСНОСТИ

Необходимо обеспечить минимальное расстояние не менее 0,5 м между неподвижными и подвижными частями оборудования при установке токопроводящей системы.

# Троллейный шинопровод закрытого типа серии HFP50

Масштаб 1:5

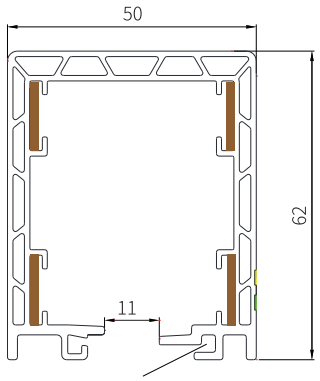


Уплотнительная лента
(заказывается отдельно)

## ТЕХНИЧЕСКИЕ ХАРАКТЕРИСТИКИ

- HFP50 – код многополюсной токопроводящей системы с замкнутым профилем
- 4 – количество полюсов (жил)
- n – поперечное сечение одного полюса, мм$^2$
- m – допустимый ток, А
- Ширина медного проводника: 12,5 мм

## ДЛИНА

Стандартная длина: 4 м
Доступны другие длины, но не более 6 м.

## ИЗГИБЫ

Минимальный радиус изгиба: 800 мм (R=0.8 м)

## РАССТОЯНИЕ МЕЖДУ КРОНШТЕЙНАМИ

- Прямолинейные участки: 1,2 – 1,5 м
- Изогнутые участки: 0,8 – 1,2 м

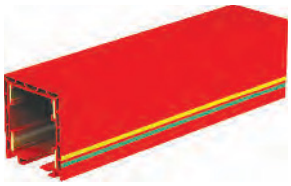

## Медный проводник со стыковым винтом или безшовным соединением

| Тип | Полюса | Сечение проводника (мм$^2$) | Макс. ток (А) | Утечка (мм) | Макс. напряжение (В) | Сопротивление (Ω/км) | Масса (кг) | Код заказа |
|---|---|---|---|---|---|---|---|---|
| HFP50-4-8/35 | 4 | 8 | 35 | 35 | 660 | 1.945 | 1.09 | 500814 |
| HFP50-4-10/50 | 4 | 10 | 50 | 35 | 660 | 1.657 | 1.16 | 501014 |
| HFP50-4-12/65 | 4 | 12 | 65 | 35 | 660 | 1.321 | 1.23 | 501214 |
| HFP50-4-15/80 | 4 | 15 | 80 | 35 | 660 | 1.137 | 1.30 | 501514 |

## Медные шины с болтовым соединением

| Тип | Полюса | Сечение проводника (мм$^2$) | Макс. ток (А) | Расстояние утечки (мм) | Макс. напряжение (В) | Сопротивление (Ω/км) | Масса (кг) | Код заказа |
|---|---|---|---|---|---|---|---|---|
| HFP50-4-8/35 | 4 | 8 | 35 | 35 | 660 | 1.945 | 1.08 | 500824 |
| HFP50-4-10/50 | 4 | 10 | 50 | 35 | 660 | 1.657 | 1.15 | 501024 |
| HFP50-4-12/65 | 4 | 12 | 65 | 35 | 660 | 1.321 | 1.22 | 501224 |
| HFP50-4-15/80 | 4 | 15 | 80 | 35 | 660 | 1.137 | 1.29 | 501524 |
| HFP50-4-20/100 | 4 | 20 | 100 | 35 | 660 | 1.011 | 1.42 | 502024 |
| HFP50-4-25/120 | 4 | 25 | 120 | 35 | 660 | 0.715 | 1.56 | 502524 |

Anneng Electric
ТРОЛЛЕЙНЫЙ ШИНОПРОВОД

# Токосъемник для прямолинейных участков

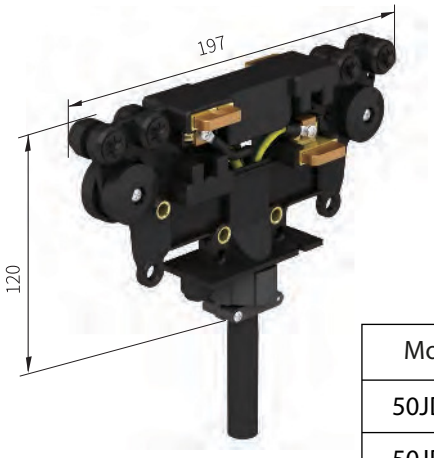


- Токосъёмник 20A подходит для направляющих с током 35A–50A
- Токосъёмник 30A подходит для направляющих с током 65A–120A
- Может использоваться с тележками 56BC / 53 / 56BC / 55

Подключающий кабель

20 A, 2.5mm
×3 + 2 .5 mm
Длина: 0,75 м (возможна поставка более длинных кабелей по запросу)

Таблица: Технические характеристики токосъемника для прямолинейных участков

| Модель | Вес (кг) | Кол-во полюсов | Номинальный ток | Код для заказа |
|---|---|---|---|---|
| 50JD-4/20 | 0,58 | 4 | 20A | 503120 |
| 50JD-4/30 | 0,60 | 4 | 30A | 503140 |

# Токосъемник для криволинейных участков

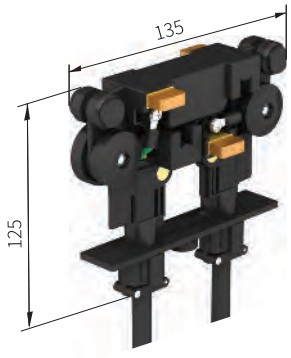


Может использоваться с тележками 56BC / 53 / 56BC / 55

Подключающий кабель

20 A, 2.5mm
Длина: 0,75 м (возможна поставка более длинных кабелей по запросу)

Таблица: Технические характеристики токосъемника длякриволинейных участков

| Модель | Вес (кг) | Кол-во полюсов | Номинальный ток | Код для заказа |
|---|---|---|---|---|
| 50JDR-4/20 | 0,53 | 4 | 20A | 503320 |

# Металлографитовая щетка для токосъемника



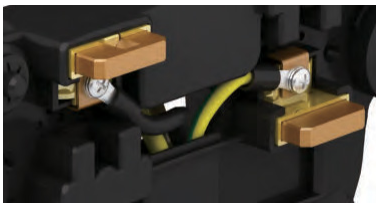

Пример установки

Таблица: Технические характеристики металлографитовой щетки для токосъемника

| Модель | Вес (кг) | Код для заказа | Примечание |
|---|---|---|---|
| 50TS-1 | 0,58 | 503101 | Для 50JD-4/25 и 50JD-4/40 |
| 50TS-3 | 0,60 | 503103 | Для 50JDR-4/25 |

# Соединительная коробка (для винтового соединения)

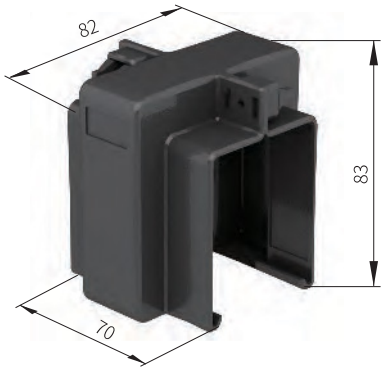


Автоматическая фиксация, простая установка, плотное соединение.

Таблица: Технические характеристики соединительной коробки

| Модель | Вес (кг) | Материал | Код для заказа |
|---|---|---|---|
| 50LJ-1 | 0.046 | Инженерный пластик | 503401 |

# Соединительная коробка (для быстросъемного соединения)

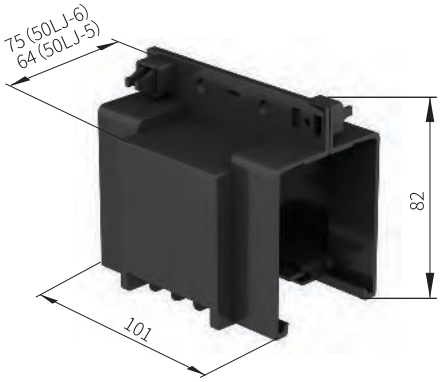


Автоматическая фиксация, простая установка, плотное соединение.

Таблица: Технические характеристики соединительной коробки

| Модель | Вес (кг) | Материал | Код для заказа |
|---|---|---|---|
| 50LJ-5 | 0.06 | Инженерный пластик | 503405 |
| 50LJ-6* | 0.065 | Инженерный пластик | 563406 |

Примечание:
* Соединительная коробка 56LJ-6 используется только для ремонта.

# Соединительная коробка (для питания по линии)

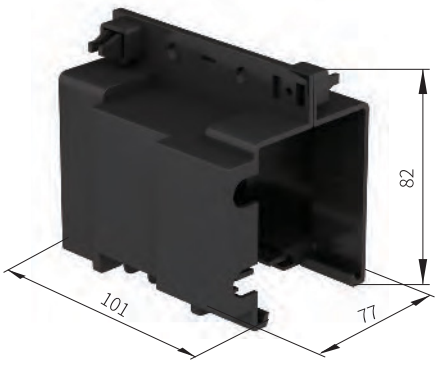


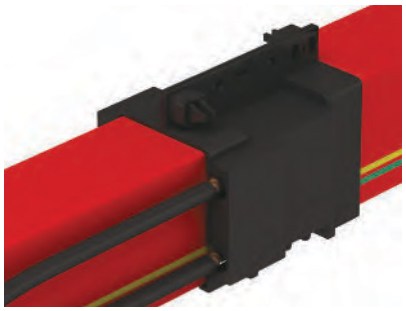

Пример установки

Автоматическая фиксация, простая установка, плотное соединение.

Таблица: Технические характеристики соединительной коробки

| Модель | Вес (кг) | Материал | Код для заказа |
|---|---|---|---|
| 50LJ-8 | 0.06 | Инженерный пластик | 503408 |

# Подвес

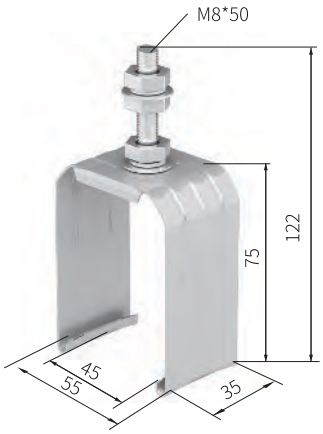


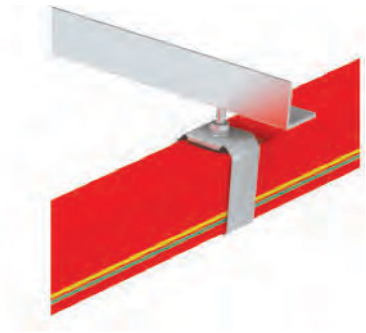

Пример установки

Таблица: Технические характеристики подвеса

| Модель | Вес (кг) | Материал | Код для заказа |
|---|---|---|---|
| 50DJ-1 | 0.083 | Инженерный пластик | 503951 |

# Подача питания с торца

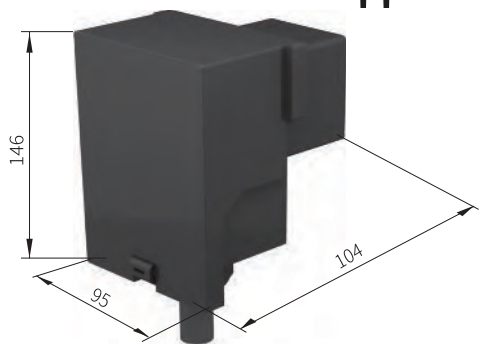


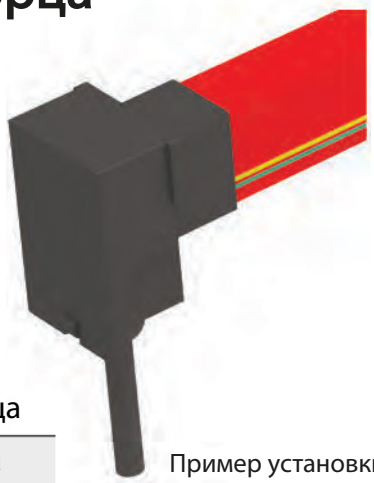

Пример установки

Таблица: Технические характеристики подачи питания с торца

| Модель | Вес (кг) | Материал | Код для заказа |
|---|---|---|---|
| 50DG | 0.24 | Инженерный пластик | 504610 |

# Заглушка

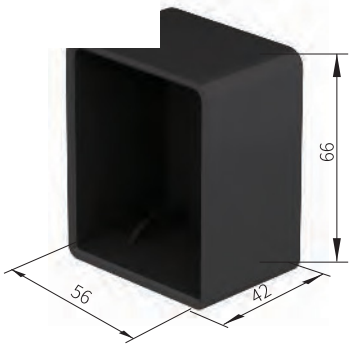




Пример установки

Таблица: Технические характеристики заглушки

| Модель | Вес (кг) | Материал | Код для заказа |
|---|---|---|---|
| 50DM | 0.031 | Инженерный пластик | 503701 |

# Быстроразъемное медное соединение

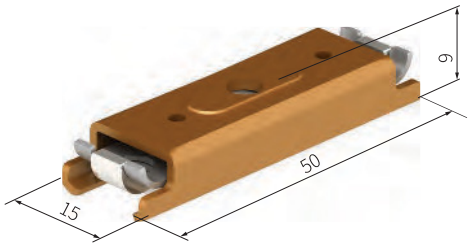


Таблица: Технические характеристики быстроразъемного медного соединения

| Модель | Вес (кг) | Материал | Код для заказа |
|---|---|---|---|
| 50JT-1 | 0.022 | Медь + Нержавейка | 500001 |

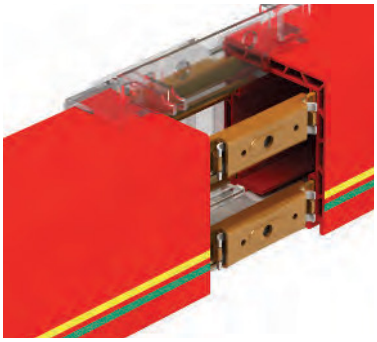

Пример установки

# Болтовое медное соединение

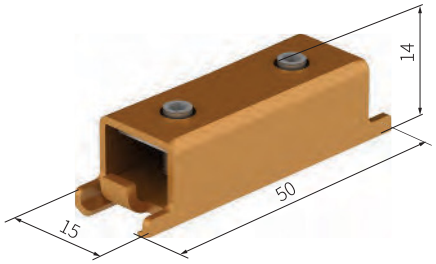


Таблица: Технические характеристики болтового медного соеднения

| Модель | Вес (кг) | Материал | Код для заказа |
|---|---|---|---|
| 50JT-6 | 0.030 | Медь + Нержавейка | 500006 |

Примечание:
Медное соединение 50JT-6, как правило, используется только для ремонта вместе с коробкой соединения 56LJ-6.

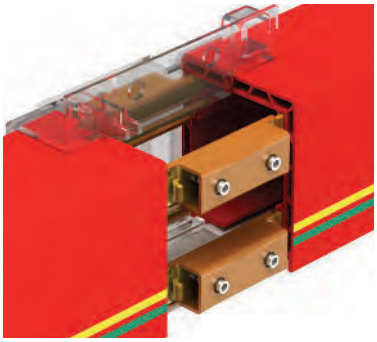

Пример установки

# Питающее соединение

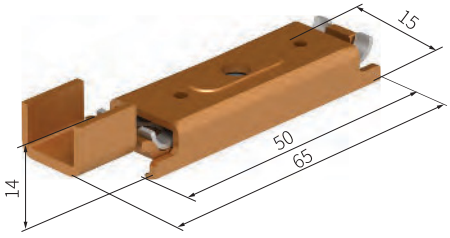


Таблица: Технические характеристики питающего соединения

| Модель | Вес (кг) | Материал | Код для заказа |
|---|---|---|---|
| 50JT-8 | 0.027 | Медь + Нержавейка | 500008 |

Примечание:
Соединитель питания 50JT-8 обычно используется для промежуточного питания линии.

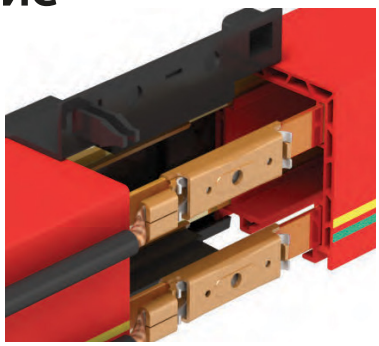

Пример установки

Anneng Electric
ТРОЛЛЕЙНЫЙ ШИНОПРОВОД

# Линейное питание (с отрезком проводника 0,5 м)

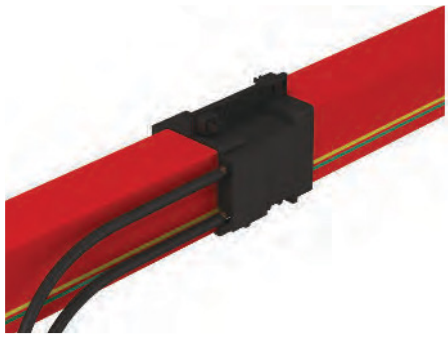

Таблица: Технические характеристики линейного питания

| Модель | Вес (кг) | Материал | Код для заказа |
|---|---|---|---|
| 50ZJ-35A | 1.30 | Проводник + кабель | 504608 |
| 50ZJ-50A | 1.47 | Проводник + кабель | 504610 |
| 50ZJ-65A | 1.54 | Проводник + кабель | 504612 |
| 50ZJ-80A | 1.61 | Проводник + кабель | 504615 |
| 50ZJ-100A | 1.74 | Проводник + кабель | 504620 |
| 50ZJ-120A | 1.88 | Проводник + кабель | 504625 |

На изображении указан стандартный отрезок проводника длиной 0,5 м. Возможно изготовление проводников другой длины по запросу, но не более 4 метров.

# Буксировочная скоба

Можно использовать с трубой круглого или квадратного сечения.

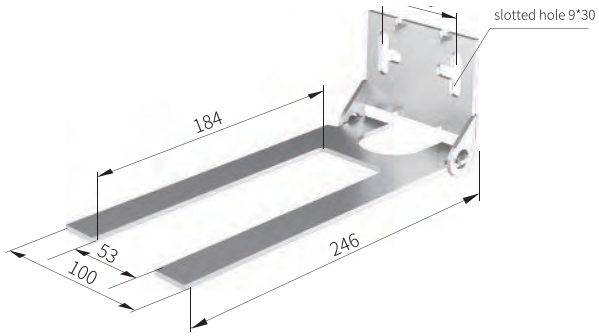


Таблица: Технические характеристики буксировочной скобы

| Модель | Вес (кг) | Материал | Код для заказа |
|---|---|---|---|
| 56BC/53 | 0.53 | Оцинкованная сталь | 565053 |

# Уплотнительная полоса



Таблица: Технические характеристики уплотнительной полосы

| Модель | Вес (кг) | Материал | Код для заказа |
|---|---|---|---|
| 56FCT-B | 0.03 | Инженерный пластик | 569906 |

# Инструмент для снятия контактов



Таблица: Технические характеристики инструмента для снятия контактов

| Модель | Вес (кг) | Материал | Код для заказа |
|---|---|---|---|
| CRT-50 | 1.02 | Сталь | 509991 |

* Используется для демонтажа и снятия контактных соединений для последующего обслуживания.

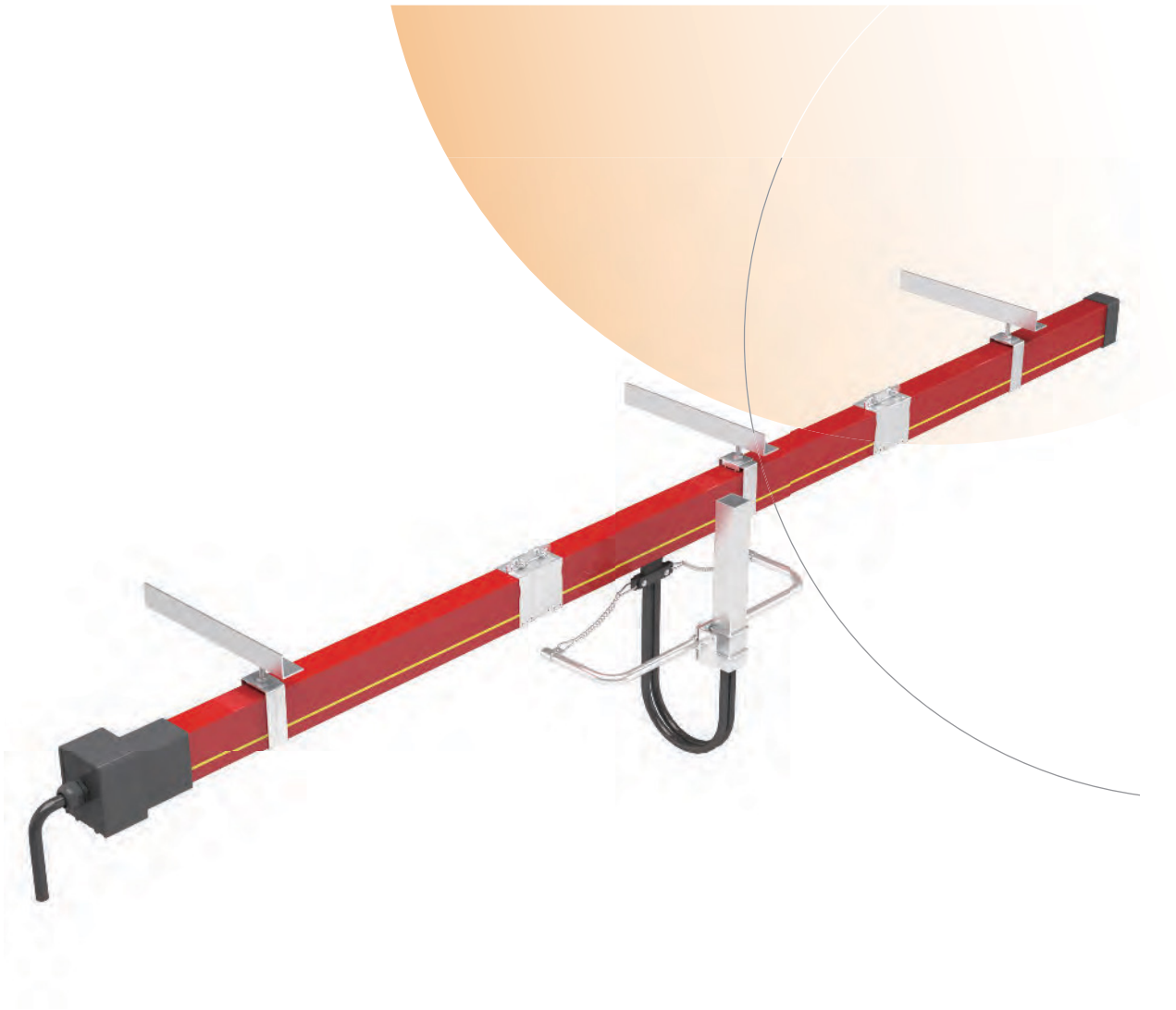

# HFP52

## Серия закрытых токопроводящих шин

Anneng Electric

ТРОЛЛЕЙНЫЙ ШИНОПРОВОД

Anneng.ru

Anneng Electric
ТРОЛЛЕЙНЫЙ ШИНОПРОВОД

# Рельсовый проводник серии HFP52 50A

Закрытый троллейный шинопровод серии HFP52 представляет собой токопроводящую шину (4-7 жил), защищенную от прикосновения (IP 23), для внутренних и наружных установок. Они представляют собой токопроводящие линии в жестком ПВХ-корпусе с различным сечением медных жил на номинальные токи 50-140 А. Предназначен для запитки кранов и других движущихся механизмов. Напряжение 380/660V

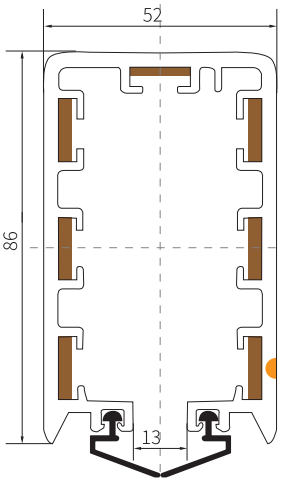


7P

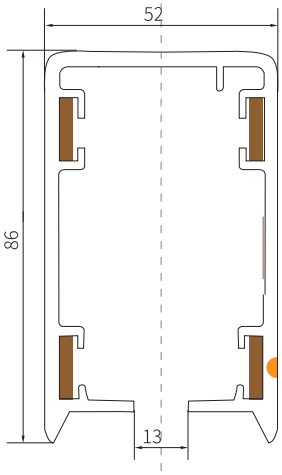


4P

Описание HFP52

HFP52 — код многополюсной закрытой токопроводящей системы

n — площадь поперечного сечения проводника (мм²)
m — номинальная нагрузочная способность по току (А)

• Количество полюсов: 4(5,6,7)

• Ширина одного медного проводника — 12,5 мм

• Длина: 4 м, возможно изготовление других длин, но не более 6 м

• Расстояние между опорами: для прямых участков расстояние между опорами — 1,2 м

• Изогнутые участки:
Минимальный радиус изгиба: R = 1,5 м
Только для 4-полюсных систем

Таблица: Технические характеристики рельсового проводника

| Тип | Кол-во полюсов | Сечение одного полюса (мм²) | Номинальный ток (А) | Электрический зазор (мм) | Номинальное напряжение (В) | Сопротивление (Ω/км) | Масса (кг) | Код заказа |
|---|---|---|---|---|---|---|---|---|
| HFP52-4-10/50 | 4 | 10 | 50 | 55 | 600 | 1.656 | 2.05 | 521014 |
| HFP52-5-10/50 | 5 | 10 | 50 | 15 | 600 | 1.656 | 2.14 | 521015 |
| HFP52-6-10/50 | 6 | 10 | 50 | 15 | 600 | 1.656 | 2.23 | 521016 |
| HFP52-7-10/50 | 7 | 10 | 50 | 15 | 600 | 1.656 | 2.32 | 521017 |
| HFP52-4-15/80 | 4 | 15 | 80 | 55 | 600 | 1.137 | 2.32 | 521514 |
| HFP52-5-15/80 | 5 | 15 | 80 | 15 | 600 | 1.137 | 2.44 | 521515 |
| HFP52-6-15/80 | 6 | 15 | 80 | 15 | 600 | 1.137 | 2.58 | 521516 |
| HFP52-7-15/80 | 7 | 15 | 80 | 15 | 600 | 1.137 | 2.71 | 521517 |

| Тип | Кол-во полюсов | Сечение одного полюса (мм²) | Номинальный ток (А) | Электрический зазор (мм) | Номинальное напряжение (В) | Сопротивление (Ω/км) | Масса (кг) | Код заказа |
|---|---|---|---|---|---|---|---|---|
| HFP52-4-20/100 | 4 | 20 | 100 | 55 | 600 | 1.011 | 2.47 | 522014 |
| HFP52-5-20/100 | 5 | 20 | 100 | 15 | 600 | 1.011 | 2.65 | 522015 |
| HFP52-6-20/100 | 6 | 20 | 100 | 15 | 600 | 1.011 | 2.83 | 522016 |
| HFP52-7-20/100 | 7 | 20 | 100 | 15 | 600 | 1.011 | 2.99 | 522017 |
| HFP52-4-25/120 | 4 | 25 | 120 | 55 | 600 | 0.713 | 2.63 | 522514 |
| HFP52-5-25/120 | 5 | 25 | 120 | 15 | 600 | 0.713 | 2.83 | 522515 |
| HFP52-6-25/120 | 6 | 25 | 120 | 15 | 600 | 0.713 | 3.02 | 522516 |
| HFP52-7-25/120 | 7 | 25 | 120 | 15 | 600 | 0.713 | 3.27 | 522517 |
| HFP52-4-35/140 | 4 | 35 | 140 | 55 | 600 | 0.522 | 2.97 | 523514 |
| HFP52-5-35/140 | 5 | 35 | 140 | 15 | 600 | 0.522 | 3.25 | 523515 |
| HFP52-6-35/140 | 6 | 35 | 140 | 15 | 600 | 0.522 | 3.58 | 523516 |
| HFP52-7-35/140 | 7 | 35 | 140 | 15 | 600 | 0.522 | 3.87 | 523517 |

# Токосъёмник для HFP52 25A/40A (4 жилы, кабель L-1м)

52JD-4/25
52JD-4/40

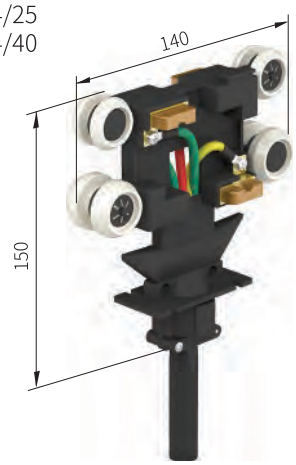


Применяется в составе закрытого троллейного шинопровода HFP52. Токосъёмник для HFP52 предназначен для передачи электроэнергии на движущиеся механизмы. Передача тока осуществляется с помощью подпружиненных угольных щеток.

- Токосъёмник 25A используется для токопроводов с током от 35A до 50A.
- Токосъёмник 40A используется для токопроводов с током от 65A до 120A.
- Тяговое устройство см. на стр. 31.

Соединительный кабель
25A, 2.5mm² / core × 4
40A, 4.0 mm² / core × 4 + 2.5 mm² / core × 1
0.8m длинна, возможна поставка кабелей большей длины.

| Модель | Вес (кг) | Кол-во полюсов | Номинальный ток | Код для заказа |
|---|---|---|---|---|
| 52JD-4/25 | 0.52 | 4 | 25 A | 523125 |
| 52JD-4/40 | 0.61 | 4 | 40 A | 523140 |

# Токосъёмник для HFP52 25A/40A (7 жил, кабель L-1м)

52JD-7/25 52JD-7/40

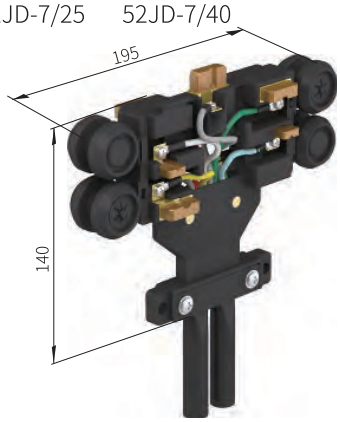


Тяговое устройство см. на стр. 41.

Соединительный кабель

Применяется в составе закрытого троллейного шинопровода HFP52. Токосъёмник для HFP52 предназначен для передачи электроэнергии на движущиеся механизмы. Передача тока осуществляется с помощью подпружиненных угольных щеток.

25A, 2.5 mm² / core × 9
40A, 4.0 mm² / core × 5 + 2.5 mm² / core × 4
1m длина, возможна поставка кабелей большей длины.

3 или более токосъёмников можно использовать параллельно, но только на прямых участках и только с тягой 568C/55.

| Модель | Вес (кг) | Кол-во полюсов | Номинальный ток | Код для заказа |
|---|---|---|---|---|
| 52JD-7/25 | 0.98 | 7 | 25 A | 523225 |
| 52JD-7/40 | 1.07 | 7 | 40 A | 523240 |

# Щетка медно-графитовая для HFP52

Применяется в составе закрытого троллейного шинопровода HFP52. Комплектующая в токосъёмнике.

52TS-1



52TS-2

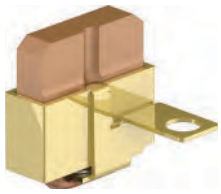

Таблица: Технические характеристики щетки медно-графитовой

| Модель | Вес (кг) | Код для заказа | Примечание |
|---|---|---|---|
| 52TS-1 | 0.03 | 523101 | Применяется для: 52JD-4/25,52JD-4/40 52JD-7/25,52JD-7/40 |
| 52TS-2 | 0.03 | 523102 | Применяется для: 52JD-7/25,52JD-7/40 |

# Вводная направляющая токосъёмника (раструб) для HFP52

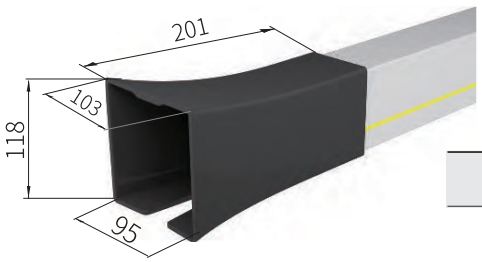


Применяется в составе закрытого троллейного шинопровода HFP52. Необходим для ввода токосъёмника в рельсовый проводник.

Таблица: Технические характеристики вводной направляющей

| Модель | Вес | Материал | Код продукта |
|---|---|---|---|
| 52TG | 0.50 | Инжекционный пластик | 523752 |

# Подвесной механизм токосъёмника вводной направляющей для HFP52

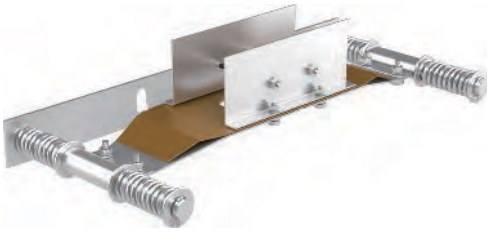

Применяется в составе закрытого троллейного шинопровода HFP52. Необходим для удержания токосъёмника.

Таблица: Технические характеристики подвесного механизма

| Модель | Код продукта |
|---|---|
| 52FTW | 525080 |

# Крышка стыковая для HFP52

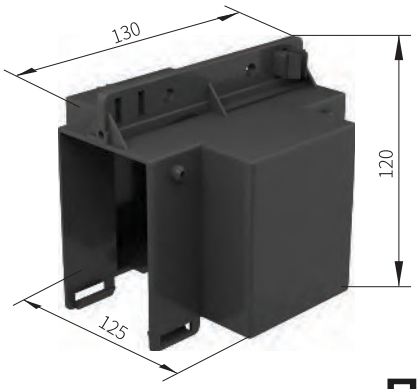


Применяется в составе закрытого троллейного шинопровода HFP52. Необходима для соеденения рельсового проводника меджу собой.

| Модель | Вес | Материал | Код продукта |
|---|---|---|---|
| 52LJ-5 | 0.22 | Инженерный пласти | 523405 |

# Подвес якорный для HFP52

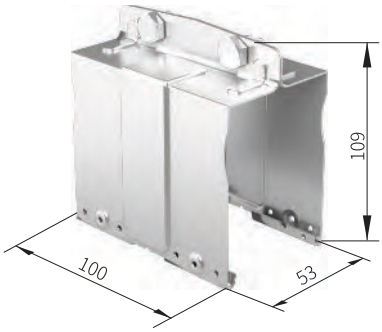


Применяется в составе закрытого троллейного шинопровода HFP52. Необходим для закрепления рельсового проводника на высоте.

| Модель | Вес | Материал | Код продукта |
|---|---|---|---|
| 52LJ-8 | 0.26 | Оцинкованная сталь | 523408 |

# Подвес скользящий/фиксирующий для HFP52

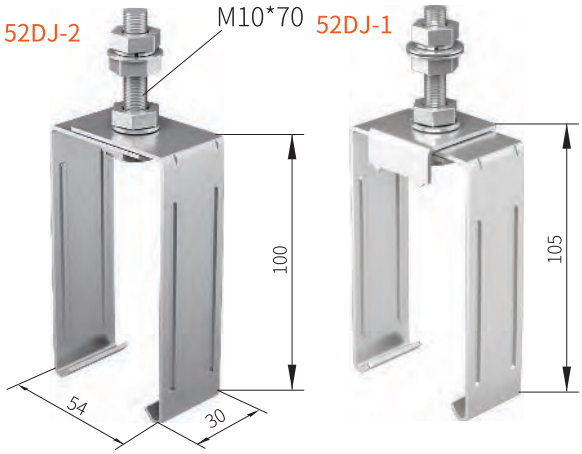


| Модель | Вес | Материал | Код продукта |
|---|---|---|---|
| 52DJ-2 | 0.17 | Оцинкованная сталь | 523911 |
| 52DJ-1 | 0.21 | Оцинкованная сталь | 523901 |

# Клемма соединительная для HFP52 80A

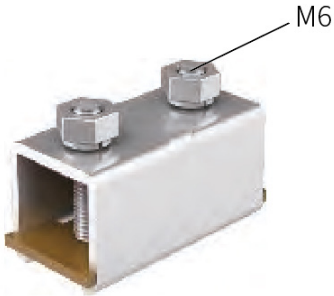


Применяется в составе закрытого троллейного шинопровода HFP52. Необходим для закрепления рельсового проводника на высоте.

| Модель | Вес | Материал | Код продукта |
|---|---|---|---|
| 52JT-80A | 0.041 | Наружная часть — оцинкованная сталь, контакт — медь | 520001 |
| 52JT-120A | 0.048 | | 520002 |
| 52JT-140A | 0.052 | | 520003 |

Применяется в составе закрытого троллейного шинопровода HFP52. Необходим для закрепления рельсового проводника на высоте.

# Крышка концевая для HFP52

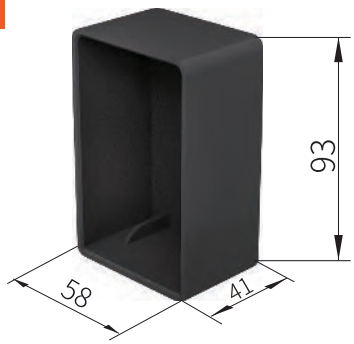


Применяется в составе закрытого троллейного шинопровода HFP52. Необходима для закрытия медных контактов с торца шинопровода.

| Модель | Вес | Материал | Код продукта |
|---|---|---|---|
| 52DM | 0.05 | Инженерный пластик | 523701 |

# Концевой подвод питания HFP52 (без клемм)

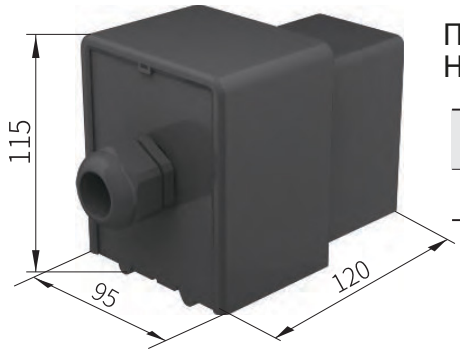


Применяется в составе закрытого троллейного шинопровода HFP52. Необходима для подачи электропитания.

| Модель | Вес | Материал | Код продукта |
|---|---|---|---|
| 52DG | 0.22 | Инженерный пластик | 524695 |

# Троллейный шинопровод серии HFP60

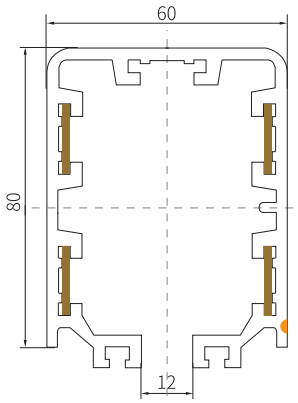


Описание HFP60

n = сечение одного проводника (мм²)
m = номинальный ток (A)

HFP60-4-n/m
HFP60 = код многополюсного закрытого токопровода
• Количество полюсов: 4
• Ширина одного канала для меди: 15.0 мм
• Длина: 4 м, возможна поставка других длин, но не более 6 м.
• Расстояние между опорами: 1.2 м
• Изгиб: 1800 мм (1.8 м)
Только для систем с 4 полюсами

| Тип | Полюса | Сечение проводника (мм²) | Макс. ток (A) | Расстояние утечки (мм) | Макс. напряжение (В) | Сопротивление (Ω/км) | Масса (кг) | Код заказа |
|---|---|---|---|---|---|---|---|---|
| HFP60-4-10/50 | 4 | 10 | 50 | 34 | 600 | 1.656 | 2.37 | 591014 |
| HFP60-4-15/80 | 4 | 15 | 80 | 34 | 600 | 1.193 | 2.49 | 591514 |
| HFP60-4-20/100 | 4 | 20 | 100 | 34 | 600 | 1.011 | 2.63 | 592014 |
| HFP60-4-25/120 | 4 | 25 | 120 | 34 | 600 | 0.761 | 2.75 | 592514 |
| HFP60-4-35/140 | 4 | 35 | 140 | 34 | 600 | 0.542 | 3.12 | 593514 |

# Токосъемник серия 60 JD

60JD-4/25
60JD-4/40

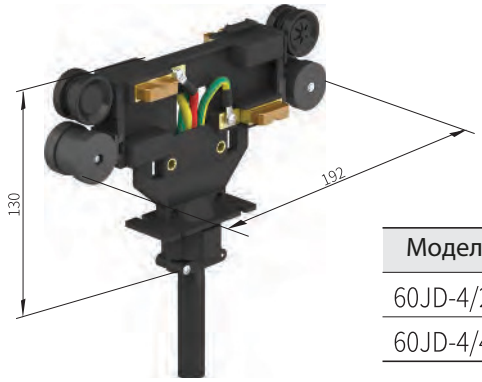


Подключающий кабель

- 25 А: 2.5 мм² × 4 жилы
- 40 А: 4.0 мм² × 3 жилы + 2.5 мм² × 1 жила
- Длина кабеля: 0.8 м (доступны более длинные кабели по запросу)

| Модель | Вес | Полюса | Номинальный ток | Код заказа |
|---|---|---|---|---|
| 60JD-4/25 | 0.65 | 4 | 25 А | 593125 |
| 60JD-4/40 | 0.75 | 4 | 40 А | 593140 |

60JDS-4/40
60JDS-4/60

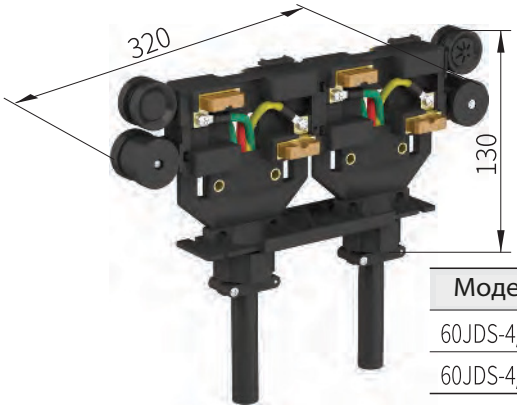


Подключающий кабель

- 40 А: 2.5 мм² × 8 жил
- 60 А: 4.0 мм² × 6 жил + 2.5 мм² × 2 жил
- Длина кабеля: 0.8 м (возможно увеличение по запросу)

| Модель | Вес | Полюса | Номинальный ток | Код заказа |
|---|---|---|---|---|
| 60JDS-4/40 | 1.30 | 4 | 40 А | 593240 |
| 60JDS-4/60 | 1.50 | 4 | 60 А | 593260 |

# Угольная щетка

60TS-1

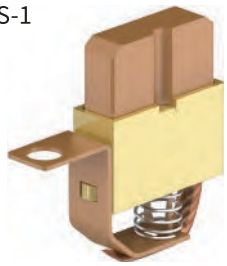

Применяется для:
- 60JD-4/25, 60JD-4/40, 60JDS-4/40, 60JD-4/60

| Модель | Вес | Код заказа | Примечание |
|---|---|---|---|
| 60TS-1 | 0.04 | 593101 | Используется с 60JD-4/25,60JD-4/40 60JD-4/60 |

# Токосъемник

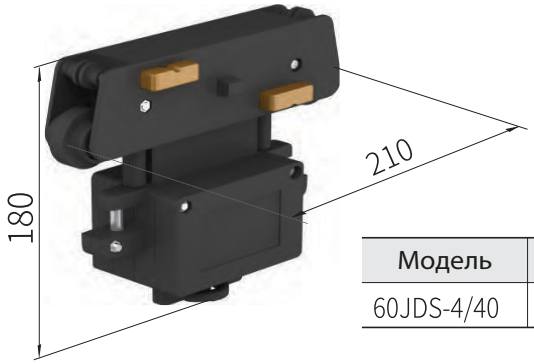


Кабель подключения

- 40 А
- 4.0 мм² × 3 жилы + 2.5 мм² × 1 жила
- Кабель подключается пользователем

| Модель | Вес | Полюса | Мощность | Код заказа |
|---|---|---|---|---|
| 60JDS-4/40 | 0.68 | 4 | 40 А | 593340 |

Anneng Electric
ТРОЛЛЕЙНЫЙ ШИНОПРОВОД

# Буксировочное устройство

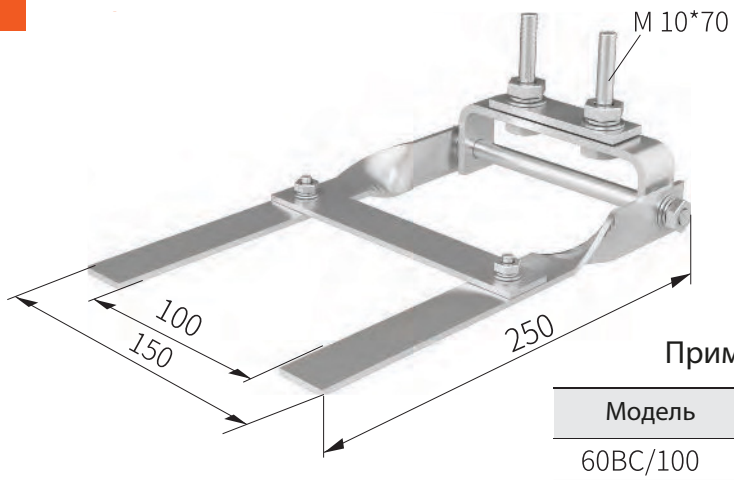


Применяется только для 60JDS-4/40

| Модель | Вес | Материал | Код заказа |
|---|---|---|---|
| 60BC/100 | 0.85 | Сталь | 595010 |

# Соединитель

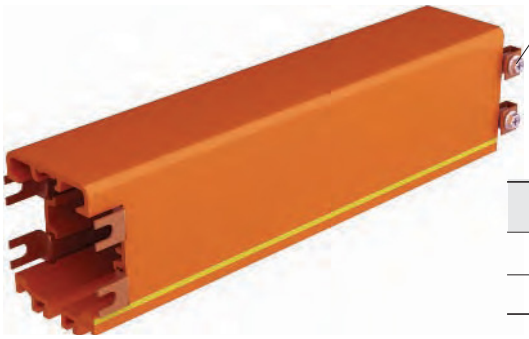


Заводская сборка: Поставляется в собранном виде

| Модель | Вес | Материал | Код заказа |
|---|---|---|---|
| 60JT-8 | 0.015 | Сталь | 590008 |
| 60JT-10 | 0.018 | Сталь | 590010 |

# Подвесы

Плавающий подвес

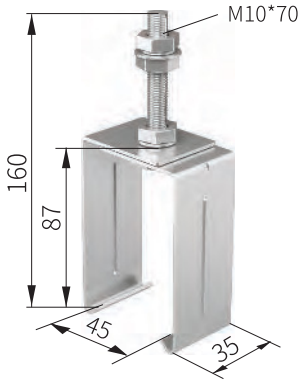


Фиксированный подвес

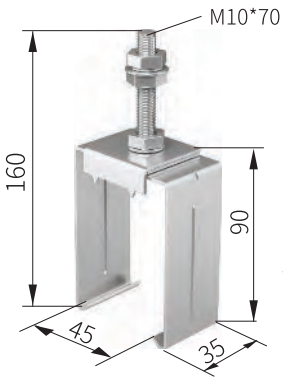


- Используется с изогнутыми соединениями
- Крепеж под болт M10×70

| Модель | Вес | Материал | Код заказа |
|---|---|---|---|
| 60DJ-2 | 0.18 | Сталь | 593911 |
| 60DJ-1 | 0.21 | Сталь | 593901 |

# Соединительная коробка

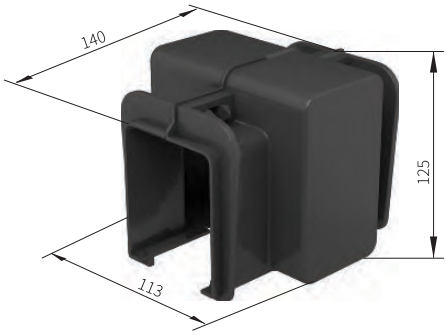


- Самофиксирующаяся конструкция
- Установка очень проста
- Может использоваться с резиновым уплотнением Ø3 мм

| Модель | Вес | Материал | Код заказа |
|---|---|---|---|
| 60LJ-5 | 0.175 | Пластик | 593405 |

## Концевая крышка

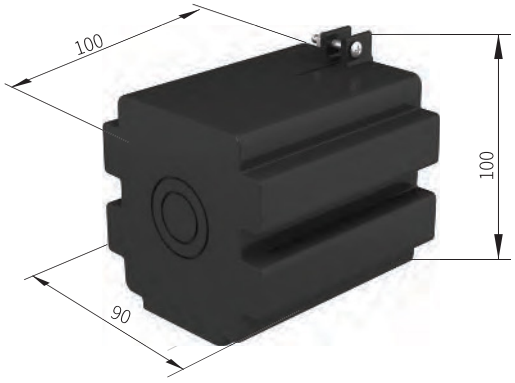


| Модель | Вес | Материал | Код заказа |
|---|---|---|---|
| 60DM | 0.11 | Пластик | 593701 |

## Концевой питатель

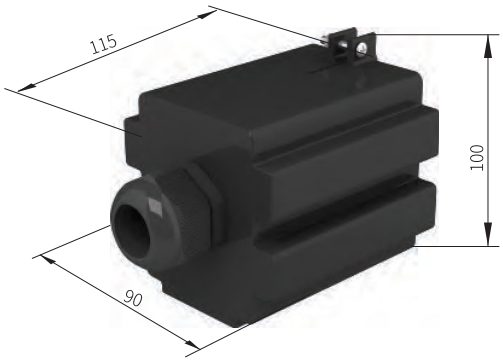


| Модель | Вес | Материал | Код заказа |
|---|---|---|---|
| 60DG | 0.14 | Пластик | 594601 |

# Троллейный шинопровод серия HFP95

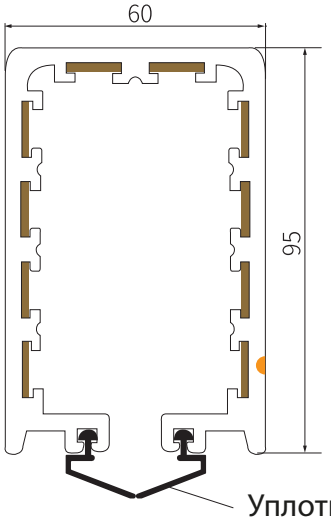


Основные параметры:

- HFP95-4/n - 4 полюса / n – сечение проводника в мм$^2$
- HFP95-5/n - 5 полюсов / n – сечение проводника в мм$^2$
- Сечение медного проводника: 12.0 мм
- Длина: стандарт – 4 м (максимум – 6 м)
- Минимальный радиус изгиба: 1800 мм, R = 1.8 м
- Шаг опоры: 1.2 м

Уплотнительная полоса заказывается отдельно

## Технические характеристики

| Тип | Полюса | Сечение проводника (мм$^2$) | Макс. ток (А) | Утечка (мм) | Макс. напряжение (В) | Сопротивление (Ω/км) | Масса (кг) | Код заказа |
|---|---|---|---|---|---|---|---|---|
| HFP95-5-10/50 | 5 | 10 | 50 | 20 | 660 | 1.656 | 3.20 | 951005 |
| HFP95-5-15/80 | 5 | 15 | 80 | 20 | 660 | 1.193 | 3.28 | 951505 |
| HFP95-5-20/100 | 5 | 20 | 100 | 20 | 660 | 1.011 | 3.51 | 952005 |
| HFP95-6-10/50 | 6 | 10 | 50 | 20 | 660 | 1.656 | 3.16 | 951006 |
| HFP95-6-15/80 | 6 | 15 | 80 | 20 | 660 | 1.193 | 3.41 | 951506 |
| HFP95-6-20/100 | 6 | 20 | 100 | 20 | 660 | 1.011 | 3.68 | 952006 |
| HFP95-7-10/50 | 7 | 10 | 50 | 20 | 660 | 1.656 | 3.25 | 951007 |

Anneng Electric
ТРОЛЛЕЙНЫЙ ШИНОПРОВОД

| Тип | Полюса | Сечение проводника (мм²) | Макс. ток (А) | Утечка (мм) | Макс. напряжение (В) | Сопротивление (Ω/км) | Масса (кг) | Код заказа |
|---|---|---|---|---|---|---|---|---|
| HFP95-7-15/80 | 7 | 15 | 80 | 20 | 660 | 1.193 | 3.56 | 951507 |
| HFP95-7-20/100 | 7 | 20 | 100 | 20 | 660 | 1.011 | 3.88 | 952007 |
| HFP95-8-10/50 | 8 | 10 | 50 | 20 | 660 | 1.656 | 3.34 | 951008 |
| HFP95-8-15/80 | 8 | 15 | 80 | 20 | 660 | 1.193 | 3.70 | 951508 |
| HFP95-8-20/100 | 8 | 20 | 100 | 20 | 660 | 1.011 | 4.04 | 952008 |
| HFP95-9-10/50 | 9 | 10 | 50 | 20 | 660 | 1.656 | 3.42 | 951009 |
| HFP95-9-15/80 | 9 | 15 | 80 | 20 | 660 | 1.193 | 3.77 | 951509 |
| HFP95-9-20/100 | 9 | 20 | 100 | 20 | 660 | 1.011 | 4.24 | 952009 |
| HFP95-10-10/50 | 10 | 10 | 50 | 20 | 660 | 1.656 | 3.54 | 951010 |
| HFP95-10-15/80 | 10 | 15 | 80 | 20 | 660 | 1.193 | 3.98 | 951510 |
| HFP95-10-20/100 | 10 | 20 | 100 | 20 | 660 | 1.011 | 5.21 | 952010 |

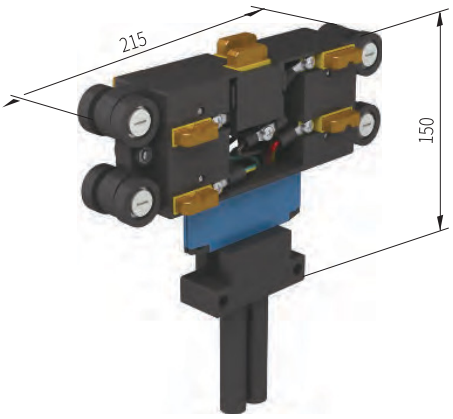


## Токосъёмник

Токосъёмник для прямых участков (используется только с 56BC/53)
Подключающий кабель:
- 25 А — 2.5 мм² / жила
- 40 А — 4.0 мм² / жила
- Длина кабеля 1.0 м (доступны более длинные по запросу)

| Тип | Масса (кг) | Полюса | Номинальный ток | Код заказа |
|---|---|---|---|---|
| 95JD-5/25 | 1.05 | 5 | 25 A | 953125 |
| 95JD-5/40 | 1.13 | 5 | 40A | 953140 |
| 95JD-8/25 | 1.25 | 8 | 25A | 953225 |
| 95JD-8/40 | 1.35 | 8 | 40A | 953240 |
| 95JD-10/25 | 1.45 | 10 | 25A | 953325 |
| 95JD-10/40 | 1.60 | 10 | 40A | 953340 |

## Токосъёмник для криволинейных участков

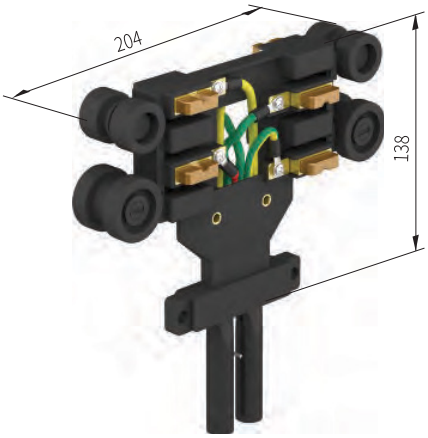


Используется при радиусе ≥ 1800 мм
Модель токосъёмника: 95JDR
Применяется в системах 56BC/53 и 56BC/55
Подключающий кабель:
- 25 А — 2.5 мм² / жила
- 40 А — 4.0 мм² / жила
- Длина кабеля 1.0 м (возможны другие длины по запросу)

| Тип | Масса (кг) | Полюса | Номинальный ток | Код заказа |
|---|---|---|---|---|
| 95JDR-5/25 | 0.85 | 5 | 25 A | 958125 |
| 95JDR-5/40 | 0.89 | 5 | 40A | 958140 |
| 95JDR-6/25 | 0.94 | 6 | 25A | 958225 |
| 95JDR-6/40 | 0.99 | 6 | 40A | 958240 |
| 95JDR-8/25 | 1.22 | 8 | 25A | 958325 |
| 95JDR-8/40 | 1.32 | 8 | 40A | 958340 |

# Угольная щётка

95TS-1



| Тип | Масса (кг) | Код заказа | Примечание |
|---|---|---|---|
| 95TS-1 | 0.04 | 953101 | Используется с 95JD & 95JDR |

# Соединительная коробка

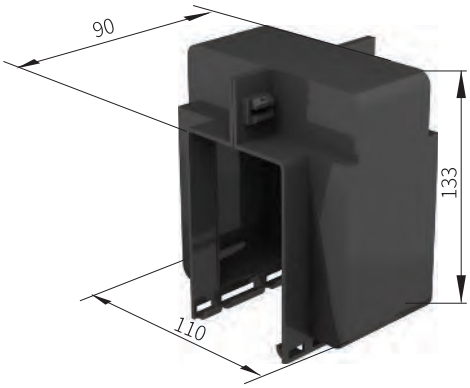


С функцией самофиксации. Простая установка, высокая надёжность, монтаж очень простой.

| Модель | Вес (кг) | Материал | Код для заказа |
|---|---|---|---|
| 95LJ-1 | 0.11 | Инж. пластик | 953401 |

# Питание посередине (с метровым кабелем)

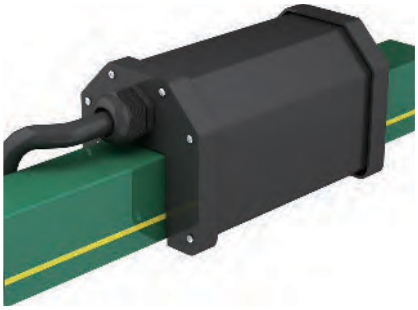

Символьное обозначение:
X/m — длина подводящего участка, например:
95ZG/1000-8/50/A означает: 8 полюсов, 50A, длина подводящего участка 1 метр.
Стандартная длина — 1 метр, возможно изготовление до 4 м (не более 4 м).

| Модель | Код для заказа |
|---|---|
| 95ZG/1000-X/m | 954699 |

# Подвесы

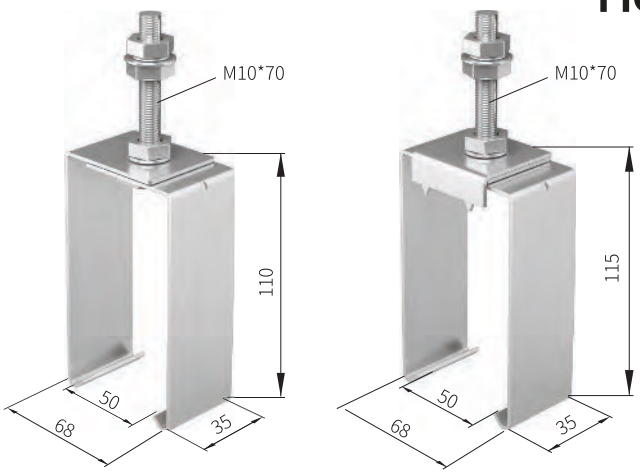


| Модель | Вес (кг) | Материал | Код для заказа |
|---|---|---|---|
| 95DJ-2 | 0.23 | Сталь | 953911 |

| Модель | Вес (кг) | Материал | Код для заказа |
|---|---|---|---|
| 95DJ-1 | 0.26 | Сталь | 953901 |

Anneng Electric
ТРОЛЛЕЙНЫЙ ШИНОПРОВОД

# Заглушка

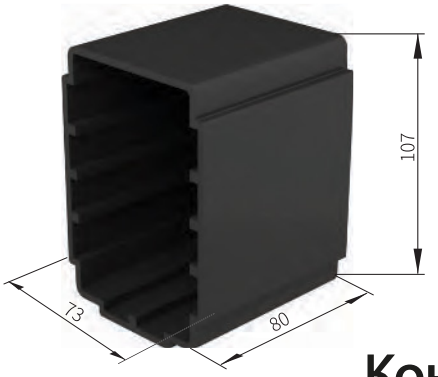


| Модель | Вес (кг) | Материал | Код для заказа |
|---|---|---|---|
| 95DM | 0.10 | Инж. пластик | 953701 |

# Концевая подводка питания

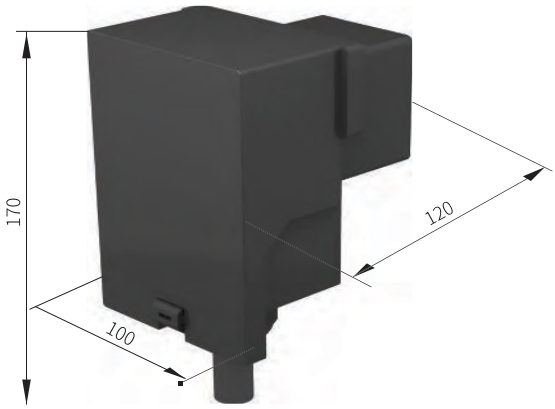


| Модель | Вес (кг) | Материал | Код для заказа |
|---|---|---|---|
| 95DG | 0.28 | Инж. пластик | 954695 |

# Пластиковая и алюминиевая закрытая система токопроводов

## Пластиковая система токопроводов

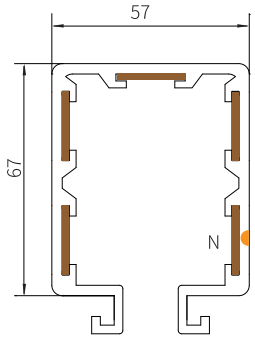


Описание HFP-4
HFP-4(5)-n/m
HFP = Закрытый пластиковый токопровод
4(5) = Количество полюсов
n = Площадь поперечного сечения проводника (мм²)
m = Номинальный ток (A)

- Стандартная длина: 4 м (максимум до 6 м).
- Шаг крепления: 1.2 м для прямых участков.
- Минимальный радиус изгиба: 1200 мм (R≥1.2 м)
- Ширина проводника: 17.6 мм (N – нейтраль)

| Тип | Полюса | Сечение проводника (мм²) | Макс. ток (A) | Возд. зазор (мм) | Макс. напряжение (В) | Сопротивление (Ω/км) | Масса (кг) | Код заказа |
|---|---|---|---|---|---|---|---|---|
| HFP-4-10/50 | 4 | 10 | 50 | 30 | 660 | 1.656 | 2.61 | 571014 |
| HFP-4-15/80 | 4 | 15 | 80 | 30 | 660 | 1.193 | 2.77 | 571514 |
| HFP-4-20/100 | 4 | 20 | 100 | 30 | 660 | 1.011 | 2.89 | 572014 |
| HFP-4-25/120 | 4 | 25 | 120 | 30 | 660 | 0.761 | 3.02 | 572514 |
| HFP-4-35/140 | 4 | 35 | 140 | 30 | 660 | 0.542 | 3.29 | 573514 |
| HFP-4-50/170 | 4 | 50 | 170 | 30 | 660 | 0.379 | 3.73 | 575014 |

## Алюминиевая система токопроводов

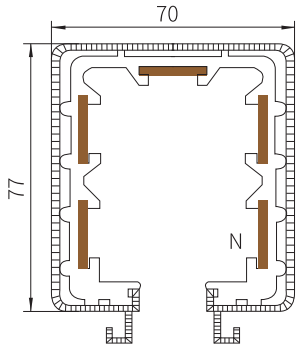


Описание HFP-4
HFJ-4(5)-n/m
n = Сечение проводника (мм²)
m = Номинальный ток (A)
HFJ = Закрытый алюминиевый токопровод
4(5) = Количество полюсов

- Стандартная длина: 4 м (до 6 м макс.)
- Шаг крепления: 1.2 м для прямых участков.
- Минимальный радиус изгиба: 1500 мм (R≥1.5 м)
- Ширина проводника: 17.6 мм (N – нейтраль)

| Тип | Полюса | Сечение проводника (мм²) | Макс. ток (A) | Возд. зазор (мм) | Макс. напряжение (В) | Сопротивление (Ω/км) | Масса (кг) | Код заказа |
|---|---|---|---|---|---|---|---|---|
| HFJ-4-10/50 | 4 | 10 | 50 | 25 | 660 | 1.656 | 3.03 | 581014 |
| HFJ-4-15/80 | 4 | 15 | 80 | 25 | 660 | 1.193 | 3.19 | 581514 |
| HFJ-4-20/100 | 4 | 20 | 100 | 25 | 660 | 1.011 | 3.31 | 582014 |
| HFJ-4-25/120 | 4 | 25 | 120 | 25 | 660 | 0.761 | 3.44 | 582514 |
| HFJ-4-35/140 | 4 | 35 | 140 | 25 | 660 | 0.542 | 3.71 | 583514 |
| HFJ-4-50/170 | 4 | 50 | 170 | 25 | 660 | 0.379 | 4.15 | 585014 |

# Типы токопроводов (Серия 40, 16-полюсная)

## Серия HFP40

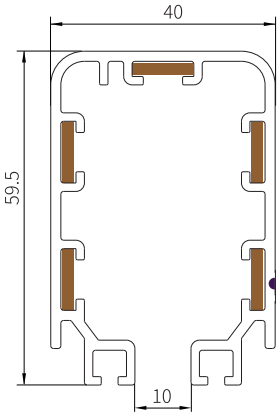


Описание HFP40:

HFP = Закрытая токопроводящая система
x = Количество полюсов
y = Площадь сечения проводника (мм²)
m = Номинальный ток (A)
Ширина медного проводника: 10 мм

- Стандартная длина: 4 м (макс. 6 м)
- Шаг крепления: 1.2 м, для прямых участков
- Минимальный радиус изгиба: 1200 мм (R ≥ 1.2 м)

## Технические данные (Серия HFP40)

| Тип | Полюса | Сечение проводника (мм²) | Макс. ток (A) | Возд. зазор (мм) | Макс. напряжение (В) | Сопротивление (Ω/км) | Масса (кг) | Код заказа |
|---|---|---|---|---|---|---|---|---|
| HFP40-4-10/50 | 4 | 10 | 50 | 20 | 660 | 1.656 | 1.35 | 401014 |
| HFP40-4-15/80 | 4 | 15 | 80 | 20 | 660 | 1.137 | 1.55 | 401514 |
| HFP40-5-10/50 | 5 | 10 | 50 | 20 | 660 | 1.656 | 1.45 | 401015 |
| HFP40-5-15/80 | 5 | 15 | 80 | 20 | 660 | 1.137 | 1.68 | 401515 |

Anneng Electric
ТРОЛЛЕЙНЫЙ ШИНОПРОВОД

# 16-полюсная система токопроводов

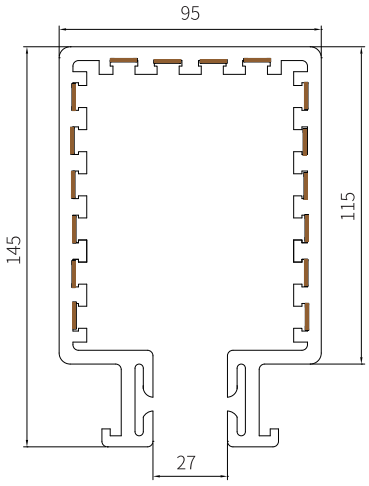


Стандартная длина: 4 м

Шаг крепления: 1.2 м для прямых участков1

Технические данные (16 полюсов)

| Тип | Полюса | Сечение проводника ($мм^2$) | Макс. ток (А) | Возд. зазор (мм) | Макс. напряжение (В) | Сопротивление (Ω/км) | Масса (кг) | Код заказа |
|---|---|---|---|---|---|---|---|---|
| HFP-16-10/50 | 16 | 10 | 50 | 16 | 660 | 1.656 | 5.46 | 961016 |
| HFP-16-15/80 | 16 | 15 | 80 | 16 | 660 | 1.193 | 6.14 | 961516 |



# Изолированный контактный рельс
# U12–M16–C15–H15–H19

Anneng Electric
ТРОЛЛЕЙНЫЙ ШИНОПРОВОД

Anneng.ru

# Изолированный контактный рельс U12, M16, C15, H15 и H19.

## Оглавление

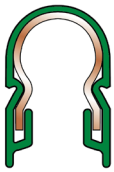

**Серия U12**
Изолированный однополюсный контактный рельс на токи: 10A, 40A, 100A. 84-91
Материал проводников: медь, сталь

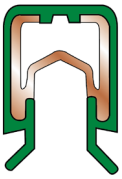

**Серия M16**
Изолированный однополюсный контактный рельс на ток 100A 92-98
Материал проводников: медь

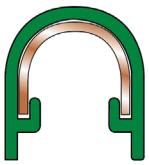

**Серия C15**
Изолированный однополюсный контактный рельс на ток 100A 99-101
Материал проводников: медь

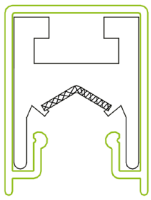

**Серия H15**
Изолированный однополюсный контактный рельс на ток 100A 102-104
Материал проводников: алюминий

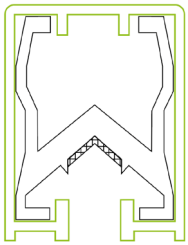

**Серия H19**
Изолированный однополюсный контактный рельс на токи: 100A, 300A. 105-107
Материал проводников: медь, алюминиевый проводник со стальной лентой

## ПРИМЕНЕНИЕ

Изолированный токопроводящий контактный рельс компании Anneng широко применяется для конвейерных систем, легких кранов, подъемников, лифтов, автоматических монорельсовых тележек, автоматических складских и сборочных систем, испытательных стендов, производственных линий, автоматических ворот и дверей, а также других устройств, требующих передачи данных и питания.

Сборный рельс Anneng представлен сериями U12, M16, C15, H15 и H19. Серия H19 особенно подходит для мобильных устройств с большим энергопотреблением.

## ОБЩЕЕ ОПИСАНИЕ

Изолированный токопроводящий рельс Anneng серий U12, M16, C15, H15 и H19 спроектирован в соответствии с современными международными требованиями безопасности. Уникальная конструкция изолированных рельс гарантирует максимальную безопасность при эксплуатации.
Высокое качество корпуса, плотно прилегающего к токоведущим рельсам, обеспечивает надежную защиту от случайного касания с проводниками.
Конструкция серий U12, M16, C15, H15 и H19 позволяет устанавливать требуемое количество проводников от 1 до 12 в ряд, расположенных при минимальном расстоянии между ними. Стандартная длина рельс – 6 метров, возможно изготовление и более коротких секций.
Продукция сертифицирована и зарегистрирована по стандартам CCC, CE и ISO9001.

## КРОНШТЕЙНЫ

Доступны различные типы кронштейнов: болтовые, защелкивающиеся и поворотные.
Стандартное расстояние между точками крепления шины на прямых участках – 600 мм, на поворотах – 300 мм.

## СОЕДИНИТЕЛИ

Соединители защелкивающегося типа обеспечивают надежное механическое соединение и крепление. Доступны варианты с изолированными корпусами. Компенсационные соединители требуются только при наличии температурных расширений на монорельсовой трассе.

## ПИТАЮЩИЕ КЛЕММЫ

Для питания линий предусмотрены варианты запитки концевым подводом питания (с краю) и линейным (на участках линии).

## НАПРАВЛЯЮЩИЕ ПЕРЕХОДЫ

Используются как окончание системы шин или для передачи тока от одного участка к другому (например, через выключатели, опускные участки и т. д.). Могут поставляться с подводящей клеммой или без нее.

## ИЗОЛИРУЮЩИЕ СЕКЦИИ

Эти компоненты применяются для секционирования цепей, организации технических отсеков и других задач. Могут поставляться с питающей клеммой или без неё.

## ИЗГИБЫ

Изолированные токопроводящие рельсы Anneng серий U12, M16, C15, H15 и H19 могут использоваться как на горизонтальных, так и на вертикальных изгибах. Доступны индивидуальные решения под конкретные условия монтажа.

## ТОКОСЪЁМКИ

Поставка токосъёмников возможна как в однополюсном так и блочном исполнении (от 1 до 12 полюсов) смонтированных на монтажной панели. В зависимости от серии и требуемых токов применяются односторонние и двухсторонние токосъемники.

Anneng Electric
ТРОЛЛЕЙНЫЙ ШИНОПРОВОД

# Изолированный контактный рельс U12 1 жила

## Инженерные данные внешнего кожуха

| Параметры | Стандартное исполнение Цвет: зеленый | Термостойкое исполнение Цвет: серый |
|---|---|---|
| Удельное сопротивление | 30-40kv/mm | 45kv/mm |
| Поверхностное сопротивление | 5 × $10^{15}$ Ohm x cm | 5 ×$10^{17}$ Ohm x cm |
| Сопротивление токопроводящему пробою | $10^{13}$ Ohm | $10^{15}$ Ohm |
| Стандарт | CTI600-1.1 | CTI600-1.1 |
| Прочность при изгибе | 75N/mm2 ±10% | 95N/mm2 ±10% |
| Прочность на разрыв | 50N/$mm^2$ ±10% | 50N/$mm^2$ ±10% |
| Рабочая температура | -30°C +55°C | -30°C +110°C |
| Огнестойкость | Класс B1, не выделяет горящих частиц, самозатухающий | |
| Химическая устойчивость | Бензин, минеральное масло, смазка | Конц. соляная кислота 25%, каустическая сода 50%, серная кислота до 50% |

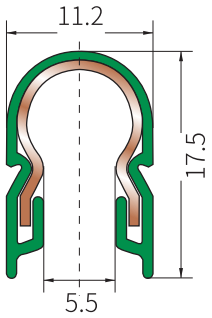


Описание U12:
U12/25 расшифровывается как:
U — Универсальный изолированный кожух
12 — Тип кожуха
25 — Площадь поперечного сечения проводника ($мм^2$)
Длина:
Стандартная длина шины — 6 м
Возможно изготовление шины меньшей длины по запросу
Монтаж:
Для прямых участков — 600 мм
Для изгибов — 300 мм

Применение:
Только для внутреннего применения. См. раздел “Инженерные данные кожуха”
Изгибы: Минимальный радиус изгиба: 400 мм, минимальный радиус в ограниченных условиях: 0.4 м

| Тип | U12/25 |
|---|---|
| Вес | 0.267 |
| Цвет кожуха: Зеленый(стандарт) | |
| Код (фаза,заземление) | 668116* 668216* |

| Высокотемпературный | |
|---|---|
| Код (фаза,заземление) | 668316* 668416* |

## Технические характеристики

| Тип шины | Сечение (мм2) | Расстояние утечки кожуха (мм) | Макс. напряжение (В) | Непрерывный ток (А) | Сопротивление (Ом/м) |
|---|---|---|---|---|---|
| U12/25C** | 25 | 30 | 660 | 100 | 0.745 |
| U12/25F** | 25 | 30 | 660 | 40 | 5.415 |
| U12/25E** | 25 | 30 | 660 | 10 | 31.56 |

Выбор шин

U12/25C — для питания, управления и передачи данных в стандартной среде
U12/25F — для неблагоприятной (коррозионной) среды
U12/25F-C — для передачи энергии и данных в коррозионной среде
Изолированный контактный рельс серии U12 представляет собой токопроводящую шину (1 жила), защищенную от прикосновения (IP 23), для внутренних и наружных установок. Паралельно устанавливается необходимое количество жил потребителю. Они представляют собой токопроводящие линии в гибком ПВХ-корпусе с различным сечением медных жил на номинальные токи 10-100А. Предназначен для запитки кранов и других движущихся механизмов. Напряжение 380/660V

# Комбинированный двойной токосъемник JDS2 для обоих направлений движения

JDS2/40

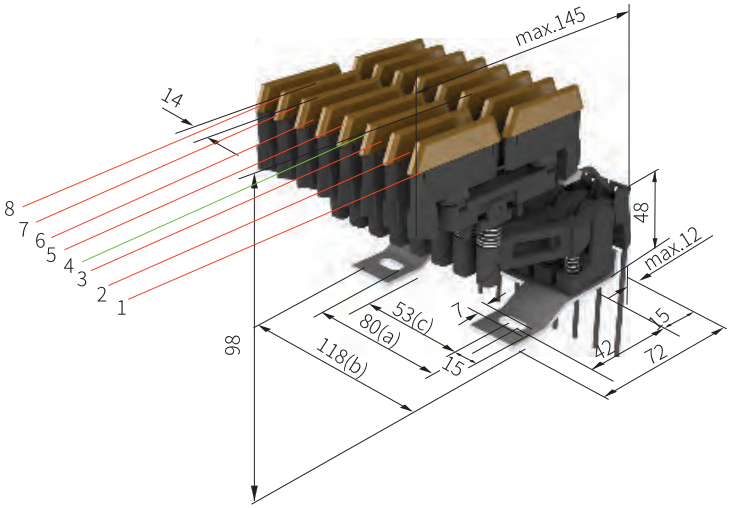


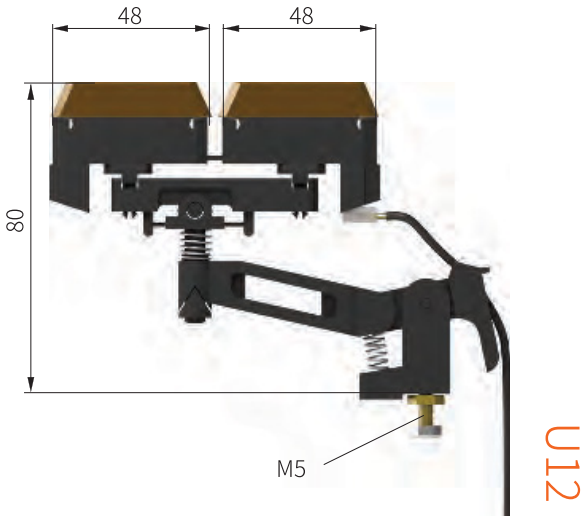


U12

Используется при расстоянии между проводниками 14 мм
Электрическая нагрузка:
• Контактное давление на щетку: 3.5N
• Горизонтальный поворот: ±15 мм
• Вертикальный ход: ±15 мм
• Заземление – 4-я щетка, может быть установлена в другом положении по запросу (напр. NO.4)

Характеристики комбинированного двойного токосъемника для обоих направлений движения

| Тип | Число контактов | Размер A | Размер B | Размер C | Вес (кг) | Основание | Артикул |
|---|---|---|---|---|---|---|---|
| JDS2/40 | - | - | - | - | 0.080 | - | 663200 |
| JDS2/40-1 | 1 | 80 | 118 | - | 0.165 | 8P (пустые позиции с 2 по 8) | 663201 |
| JDS2/40-2 | 2 | 80 | 118 | - | 0.245 | 8P (пустые позиции с 3 по 8) | 663202 |
| JDS2/40-3 | 3 | 80 | 118 | - | 0.325 | 8P (пустые позиции с 4 по 8) | 663203 |
| JDS2/40-4 | 4 | 80 | 118 | - | 0.405 | 8P (пустые позиции с 5 по 8) | 663204 |
| JDS2/40-5 | 5 | 80 | 118 | - | 0.495 | 8P (пустые позиции с 6 по 8) | 663205 |
| JDS2/40-6 | 6 | 80 | 118 | - | 0.575 | 8P (пустые позиции с 7 по 8) | 663206 |
| JDS2/40-7 | 7 | 80 | 118 | 53 | 0.735 | 8P (пустая только 8-я позиция) | 663207 |
| JDS2/40-8 | 8 | 80 | 118 | 53 | 0.825 | 8P (все позиции заняты) | 663208 |

Anneng Electric
ТРОЛЛЕЙНЫЙ ШИНОПРОВОД

Характеристики комбинированного двойного токосъемника для обоих направлений движения

| Тип | Число контактов | Размер A | Размер B | Размер C | Вес (кг) | Основание | Артикул |
|---|---|---|---|---|---|---|---|
| JDS2/40-9 | 9 | 80 | 146 | 53 | 0.925 | 10P (пустая только 10-я позиция) | 663209 |
| JDS2/40-10 | 10 | 80 | 146 | 53 | 1.005 | 10P (все позиции заняты) | 663210 |
| JDS2/40-11 | 11 | 120 | 174 | 80 | 1.125 | 11P | 663211 |
| JDS2/40-12 | 12 | 120 | 174 | 80 | 1.205 | 12P | 663212 |

# Комбинированный двойной токосъемник JDA2 для обоих направлений движения

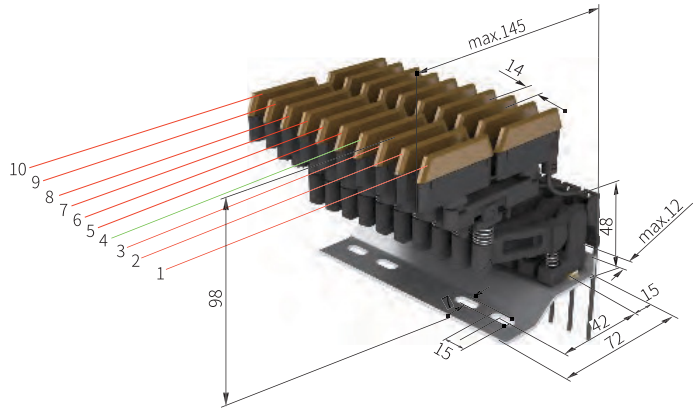


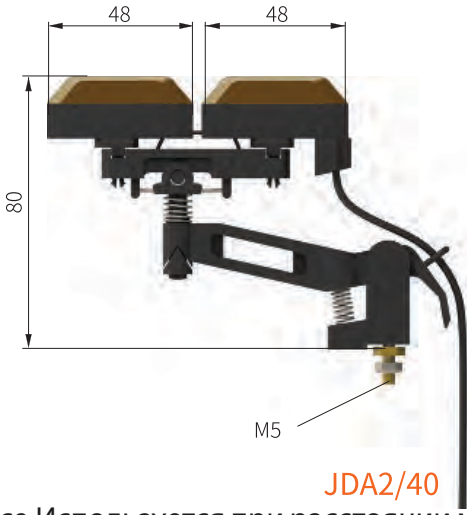


JDA2/40

(Двусторонняя подача тока)
Конструкция объединяет щетку и держатель в одном корпусе.Используется при расстоянии между проводниками 14 мм
Электрическая нагрузка:
- 20A: с кабелем 2.5 мм$^2$ × 1
- 40A: с кабелем 4.0 мм$^2$ × 1
- Контактное давление на щетку: 3.5N
- Горизонтальный поворот: ±15 мм
- Вертикальный ход: ±15 мм
- Заземление – 4-я щетка, может быть установлена в другом положении по запросу

Характеристики комбинированного двойного токосъемника для обоих направлений движения

| Тип | Число контактов | Размер A | Размер B | Размер C | Вес (кг) | Основание | Артикул |
|---|---|---|---|---|---|---|---|
| JDA2/40 | - | - | - | - | 0.080 | - | 663250 |
| JDA2/40-1 | 1 | 80 | 118 | - | 0.165 | 8P (пустые позиции с 2 по 8) | 663251 |
| JDA2/40-2 | 2 | 80 | 118 | - | 0.245 | 8P (пустые позиции с 3 по 8) | 663252 |
| JDA2/40-3 | 3 | 80 | 118 | - | 0.325 | 8P (пустые позиции с 4 по 8) | 663253 |
| JDA2/40-4 | 4 | 80 | 118 | - | 0.405 | 8P (пустые позиции с 5 по 8) | 663254 |
| JDA2/40-5 | 5 | 80 | 118 | - | 0.495 | 8P (пустые позиции с 6 по 8) | 663255 |
| JDA2/40-6 | 6 | 80 | 118 | - | 0.575 | 8P (пустые позиции с 7 по 8) | 663256 |
| JDA2/40-7 | 7 | 80 | 118 | 53 | 0.735 | 8P (пустая только 8-я позиция) | 663257 |
| JDA2/40-8 | 8 | 80 | 118 | 53 | 0.825 | 8P (все позиции заняты) | 663258 |

Характеристики комбинированного двойного токосъемника для обоих направлений движения

| Тип | Число контактов | Размер A | Размер B | Размер C | Вес (кг) | Основание | Артикул |
|---|---|---|---|---|---|---|---|
| JDA2/40-9 | 9 | 80 | 146 | 53 | 0.925 | 10P (пустая только 10-я позиция) | 663259 |
| JDA2/40-10 | 10 | 80 | 146 | 53 | 1.005 | 10P (все позиции заняты) | 663260 |
| JDA2/40-11 | 11 | 120 | 174 | 80 | 1.125 | 11P | 663261 |
| JDA2/40-12 | 12 | 120 | 174 | 80 | 1.205 | 12P | 663262 |

# Комбинированный одинарный токосъемник JDS1

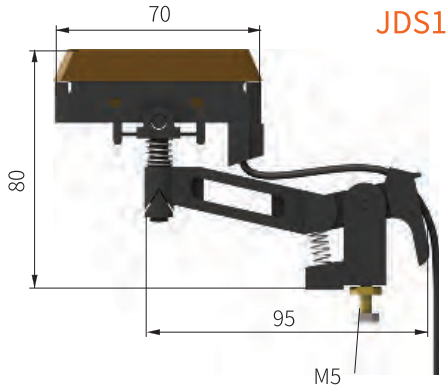


JDS1

Назначение:
Применяется для токосъемников с расстоянием между проводами 14 мм.
Токовая нагрузка:
1 контакт × 40A (1 клеммная вилка × 40A)
Характеристики:
Поворот влево/вправо: ±15 мм
Подъём/опускание: ±15 мм

Давление щетки: 3.5 Н
Заземление обычно подключается к 4-му контакту, возможна установка на другую позицию по запросу.
Примечание: Параметры основания токосъемника смотрите на странице 86.

Характеристики комбинированного одинарного токосъемника

| Тип | Число контактов | Размер A | Размер B | Размер C | Вес (кг) | Основание | Артикул |
|---|---|---|---|---|---|---|---|
| JDS1 | - | - | - | - | 0.065 | - | 663100 |
| JDS1-1 | 1 | 80 | 118 | - | 0.140 | 8P (пустые позиции с 2 по 8) | 663101 |
| JDS1-2 | 2 | 80 | 118 | - | 0.205 | 8P (пустые позиции с 3 по 8) | 663102 |
| JDS1-3 | 3 | 80 | 118 | - | 0.270 | 8P (пустые позиции с 4 по 8) | 663103 |
| JDS1-4 | 4 | 80 | 118 | - | 0.335 | 8P (пустые позиции с 5 по 8) | 663104 |
| JDS1-5 | 5 | 80 | 118 | - | 0.425 | 8P (пустые позиции с 6 по 8) | 663105 |
| JDS1-6 | 6 | 80 | 118 | - | 0.490 | 8P (пустые позиции с 7 по 8) | 663106 |
| JDS1-7 | 7 | 80 | 118 | 53 | 0.625 | 8P (пустая только 8-я позиция) | 663107 |
| JDS1-8 | 8 | 80 | 118 | 53 | 0.690 | 8P (все позиции заняты) | 663108 |
| JDS1-9 | 9 | 80 | 146 | 53 | 0.786 | 10P (пустая только 10-я позиция) | 663109 |
| JDS1-10 | 10 | 80 | 146 | 53 | 0.850 | 10P | 663110 |
| JDS1-11 | 11 | 120 | 174 | 80 | 0.955 | 11P | 663111 |
| JDS1-12 | 12 | 120 | 174 | 80 | 1.020 | 12P | 663112 |

# Предназначен для направляющей в виде двутавра

JDSL1

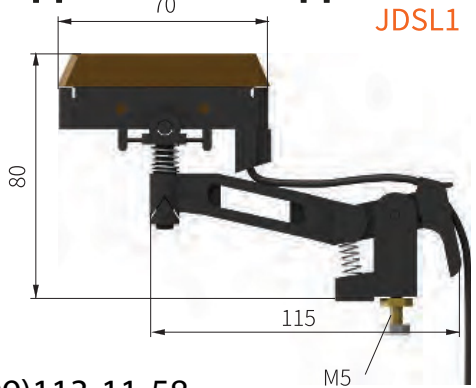

Характеристики токосъемника для направляющей в виде двутавра

| Тип | Число контактов | Размер A | Размер B | Размер C | Вес (кг) | Основание | Артикул |
|---|---|---|---|---|---|---|---|
| JDSL1 | - | - | - | - | 0.075 | - | 663120 |
| JDSL1-1 | 1 | 80 | 118 | - | 0.150 | 8P (пустые позиции с 2 по 8) | 663121 |
| JDSL1-2 | 2 | 80 | 118 | - | 0.225 | 8P (пустые позиции с 3 по 8) | 663122 |
| JDSL1-3 | 3 | 80 | 118 | - | 0.300 | 8P (пустые позиции с 4 по 8) | 663123 |
| JDSL1-4 | 4 | 80 | 118 | - | 0.375 | 8P (пустые позиции с 5 по 8) | 663124 |
| JDSL1-5 | 5 | 80 | 118 | - | 0.475 | 8P (пустые позиции с 6 по 8) | 663125 |
| JDSL1-6 | 6 | 80 | 118 | - | 0.550 | 8P (пустые позиции с 7 по 8) | 663126 |
| JDSL1-7 | 7 | 80 | 118 | 53 | 0.695 | 8P (пустая только 8-я позиция) | 663127 |
| JDSL1-8 | 8 | 80 | 118 | 53 | 0.780 | 8P (все позиции заняты) | 663128 |
| JDSL1-9 | 9 | 80 | 146 | 53 | 0.876 | 10P (пустая только 10-я позиция) | 663129 |
| JDSL1-10 | 10 | 80 | 146 | 53 | 0.950 | 10P | 663130 |
| JDSL1-11 | 11 | 120 | 174 | 80 | 1.065 | 11P | 663131 |
| JDSL1-12 | 12 | 120 | 174 | 80 | 1.140 | 12P | 663132 |

# Двунаправленное движение

JDS3

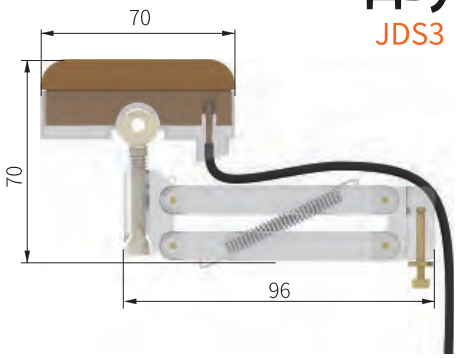


Характеристики двунавправленного движения

| Тип | Число контактов | Размер A | Размер B | Размер C | Вес (кг) | Основание | Артикул |
|---|---|---|---|---|---|---|---|
| JDS3 | - | - | - | - | 0.060 | - | 663300 |
| JDS3-1 | 1 | 80 | 118 | - | 0.135 | 8P (пустые позиции с 2 по 8) | 663301 |
| JDS3-2 | 2 | 80 | 118 | - | 0.195 | 8P (пустые позиции с 3 по 8) | 663302 |
| JDS3-3 | 3 | 80 | 118 | - | 0.255 | 8P (пустые позиции с 4 по 8) | 663303 |
| JDS3-4 | 4 | 80 | 118 | - | 0.315 | 8P (пустые позиции с 5 по 8) | 663304 |
| JDS3-5 | 5 | 80 | 118 | - | 0.400 | 8P (пустые позиции с 6 по 8) | 663305 |
| JDS3-6 | 6 | 80 | 118 | - | 0.460 | 8P (пустые позиции с 7 по 8) | 663306 |
| JDS3-7 | 7 | 80 | 118 | 53 | 0.590 | 8P (пустая только 8-я позиция) | 663307 |
| JDS3-8 | 8 | 80 | 118 | 53 | 0.650 | 8P (все позиции заняты) | 663308 |
| JDS3-9 | 9 | 80 | 146 | 53 | 0.740 | 10P (пустая только 10-я позиция) | 663309 |
| JDS3-10 | 10 | 80 | 146 | 53 | 0.800 | 10P | 663310 |
| JDS3-11 | 11 | 120 | 174 | 80 | 0.910 | 11P | 663311 |
| JDS3-12 | 12 | 120 | 174 | 80 | 0.970 | 12P | 663312 |

# Подвесы

Любое количество токопроводов можно скомбинировать путём добавления компактных подвесов.

## 8-контактный защёлкивающийся подвес серии U1ZZJA8

(Алюминиевый трек ≈180 мм)

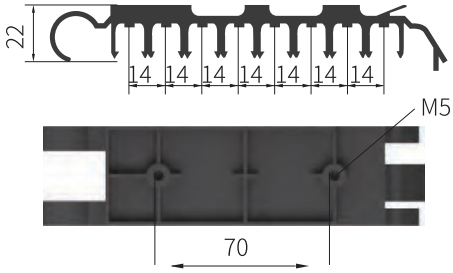


## 10-контактный защёлкивающийся подвес серии U1ZZJA10

(Алюминиевый трек ≈220 мм)

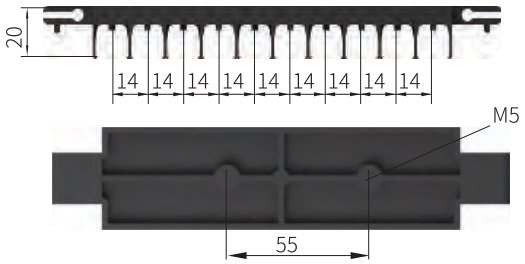


Характеристики подвесов

| Модель | Полюса | Вес (кг) | Материал | Код заказа |
|---|---|---|---|---|
| U12ZJA8 | 8 | 0.040 | Пластик | 664008 |
| U12ZJA9 | 9 | 0.042 | Пластик | 664009 |
| U12ZJA10 | 10 | 0.045 | Пластик | 664010 |
| U12ZJA11 | 11 | 0.055 | Пластик | 664011 |
| U12ZJA12 | 12 | 0.065 | Пластик | 664012 |

## 12-контактный защёлкивающийся подвес серии U1ZZJA12

(Алюминиевый трек ≈240 мм)

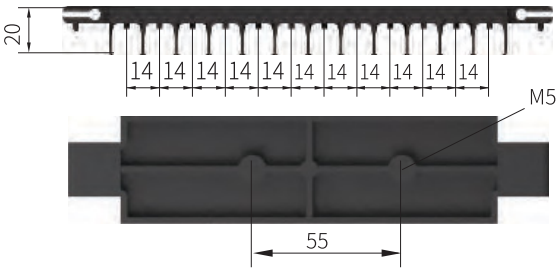


Стандартное расстояние между проводниками 14 мм

## 10-контактный подвес с болтами серии U1ZZJB10

Для I-образной балки

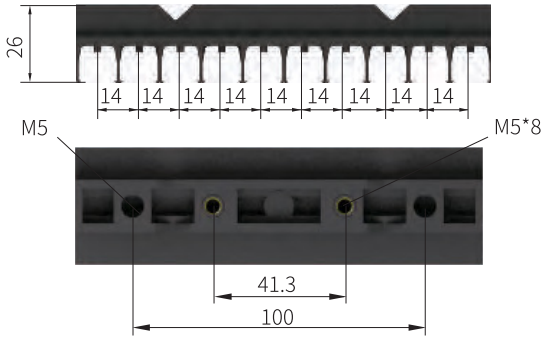


Характеристики подвесов

| Модель | Полюса | Вес (кг) | Материал | Код заказа |
|---|---|---|---|---|
| U12ZJB2 | 2 | 0.025 | Пластик | 664102 |
| U12ZJB8 | 8 | 0.040 | Пластик | 664108 |
| U12ZJB10 | 10 | 0.050 | Пластик | 664110 |
| U12ZJB11 | 11 | 0.065 | Пластик | 664111 |
| U12ZJB12 | 12 | 0.075 | Пластик | 664112 |

# Кронштейны

Компактные подвесы с функцией самоблокировки, рассчитанные максимум на 12 проводников, могут быть заказаны под ваши нестандартные монорельсовые направляющие.

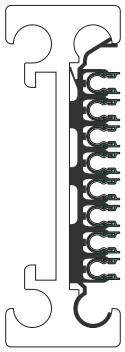

Направляющая ≈180 мм

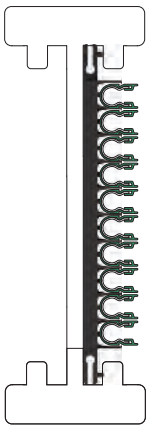

Направляющая ≈220 мм

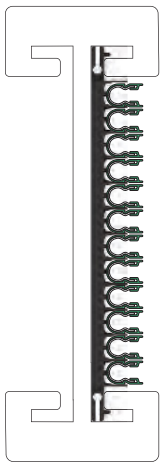

Направляющая ≈240 мм

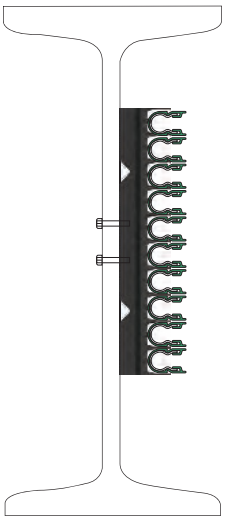

Направляющая в виде двутавра (I-балка)

Расстояние между центрами держателей — 14 мм. При заказе, пожалуйста, укажите, используется ли направляющая в виде двутавра (I-балка) или алюминиевый профиль.Если используется нестандартная направляющая, при заказе необходимо отправить чертёж и образец направляющей в компанию Aneng.

# Стыковочное соединение

Используются для соединения двух участков токопроводящей шины, также компенсируют тепловое расширение и сжатие.

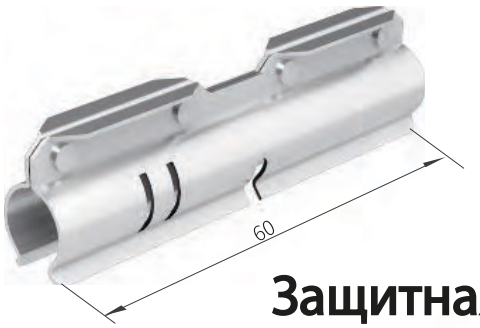


Характеристики стыковочного соединения

| Модель | Вес | Материал | Артикул |
|---|---|---|---|
| UV12 | 0.021 | Медь | 663460 |

# Защитная оболочка для соединений

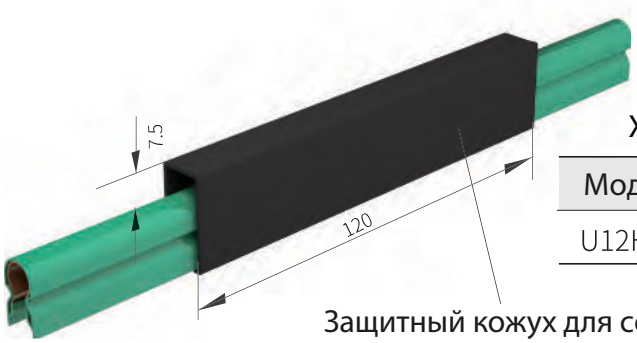


Защитный кожух для соединений

Характеристики защитной оболочки для соединений

| Модель | Вес | Материал | Артикул |
|---|---|---|---|
| U12HT | 0.012 | Пластик | 666812 |

# Линейный подвод питания

(Постоянная сила тока: 2 × 25A)

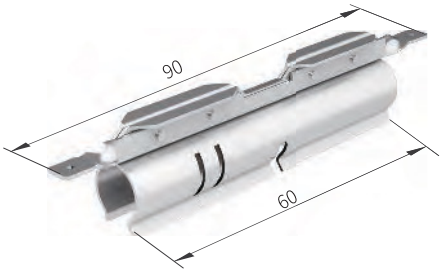


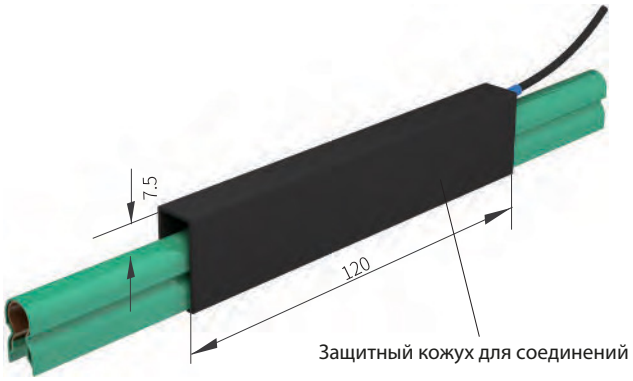


Характеристики линейного одвода питания

| Модель | Вес | Материал | Артикул |
|---|---|---|---|
| UE12 | 0.023 | Медь | 663660 |

# Питающий зажим

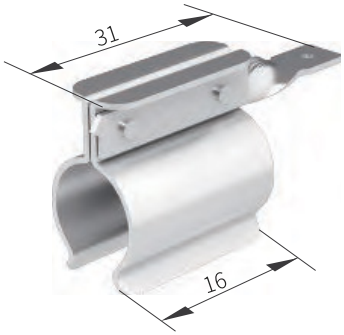


Характеристики питающего зажима

| Модель | Вес | Материал | Артикул |
|---|---|---|---|
| U12DJ | 0.005 | Медь | 666912 |

# Изолирующий модуль

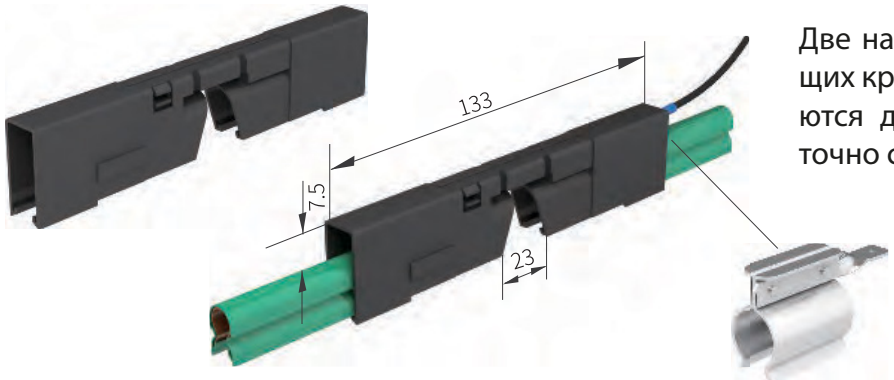


Две направляющие кнопки на изолирующих крышках при сжатии плотно соединяются друг с другом, образуя жёсткий и точно совмещённый блок.

Характеристики изолирующего модуля

| Модель | Обозначение | Вес | Состав | Материал | Артикул |
|---|---|---|---|---|---|
| U12FD | 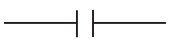 | 0.016 | 2 изолирующие крышки | Пластик | 663723 |
| U12FD1 | 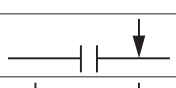 | 0.021 | 2 крышки + 1 питающий зажим | Пластик и медь | 663724 |
| U12FD2 | 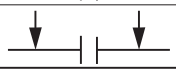 | 0.026 | 2 крышки + 2 зажима | Пластик и медь | 663725 |

# Токоподводящая клипса для U12 и Передающая направляющая прямая U12

Может использоваться с подающим зажимом (также применимым как торцевая заглушка); когда соединяется с фиксирующим стержнем на стрелке, считается фиксированной точкой. Применяется в составе изолированного контактного рельса серии U12. Необходима для подачи электропитания.

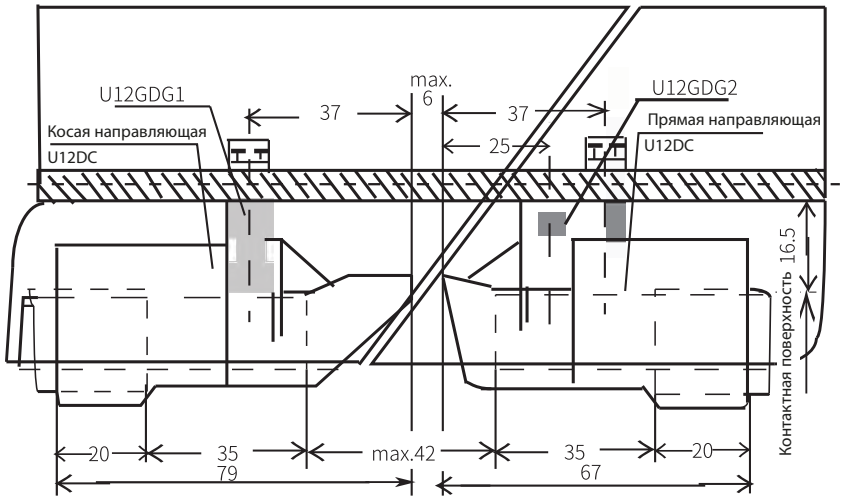


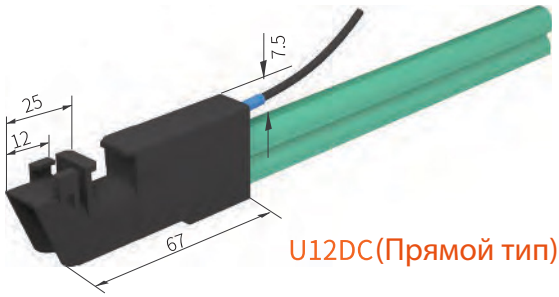


U12DC (Прямой тип)

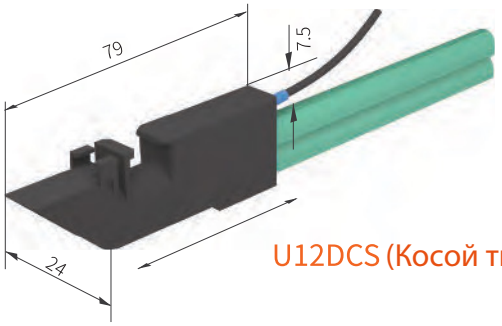


U12DCS (Косой тип)

Характеристики токоподводящей клипсы и передающей направляющей прямой

| Тип | Вес (кг) | Комплектация | Материал | Код заказа |
|---|---|---|---|---|
| U12DC | 0.006 | Прямая направляющая | Инж. пластик | 663867 |
| U12DC1 | 0.011 | Прямая направляющая + 1 зажим питания | Инж. пластик и медь | 663868 |
| U12DCS | 0.004 | Косая направляющая | Инж. пластик | 663869 |
| U12DCS1 | 0.012 | Косая направляющая + 1 зажим питания | Инж. пластик и медь | 663870 |
| U12DJ | 0.005 | Зажим питания | Медь | 666912 |

# Крепежная панель для передающей направляющей для U12

Применяется в составе изолированного контактного рельса серии U12. Необходима для подачи электропитания.

Может быть прикручен к рельсу. В комплект входят:
1 алюминиевый профиль
2 винта с шестигранной головкой M5 с шайбами
2 стопорных штифта 2×20

U12GDG1
Используется совместно с кронштейнами с болтовым креплением на прямом торце рельса
Расстояние между токопроводящей поверхностью и рельсом: 16,5 мм

U12GDG2
Используется совместно с кронштейнами с болтовым креплением на скошенном торце рельса
Расстояние между токопроводящей поверхностью и рельсом: 16,5 мм

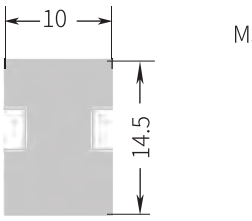


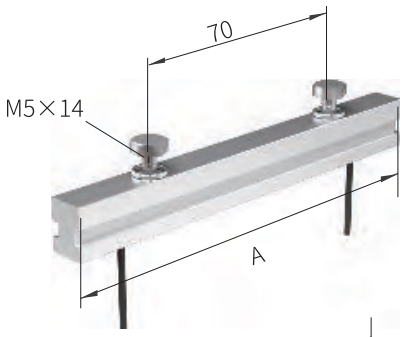


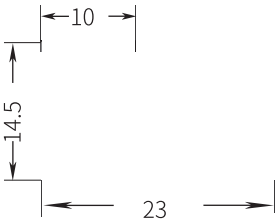


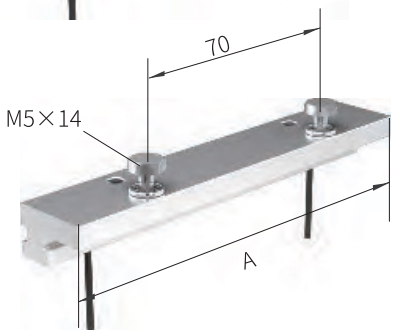


U12GDG3
Используется совместно с быстросъёмными кронштейнами (поворотного и вставного типа) на прямом торце рельса
Расстояние между токопроводящей поверхностью и рельсом: 10 мм

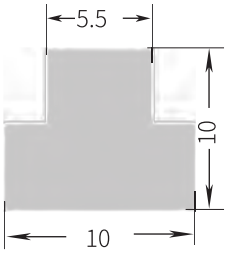


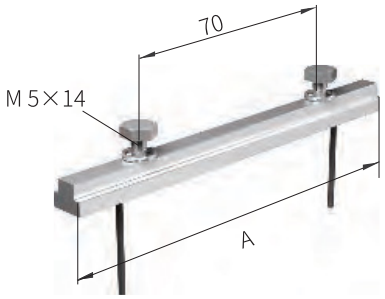


Характеристики крепежной панели для передающей направляющей

| Модель | Полюса | Размер | Вес (кг) | Артикул |
|---|---|---|---|---|
| U12GD1-8 | 1-8 | 118 | 0.042 | 663908 |
| U12GD1-10 | 1-10 | 146 | 0.052 | 663910 |
| U12GD2-8 | 1-8 | 118 | 0.087 | 663918 |
| U12GD2-10 | 1-10 | 146 | 0.102 | 663920 |
| U12GD3-8 | 1-8 | 118 | 0.024 | 663928 |
| U12GD3-10 | 1-10 | 146 | 0.029 | 663930 |

# Подвес фиксирующий для U12

Применяется в составе изолированного контактного рельса серии U12. Необходим для закрепления рельсового проводника.






Характеристики подвеса фиксирующего

| Модель | Вес (кг) | Материал | Артикул |
|---|---|---|---|
| U12GDJ | 0.005 | Инж. пластик | 664101 |

# Деталь расширения

Компенсационный участок длиной 0.8 м является частью всей системы.

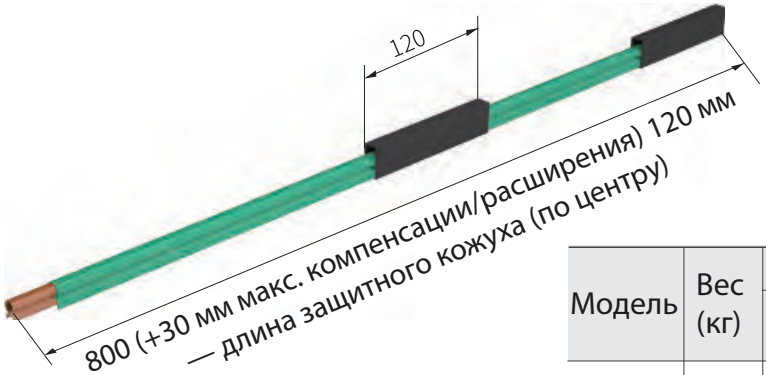


Характеристики детали расширения

| Модель | Вес (кг) | Артикул | | | |
|---|---|---|---|---|---|
| | | Стандартное исполнение Цвет: зеленый | | Термостойкое исполнение Цвет:серый | |
| U12PZJ | 0.256 | 663530 | С защитным заземлением 663531 | 663532 | С защитным заземлением 663533 |

# Клеммы для подключения кабеля

Для подключения токосъёмников, питающих клемм, направляющих шин и изолированных секций. 0.5 м кабеля с предварительно смонтированными разъёмами: штыревое соединение 6.3×0.8 (ZH 2.5 или QX 4.0).Также возможно подключение с разъёмами типа вилка/гнездо (например QX2.5 или QX4.0) для длинных кабелей токосъёмников (доступны по запросу).

Клемма ZH



Плоская Клемма QX



Характеристики клемм для подключения кабеля

| Модель | Диаметр кабеля ($мм^2$) | Артикул |
|---|---|---|
| ZH2.5 | 2.5 | 667012 |
| ZH4.0 | 4.0 | 667013 |
| QX2.5 | 2.5 | 667014 |
| QX4.0 | 4.0 | 667015 |
| RDL-2.5 | 2.5 | 667025 |
| RDL-4.0 | 4.0 | 667140 |

Гибкий соединительный кабель RDL



Применяется в составе изолированного контактного рельса серии U12. Необходима для подачи электропитания.

# Инструмент для гибки рельс U12

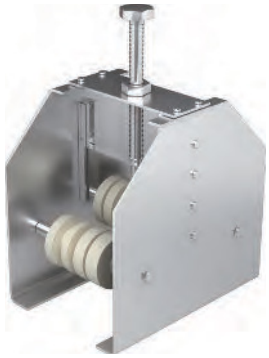

Характеристики инструмента для гибки рельс

| Модель | Вес (кг) | Артикул |
|---|---|---|
| U12WH | 7.8 | 669001 |

Применяется в составе изолированного контактного рельса серии U12. Необходим для монтажа контактного рельса.

# Инструмент для пробивки рельс U12

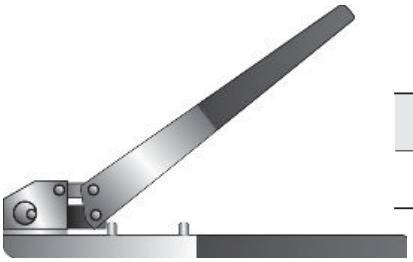

Характеристики инструмента для пробивки рельс

| Модель | Вес (кг) | Артикул |
|---|---|---|
| U12DKQ | 1.76 | 669005 |

Применяется в составе изолированного контактного рельса серии U12. Необходим для монтажа контактного рельса.

# Токопровод серии M16

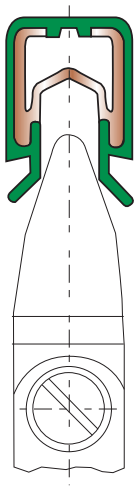

## Общее описание

Изолированные токопроводы серии M16 компании Anheng разработаны в соответствии с современными международными требованиями по безопасности.

Они полностью соответствуют VDE0100 и имеют защиту от прикосновения пальцами согласно VDE0470, часть 1, класс защиты IP23. Прилегающий рисунок демонстрирует, что испытание по VDE не позволяет дотронуться до токопроводящих частей — безопасность гарантирована.

Экранированный корпус изолирующих шин обеспечивает высокий уровень безопасности при эксплуатации. Изолированные однополюсные токопроводы гарантируют безопасность при любом количестве параллельных шин на минимальном расстоянии между ними. Стандартная длина секции — 6 метров.

Возможны и более короткие секции. Заземляющий проводник обозначается в соответствии с международной цветовой кодировкой. По соображениям безопасности фаза и заземляющий токосъёмник не взаимозаменяемы.

## Крепления

Фиксация возможна с помощью защёлкивающихся или болтовых скоб. Могут использоваться на монтажной направляющей. Рекомендуемое расстояние между опорами — см. стр. 85 (M16).

## Изоляторы

Рекомендуются для использования в сложных условиях окружающей среды (высокая влажность, агрессивные среды и т.п.).

**Соединители**
Болтовые соединители предназначены для надёжной фиксации токоведущих шин и обеспечения механической и электрической непрерывности цепи.
Включают в себя защитные кожухи.
Компенсационный участок необходим при установке более 100 м шинной системы M16 для компенсации температурных деформаций — см. инструкцию по монтажу.

**Питающие клеммы**
Предпочтительно устанавливаются в соединительных точках шин.
Необходимо предусмотреть достаточную длину подводящего кабеля для подключения.

**Концевые заглушки**
Открытые концы шин закрываются концевыми заглушками.

**Направляющие для поворотов и трансферов**
Индивидуальные или многополюсные направляющие используются на переходах, вращающихся платформах и других участках поворотов/пересечений.

**Изолирующие секции**
Применяются для разделения токопровода на зоны (например, зоны технического обслуживания или участки безопасности).

**Заводские изгибы**
Радиусные изгибы изготавливаются на заводе. Доступны как горизонтальные, так и вертикальные изгибы.

**Токосъёмники**
Стандартные токосъёмники изготавливаются из армированного полиамида или поликарбоната с медно-графитовыми щетками
Щётки токосъёмников ориентированы только на положительную сторону шин и не могут быть обращены в другую сторону.

# Технические характеристики кожуха

| Электрические параметры | Стандартное исполнение<br>Цвет: зеленый | Термостойкое исполнение<br>Цвет: серый |
|---|---|---|
| Удельное сопротивление | 30-40kv/mm | 45kv/mm |
| Специфическое сопротивление | $5 \times 10^{15}$ Ohm x cm | $5 \times 10^{17}$ Ohm x cm |
| Поверхностное сопротивление | $10^{13}$ Ohm | $10^{15}$ Ohm |
| Сопротивление утечке | CTI600-1.1 | CTI600-1.1 |
| Прочность на изгиб | 75N/mm$^2$ ±10% | 95N/mm$^2$ ±10% |
| Прочность на разрыв | 50N/mm$^2$ ±10% | 50N/mm$^2$ ±10% |
| Рабочая температура | -30°C +55°C | -30°C +110°C |
| Огнестойкость | Класс B1, отсутствие горящих частиц, самозатухающий | |
| Устойчивость к химическим веществам | Бензин<br>Минеральные масла<br>Смазка<br>Каустическая сода 25%<br>Каустическая сода 50%<br>Концентрированная соляная кислота<br>Серная кислота 50%<br>Стабильная | |

Описание U12
U – однополюсный изолированный токопровод
15 – кожух серии 15
25 – площадь проводящей жилы 25 мм$^2$
• Расстояние между проводниками:
На компактных подвесах: минимум 18 мм
На стандартных подвесах: минимум 25 мм
С изоляторами: минимум 50 мм
•Изгибы:
Минимальный радиус: R = 400 мм
• Длина секции: 6 м

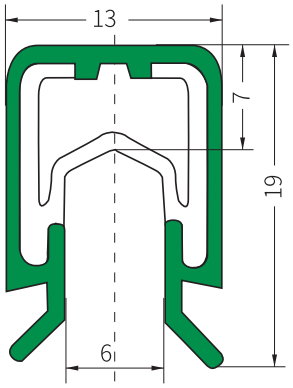


• Расстояние между опорными подвесами
• Прямые и боковые горизонтальные участки:
RH = 5 м с одним токосъёмником
RH = 4 м с двойным токосъёмником
• Горизонтальные повороты:
RH = 5 м с одним токосъёмником
RH = 4 м с двойным токосъёмником

Характеристики однополюсного изолированного токоподвода

| Тип | M16/25C |
|---|---|
| Вес | 0.295 |
| Стандартный корпус (зелёный) | |
| Код изделия, фазный провод<br>Код изделия, заземление | 698116*<br>698216* |
| **Термостойкий корпус** | |
| Код изделия, фазный провод<br>Код изделия, заземление | 698316*<br>698416* |

* В зависимости от длины необходимо указать последнюю цифру (1, 2, 3, 4, 5, 6 м как окончание кода).

# Инженерные параметры

| Тип | Поперечное сечение (мм$^2$) | Расстояние утечки кожуха (мм) | Макс. напряжение (В) | Непрерывный ток (А) |
|---|---|---|---|---|
| M16/25C | 25 | 30 | 660 | 100 |

| Тип | Импеданс Ом/1000 м (при 50 Гц и разной установке) | | |
|---|---|---|---|
| M16/25C | 18mm | 25mm | 50mm |
| | 0.698 | 0.701 | 0.709 |

# Комбинированный двойной токосъемник JDS55A

Тип и номер заказа см. стр. 86
(Для двустороннего питания)
Предназначен для шинопровода с межполюсным расстоянием 18 мм
• Токовая нагрузка
1 контактный выход 20 А
2 контактных выхода 2×20 А
• Поворот влево/вправо: ±15 мм
• Подъем вверх/вниз: ±15 мм
• Контактное давление: 3.5 N на каждый щеточный контакт
• Провод заземления: по умолчанию на позиции №4, возможно изменение по запросу

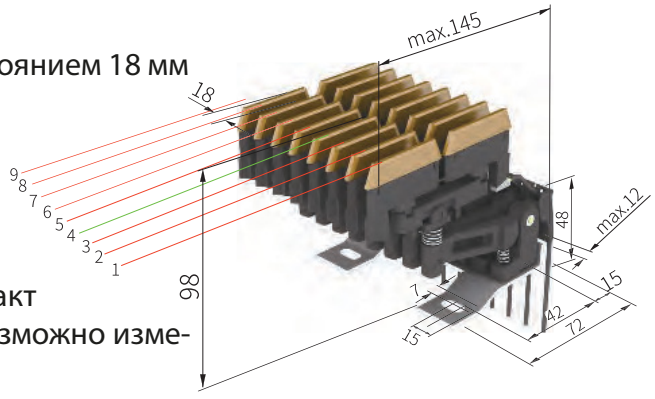

# Комбинированный одинарный токосъемник

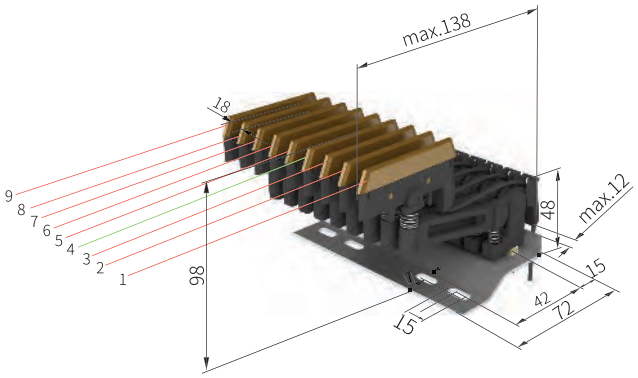


Тип и номер заказа см. стр. 87
Предназначен для шинопровода с межполюсным расстоянием 14 мм
Токовая нагрузка:
1 контактный выход 40 А
Поворот влево/вправо: ±15 мм
Подъем вверх/вниз: ±15 мм
Контактное давление : 3.5 N на каждый щеточный контакт
Провод заземления: по умолчанию на позиции №4, возможно изменение по запросу

# Кронштейн для установки токосъемника

| Тип | Полюса | Вес (кг) | Материал | Артикул |
|---|---|---|---|---|
| M16BC-7 | 1-7 | 0.155 | Оцинкованная сталь | 695007 |
| M16BC-9 | 1-9 | 0.185 | Оцинкованная сталь | 695009 |

# Одинарный токосъёмник

Оснащён кабелем длиной 0.5 м; контактное давление около 5 Н

JDS55A

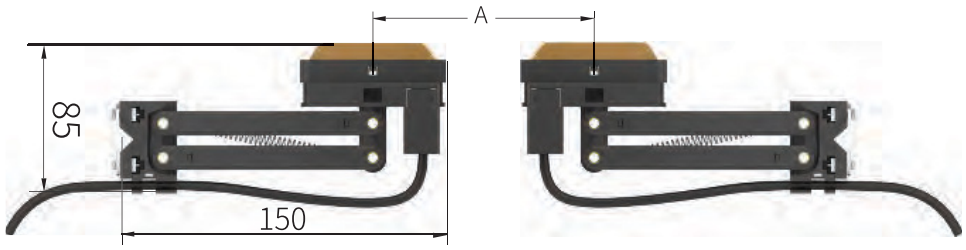


Если A < 300 мм то расстояние между опорами шинопровода: 0.8 м

Если A > 300 мм то расстояние между опорами шинопровода: 1.0 м

Характеристики одинарного токосъемника

| Модель | Установочная токовая нагрузка А | Подключаемый кабель | | Подъём и смещение вверх/вниз | Вес (кг) | Код заказа | |
|---|---|---|---|---|---|---|---|
| | | mm² | Макс. Ø / D mm | | | Фазный провод (чёрный) | Заземление (жёлтый) |
| JDS55A | 55 | 6.00 | 11 | ± 20 | 0.16 | 693155 | 693156 |

| Модель | Шаг крепления токоподвода | Прямые участки, мм | Криволинейные участки, мм |
|---|---|---|---|
| JDS55A | Для всех типов одиночных токосъёмников | 1000 | 500 |
| | При использовании с двойным токосъёмником | 800 | 400 |

# Соединитель с болтовым зажимом

Также может использоваться в качестве питающей клеммы

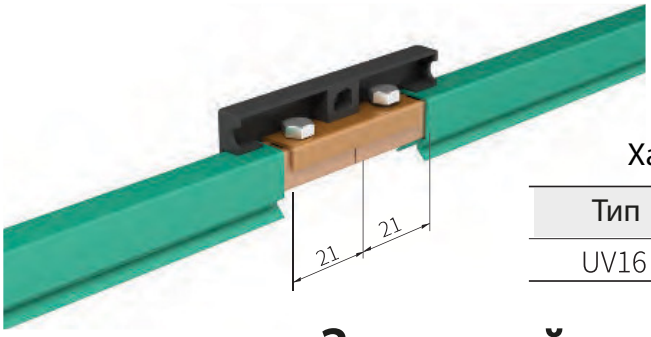


Характеристики соединителя с болтовым зажимом

| Тип | Вес | Материал | Код заказа |
|---|---|---|---|
| UV16 | 0.025 | Медь | 693442 |

# Защитный кожух соединения

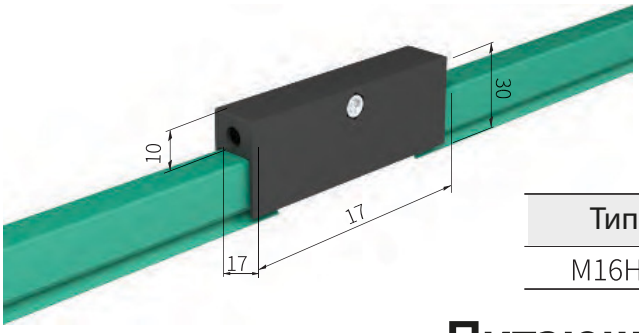


Характеристики защитного кожуха соединения

| Тип | Вес | Материал | Код заказа |
|---|---|---|---|
| M16HT | 0.015 | Инженерный пластик | 696812 |

# Питающие клеммы

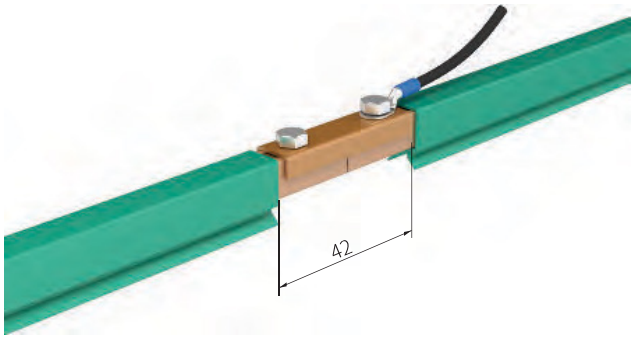


Соответствует UE16
Питающий кабель: 2 кабеля сечением до 6 мм$^2$

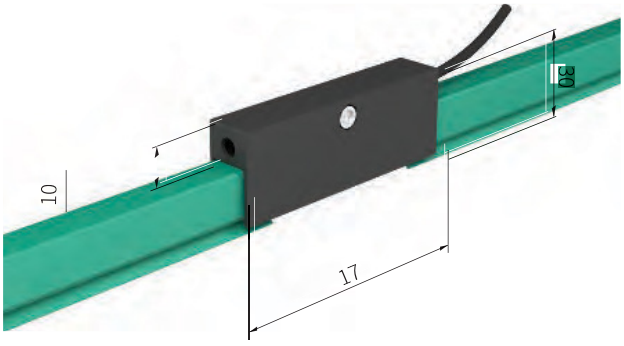


Поперечное подключение
Питающий кабель: 1 кабель сечением до 25 мм$^2$ (диаметр до 8.2 мм)

Характеристики питающих клемм

| Тип | Вес | Материал | Код заказа |
|---|---|---|---|
| UE16 | 0.040 | Медь | 693660 |

| Тип | Вес | Материал | Код заказа |
|---|---|---|---|
| UEG16 | 0.060 | Медь | 693680 |

Примечание: Кабель поставляется заказчиком. Ступенчатая установка. Специальные кабельные наконечники поставляются с клеммой.

# Питающий зажим



Характеристики питающего зажима

| Тип | Вес | Материал | Код заказа |
|---|---|---|---|
| M16DJ | 0.010 | Медь | 696912 |

# Изолирующий модуль

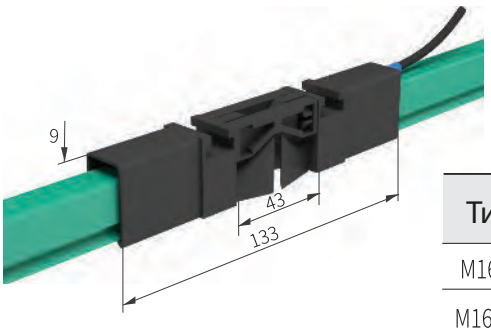


При нажатии на передающие кнопочные элементы на изолирующем модуле, две части соединяются в одно жёсткое и точно выровненное целое.

Характеристики изолирующего модуля

| Тип | Обозначение | Масса (кг) | Состав | Материал | Код заказа |
|---|---|---|---|---|---|
| M16FD | | 0.030 | 2 изолирующих элемента | Инженерный пластик | 693723 |
| M16FD1 | | 0.040 | 2 изол. элемента + 1 питающая клемма | Пластик и медь | 693724 |
| M16FD2 | | 0.050 | 2 изол. элемента + 2 питающих клеммы | Пластик и медь | 693725 |

# Направляющий и концевой элемент токопровода

Можно заказывать вместе с питающим элементом (можно использовать и как питающий элемент); Используется в местах соединения токопровода с фиксированной стойкой, рассматривается как фиксированная точка. Доступны варианты с и без питающего зажима (также совместим с точкой крепления M16B).

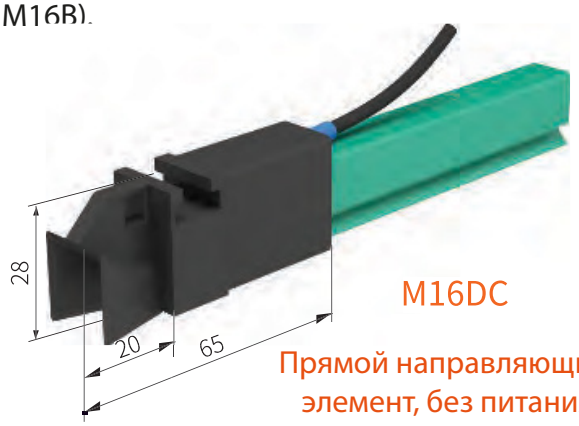


M16DC

Прямой направляющий элемент, без питания




M16DCS

Косой направляющий элемент, с питанием

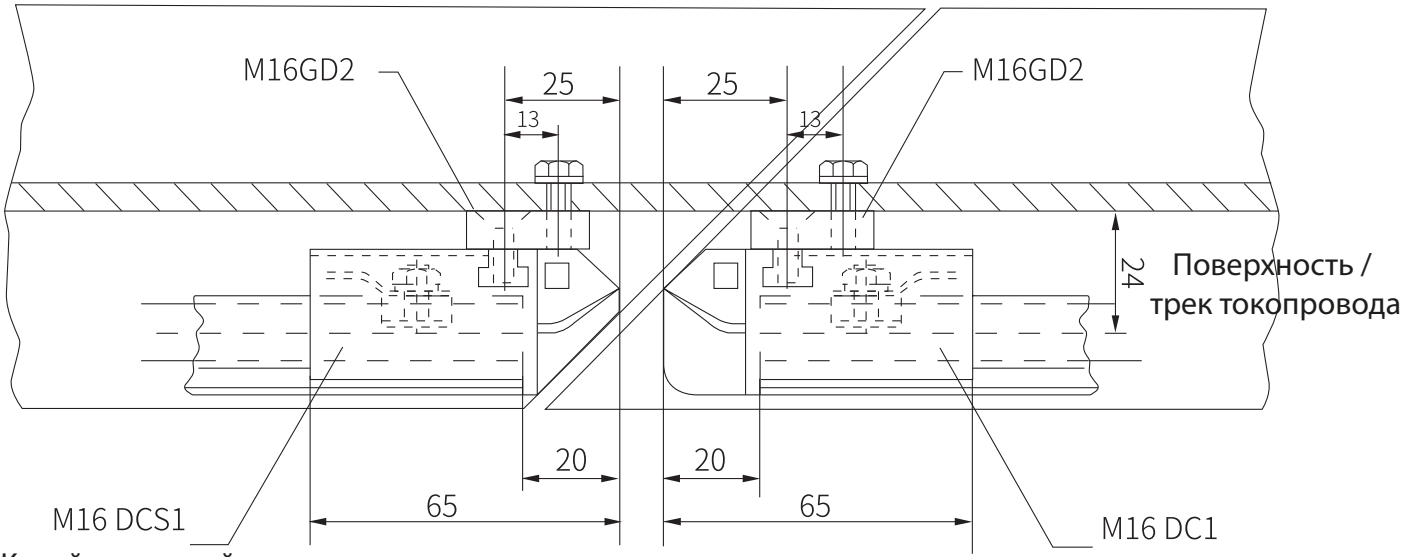

Максимальный зазор между направляющими при переходе:
Прямолинейный переход: макс. 6 мм
Переход под углом: макс. 10 мм
Допустимое смещение по вертикали и горизонтали:
макс. ±2 мм

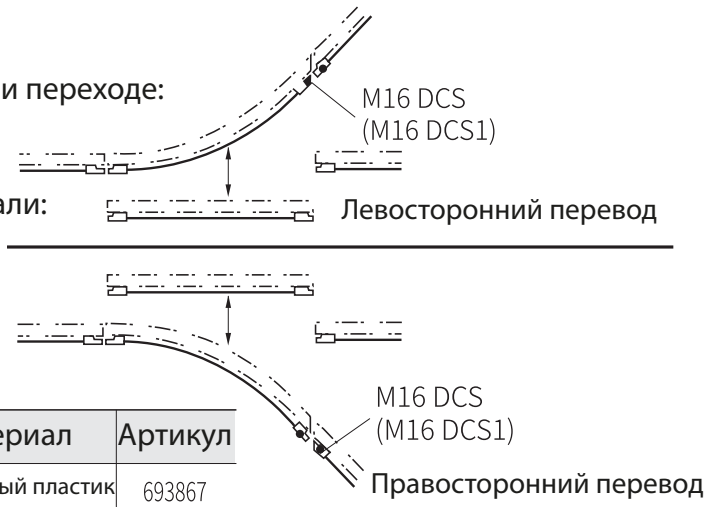


Характеристики направляющего и онцевого элементов токоподвода

| Тип | Масса (кг) | Комплектация | Материал | Артикул |
|---|---|---|---|---|
| M16DC | 0.012 | Прямой направляющий элемент | Инженерный пластик | 693867 |
| M16DC1 | 0.022 | Прямой направляющий элемент + 1 питающий зажим | Пластик и медь | 693868 |
| M16DCS | 0.014 | Косой направляющий элемент | Инженерный пластик | 693869 |
| M16DCS1 | 0.024 | Косой направляющий элемент + 1 питающий зажим | Пластик и медь | 693870 |
| Питающий зажим M16DJ | 0.010 | | Медь | 696912 |

# Анкерная планка для направляющей (алюминиевая)

Для крепления к рельсу с помощью болтов. Комплект состоит из:
1 алюминиевого профиля,
2 винтов с внутренним шестигранником M5 с шайбами,
2 стопорных штифтов 2 × 20.

Расстояние между скользящей поверхностью токопровода и рельсом: 24 мм

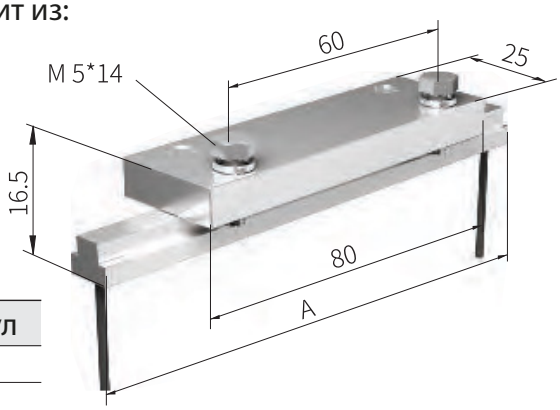


Характеристики анкерной планки для направляющей

| Тип | Полюса | Размер A (мм) | Вес (кг) | Материал | Артикул |
|---|---|---|---|---|---|
| M16GD2-6 | 1-6 | 116 | 0.095 | Алюминий | 693926 |
| M16GD2-8 | 1-8 | 152 | 0.120 | Алюминий | 693928 |

# Изолированные подвесы



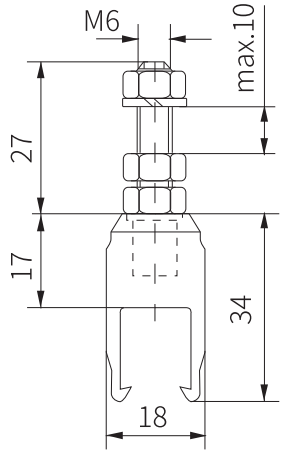


Характеристики изолированных подвесов

| Тип | Вес (кг) | Материал | Артикул |
|---|---|---|---|
| M16ZJ | 0.010 | Инж. пластик | 694001 |

# Фиксирующий зажим

Показано крепление с двумя фиксирующими зажимами на одну точку опоры.

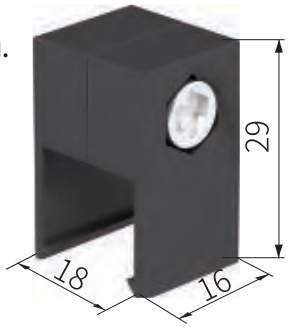


Характеристики фиксирующего зажима

| Тип | Вес (кг) | Материал | Артикул |
|---|---|---|---|
| M16GDJ | 0.005 | Инж. пластик | 694101 |

# Направляющие сегменты

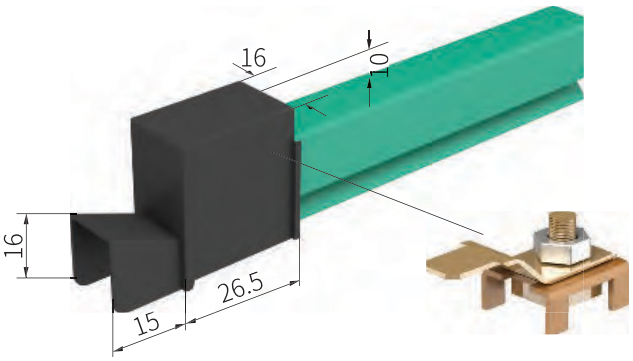


Максимальный зазор между противоположными направляющими: 6 мм

Допустимое смещение по вертикали и горизонтали: ±2 мм

Характеристики направляющих сегментов

| Тип | Контактная группа | Вес (кг) | Материал | Артикул |
|---|---|---|---|---|
| M16TG | W/O | 0.010 | Инж. пластик | 695025 |
| M16TG1 | C/W | 0.020 | Пластик и медь | 695026 |
| | | 0.010 | Медь | 695030 |

| Тип | Вес (кг) | Материал | Артикул |
|---|---|---|---|
| M16DM | 0.050 | Инж. пластик | 693701 |

# Подвесы

Любое количество токопроводов может быть собрано вместе с помощью компактных держателей.

## 6-полюсный защелкивающийся подвес M16ZJA6

Специально для алюминиевого рельса

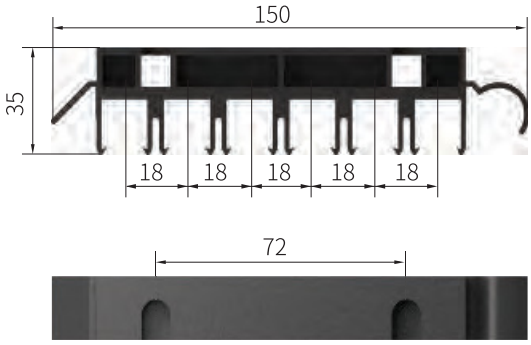


## 6-полюсный болтовой подвес M16ZJB6

Для балок типа IPE, IPB, IPBI, IPBV

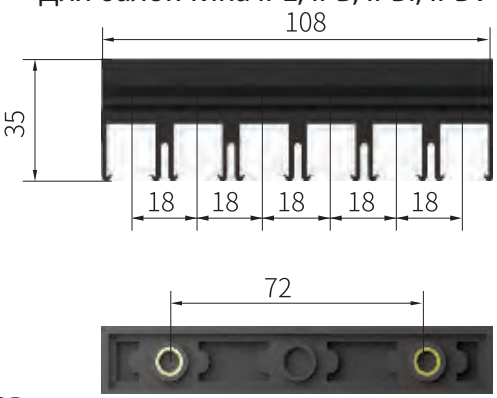


Характеристики подвесов

| Тип | Полюса | Вес (кг) | Материал | Артикул |
|---|---|---|---|---|
| M16ZJA6 | 6 | 0.032 | Инж. пластик | 694006 |
| M16ZJA8 | 8 | 0.042 | Инж. пластик | 694008 |

| Тип | Полюса | Вес (кг) | Материал | Артикул |
|---|---|---|---|---|
| M16ZJB6 | 6 | 0.031 | Инж. пластик | 694106 |
| M16ZJB7 | 7 | 0.040 | Инж. пластик | 694108 |

Стандартное расстояние между токопроводами — 18 мм

# Кронштейн токосъемника

Подходит для токосъемника JDS 55A, см. стр. 82

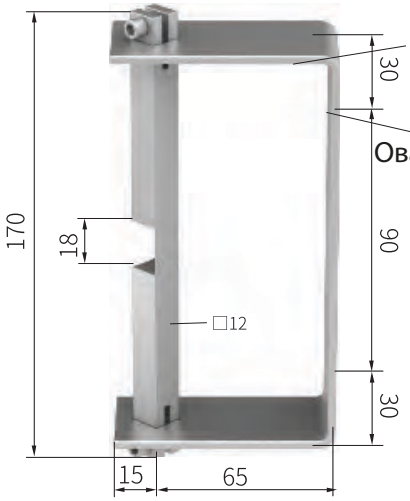


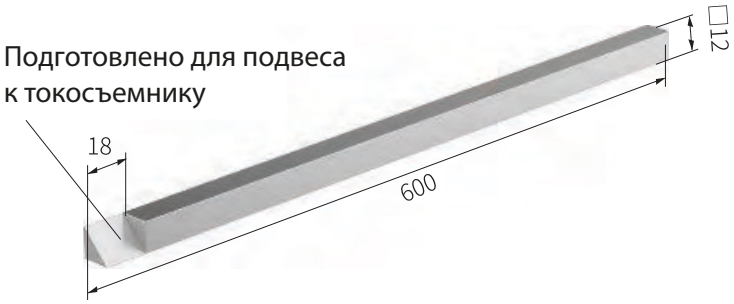


Длинные кронштейны поставляются по специальному заказу. Дополнительная опора должна быть обеспечена, чтобы избежать изгиба кронштейна токосъемника.

Характеристики кронштейна токосъемника

| Тип | Вес (кг) | Материал | Артикул |
|---|---|---|---|
| M16BC1 | 0.60 | Сталь | 695001 |

| Тип | Вес (кг) | Материал | Артикул |
|---|---|---|---|
| M16BC5 | 0.71 | Сталь | 695005 |

# Кронштейн поддержки

Кронштейн поддержки HKU

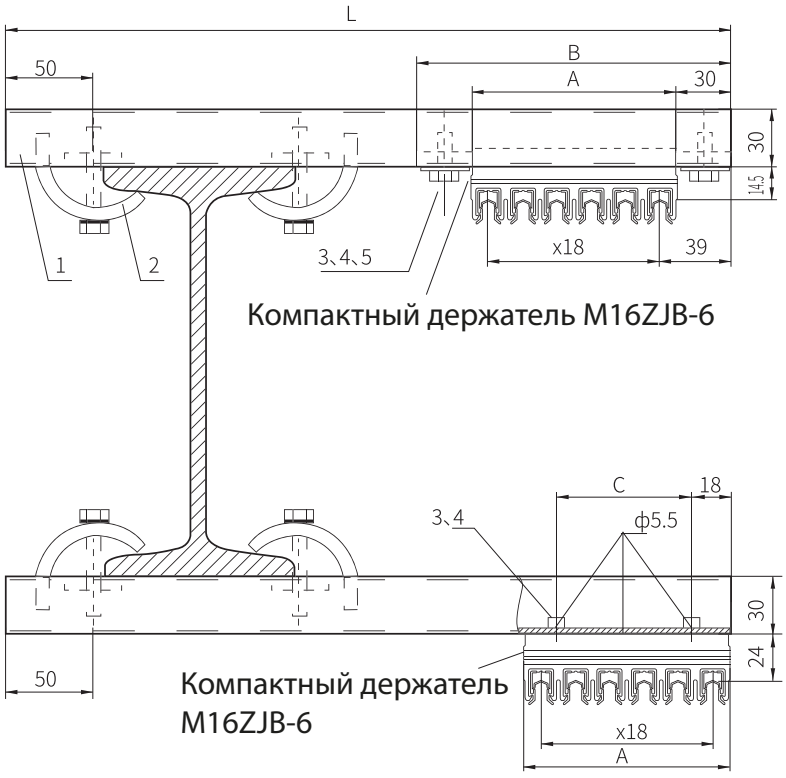


Кронштейн поддержки HKO…

Характеристики кронштейна поддержки

| Тип | Длина L, мм | Артикул |
|---|---|---|
| M16HKO 400 | 400 | 691605 |
| M16HKO 500 | 500 | 691606 |
| M16HKO 600 | 600 | 691607 |
| M16HKO 700 | 700 | 691608 |
| M16HKO 800 | 800 | 691609 |
| M16HKO 900 | 900 | 691610 |
| M16HKU 400 | 400 | 691799 |
| M16HKU 500 | 500 | 691800 |
| M16HKU 600 | 600 | 691801 |
| M16HKU 700 | 700 | 691802 |
| M16HKU 800 | 800 | 691803 |
| M16HKU 900 | 900 | 691804 |

| Тип | Размер A,мм | Размер B,мм | Размер C,мм |
|---|---|---|---|
| M16HK 15/2 | 36 | 96 | - |
| M16HK 15/3 | 74 | 114 | - |
| M16HK 15/4 | 72 | 132 | 36 |
| M16HK 15/5 | 90 | 150 | 36 |
| M16HK 15/6 | 108 | 168 | 72 |

# Установочные инструменты

Гибочный инструмент

Инструмент для пробивки отверстий в токопроводе

Характеристики установосных инструментов

| Тип | Вес (кг) | Артикул |
|---|---|---|
| M16WH | 7.8 | 699001 |

| Тип | Вес (кг) | Артикул |
|---|---|---|
| M16DKQ | 1.76 | 699005 |

# Шинопровод серии C15

Код токопровода
C — однополюсный изолированный токопровод
15 — размер кожуха
25 — площадь поперечного сечения проводника, мм²

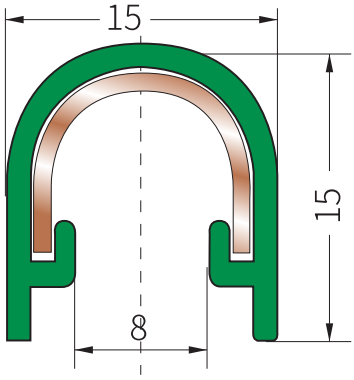


Минимальное расстояние между проводниками
В составе комбинированного держателя: 20 мм

Радиус изгиба : Минимальный радиус: 400 мм, минимальное значение R = 0.4 м

Длина: Стандартная длина: 4 м,
Крепление: Для прямых участков: 0.6 м, для изгибов: 0.3 м
Применение: Только для внутреннего использования

Размеры кожуха

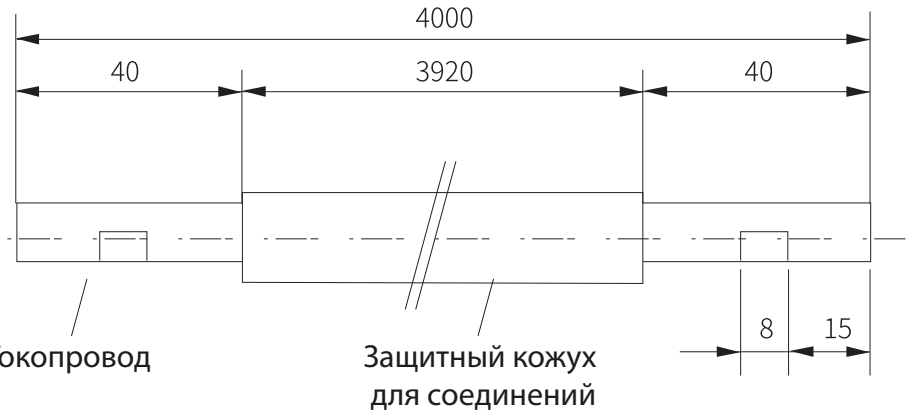


Характеристики шинопровода

| Тип | C15/25 |
|---|---|
| Вес | 0.268 |
| Стандартный кожух (зелёный) | |
| Код изделия, фазный провод | 628114* |
| Код изделия, заземление | 628214* |

*Добавляйте в конце номера длину: L=1,2,3,4,5,6 м. (например: 6281144 — 4 метра фазный)

## Технические характеристики

| Модель | Сечение (мм2) | Расстояние утечки (мм) | Макс. напряжение (В) | Ток (А) | Сопротивление (Ω/км) |
|---|---|---|---|---|---|
| C15/25C | 25 | 30 | 660 | 100 | 0.745 |

# Токоприемник / Габариты кожуха

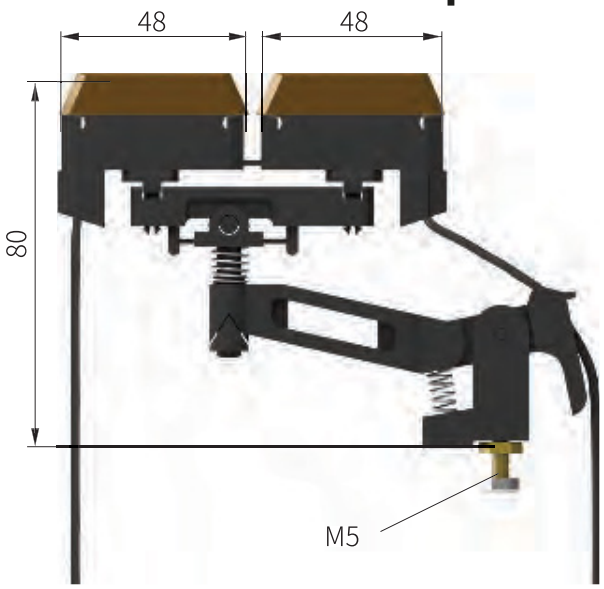


(Двустороннее движение)
Применяется для токопроводов с шагом 20 мм (при расстоянии 14 мм между направляющими).

Номинальный ток: 1 клемма питания — 20 А
2 клеммы питания: 2 × 20 А
Поворот влево/вправо: ±15 мм
Перемещение вверх/вниз: ±15 мм
Сила нажатия щетки: 3.5 N на щетку
Заземление обычно подключается к 4-й точке, по запросу возможно другое расположение.

Характеристики токоприемников

| Тип | Установочный ток | Соединительный кабель | Вес | Артикул | |
|---|---|---|---|---|---|
| | | $mm^2$ | | Фаза, черный | Заземление, желтый |
| C15JD2 | 40 | 2.50×2 | 0.078 | 623201 | 623231 |

# Кронштейны / Подвесы

Описание:
Любое количество токоведущих шин можно собрать вместе с помощью компактных кронштейнов. Стандартное расстояние между проводниками — 20 мм.

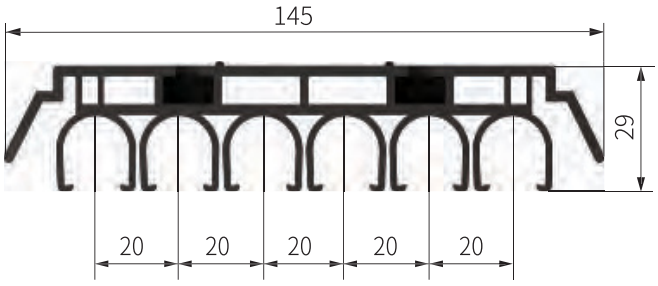


6-контактный кронштейн C15ZJA6 Используется с алюминиевым профилем длиной 180 мм (AL-Track = 180 мм)




Характеристики подвесов

| Тип | Полюса | Вес (кг) | Материал | Артикул |
|---|---|---|---|---|
| C15ZJA6 | 6 | 0.031 | Пластик | 624006 |

# 8-контактный кронштейн C15ZJA8

Используется с алюминиевым профилем длиной 220 мм (AL-Track = 220 мм)

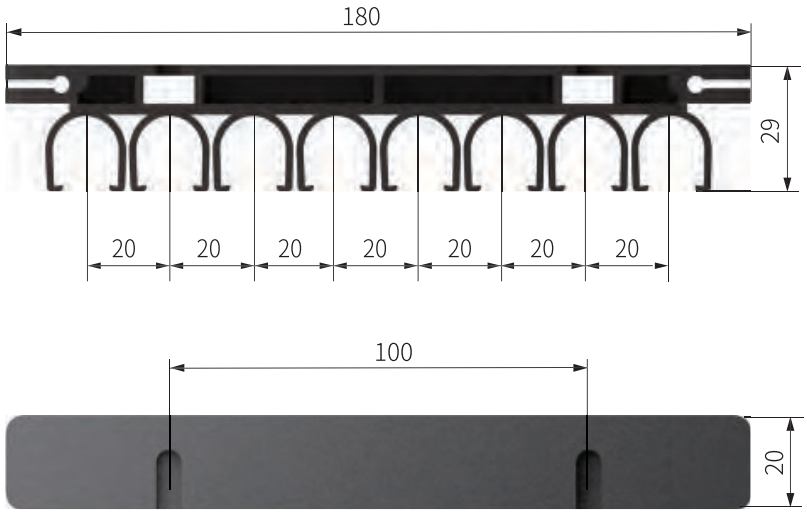


Характеристики 8-контактных кронштейнов

| Тип | Полюса | Вес (кг) | Материал | Артикул |
|---|---|---|---|---|
| C15ZJA8 | 8 | 0.033 | Пластик | 624008 |
| C15ZJA10 | 10 | 0.040 | Пластик | 624010 |

# Стыковочный элемент с болтовым соединением

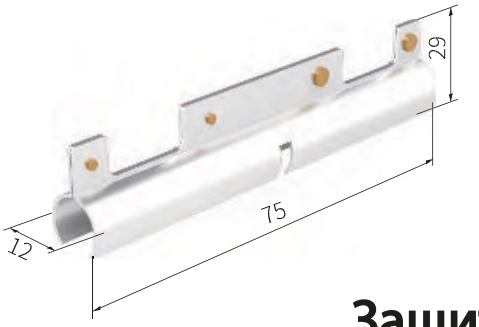


Характеристики стыковочного элемента с болтовым соединением

| Тип | Вес (кг) | Материал | Артикул |
|---|---|---|---|
| CV15 | 0.015 | Медь | 623480 |

# Защитный кожух для стыков

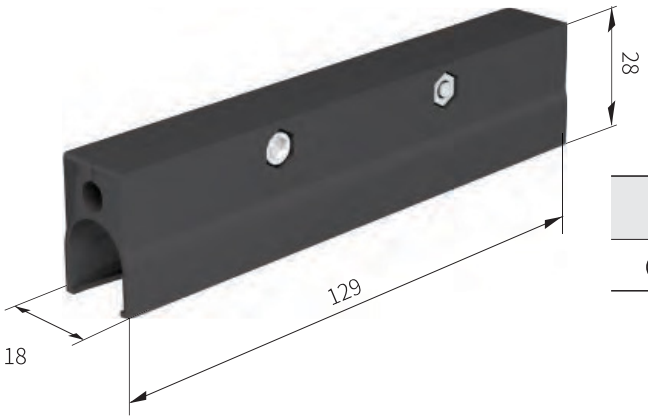


Характеристики защитного кожуха для стыков

| Тип | Вес (кг) | Материал | Артикул |
|---|---|---|---|
| C15HT | 0.028 | Инж. Пластик | 626812 |

# Клипса для подачи питания

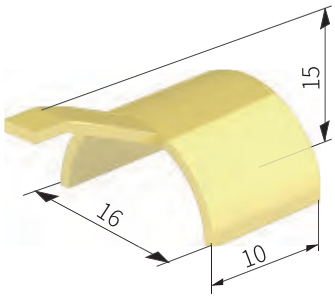


Характеристики клипсы для подачи питания

| Тип | Вес (кг) | Материал | Артикул |
|---|---|---|---|
| C15DJ | 0.005 | Латунь | 623660 |

# Защитный кожух для клипсы подачи питания

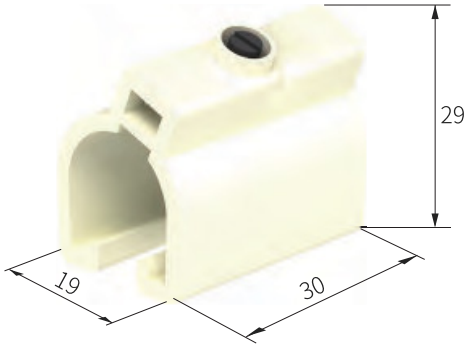


Характеристики защитного кожуха для клипсы подачи питания

| Тип | Вес (кг) | Материал | Артикул |
|---|---|---|---|
| C15HT | 0.005 | Инженерный пластик | 626812 |

# Изолирующий узел

Описание:
Два контактных элемента соединяются под давлением для создания жесткого и выровненного соединения.

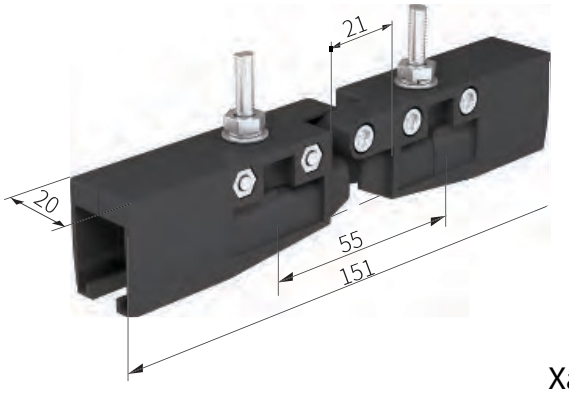


Характеристики изолирующего узла

| Модель | Обозначение | Вес (Кг) | Состав | Материал | Артикул |
|---|---|---|---|---|---|
| C15FD |  | 0.062 | 2 изолирующие крышки | Пластик | 623723 |
| C15FD1 | 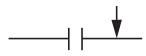 | 0.067 | 1 изол. крышка + 1 подающий зажим | Пластик + латунь | 623724 |
| C15FD2 | 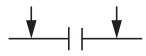 | 0.072 | 2 изол. крышки + 2 подающих зажима | Пластик + латунь | 623725 |




Характеристики изолирующего узла

| Модель | Вес (Кг) | Материал | Артикул |
|---|---|---|---|
| C15DC | 0.013 | Инженерный пластик | 623801 |

# Крепежное основание направляющей

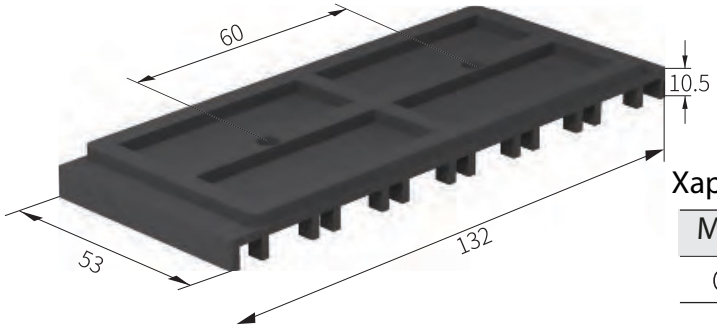


Характеристики крепежного основания направляющей

| Модель | Вес (Кг) | Материал | Артикул |
|---|---|---|---|
| C15BC | 0.030 | Инженерный пластик | 623906 |

# Составные части токопроводящей шины серии H15

Масштаб 2:1

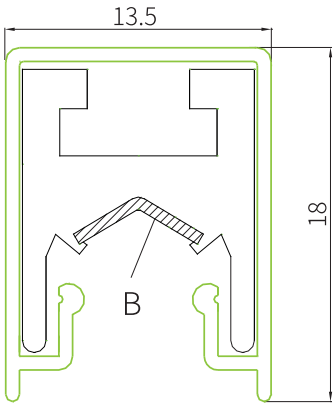


Описание H15
• Профиль шины: Алюминиевый проводник

• Нержавеющая стальная лента
B = 7.2 мм

(Изображение профиля: ширина 13.5 мм, высота 18 мм)

• Длина: 4.5 метра
• Расстояние между опорами: 600 мм (на прямых участках), 300 мм (на изгибах).
• Изгибы: R = 0.8 м
• Изоляция: красный.

Характеристики составных частей токопроводящей шины

| Модель | Материал | Площадь сечения ($мм^2$) | Номинальный ток (А) | Межфазное расстояние (мм) | Сопротивление (Ω/км) | Вес на 1 м (кг) | Код заказа |
|---|---|---|---|---|---|---|---|
| JDC-H-75/100 | Алюминий | 75 | 100 | 20 | 0.453 | 0.35 | 150175 |

Температурный диапазон:

| Тип изоляции | Диапазон температур |
|---|---|
| Стандартная защитная изоляция | -20°C до +70°C |
| Высокотемпературная изоляция | -10°C до +115°C |
| Низкотемпературная изоляция | -40°C до +70°C |

# Токосъёмник

H15JD-60




Тяговые рычаги



Артикул
695035



Артикул
195035

Характеристики токосъемника

| Модель | Вес (кг) | Материал | Номинал | Артикул |
|---|---|---|---|---|
| H15JD-60 | 0.171 | Инж. пластик | 60Amp | 153160 |
| H15JD-30 | 0.075 | Инж. пластик | 30Amp | 153130 |

H15JD-30*

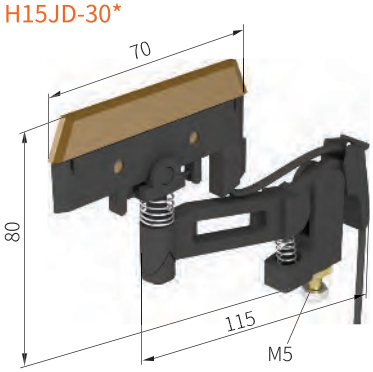


Примечание:
*Токосъёмник H15JD-30 используется только с опорной пластиной, см. конструкции системы U12 или M16, межфазное расстояние составляет 23 мм.

# Кронштейны

Любое количество токопроводов может быть собрано вместе с использованием дополнительных компактных кронштейнов. Стандартное расстояние между проводниками: 23 мм

6-полюсный
защелкивающийся кронштейн H15ZJA6 Для алюминиевого профиля 180 мм

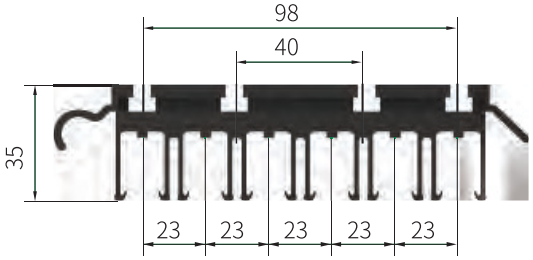




Характеритики защёлкивающихся кронштейнов

| Тип | Полюса | Вес (кг) | Материал | Артикул |
|---|---|---|---|---|
| H15ZJA6 | 6 | 0.041 | Инж. пластик | 154006 |
| H15ZJA8 | 8 | 0.052 | Инж. пластик | 154008 |

4-полюсный компактный болтовой кронштейн H15ZJB4 (Для балок IPE, IPB, IPBl, IPBV)

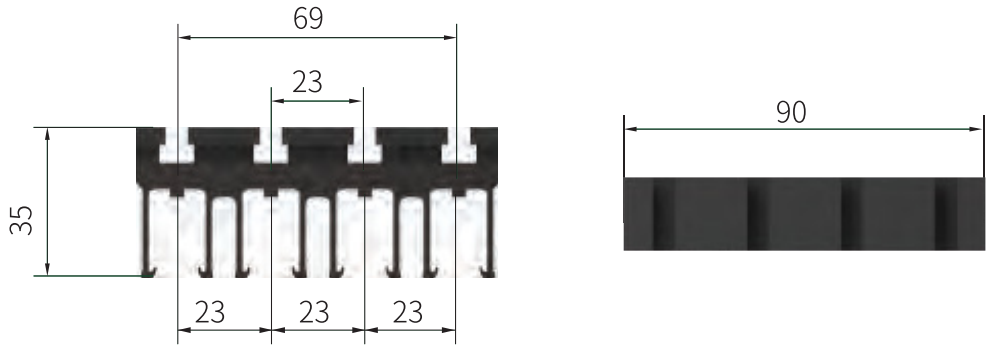


Характеристики болтовых кронштейнов

| Тип | Полюса | Вес (кг) | Материал | Артикул |
|---|---|---|---|---|
| H15ZJB4 | 4 | 0.030 | Инж. пластик | 154104 |
| H15ZJB6 | 6 | 0.040 | Инж. пластик | 154106 |

# Направляющая для кронштейнов

Компактные кронштейны с функцией самофиксации, вмещающие до 8 проводников; возможно изготовление под заказ для вашего монорельсового профиля.
Кронштейны защёлкивающегося или поворотного типа для типичных монорельсовых систем электрификации.

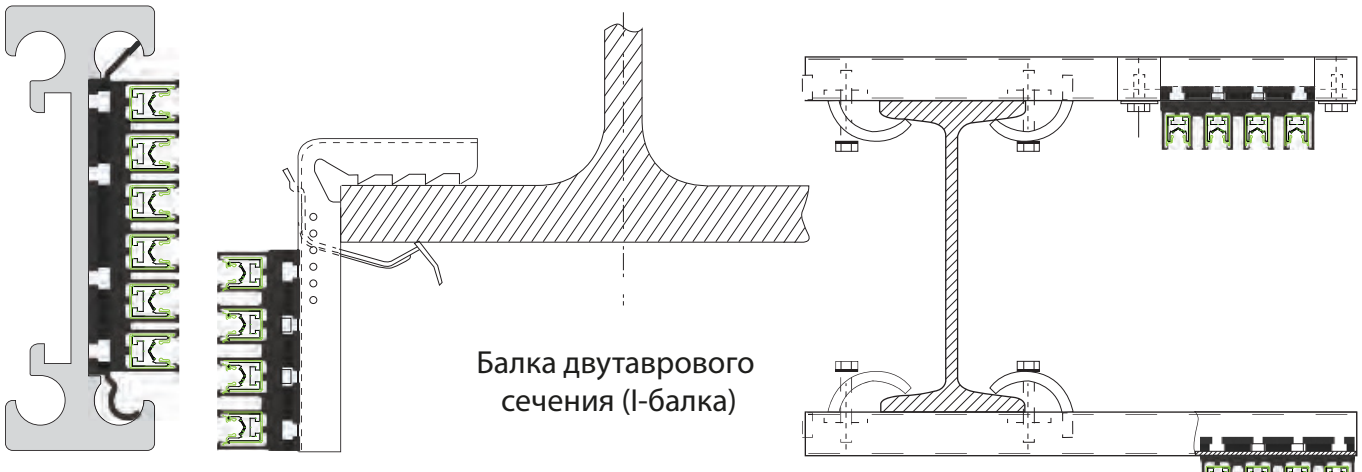

180 алюминиевый профиль

Балка двутаврового сечения (I-балка)

Балка двутаврового сечения (I-балка)

Межосевое расстояние между кронштейнами: 23 мм
При заказе указывайте, используется ли двутавровая стальная балка или алюминиевый профиль. В случае нестандартного профиля, отправьте чертёж и образец в компанию Aneng при оформлении заказа.

# Болтовое соединение

Также может использоваться как питающий разъем.

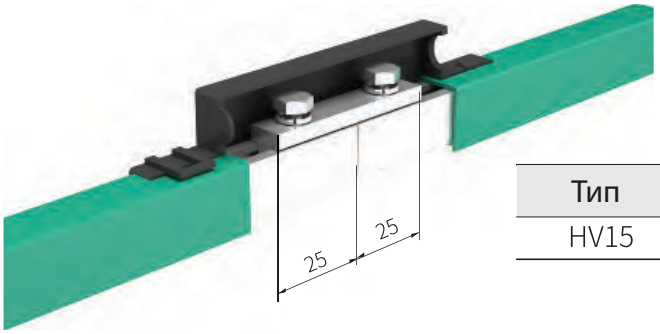


Характеристики болтового соединения

| Тип | Вес (кг) | Материал | Артикул |
|---|---|---|---|
| HV15 | 0.025 | Алюминий | 153450 |

# Защитный кожух соединения

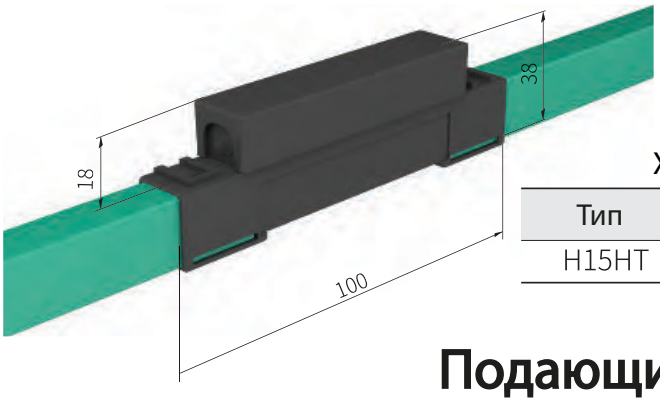


Характеристики защитного кожуха соединения

| Тип | Вес (кг) | Материал | Артикул |
|---|---|---|---|
| H15HT | 0.015 | Инж. пластик | 156812 |

# Подающие клеммы

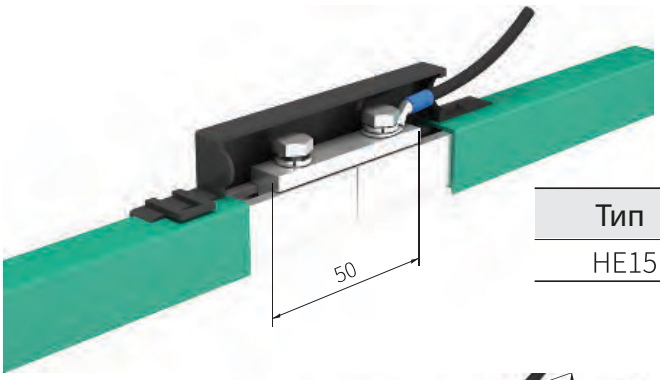


Соответствует HE15
Питающие кабели: два кабеля сечением макс. 6 мм$^2$

Характеристики подающих клемм

| Тип | Вес (кг) | Материал | Артикул |
|---|---|---|---|
| HE15 | 0.040 | Алюминий | 153660 |

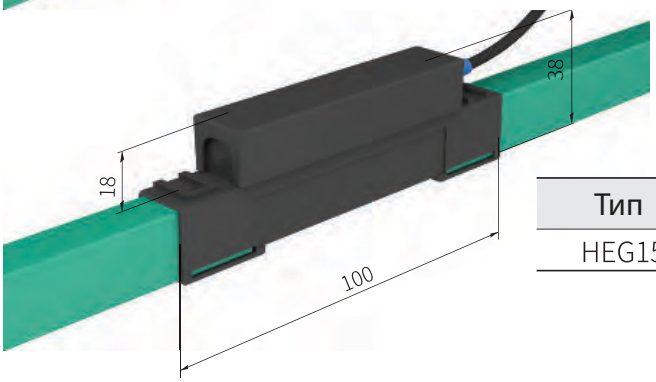


Характеристики подающих клемм

| Тип | Вес (кг) | Материал | Артикул |
|---|---|---|---|
| HEG15 | 0.060 | Алюминий | 153680 |

Монтаж проводки выполняется со смещением. Специальная кабельная клемма поставляется с подающей клеммой

# Направляющие перехода

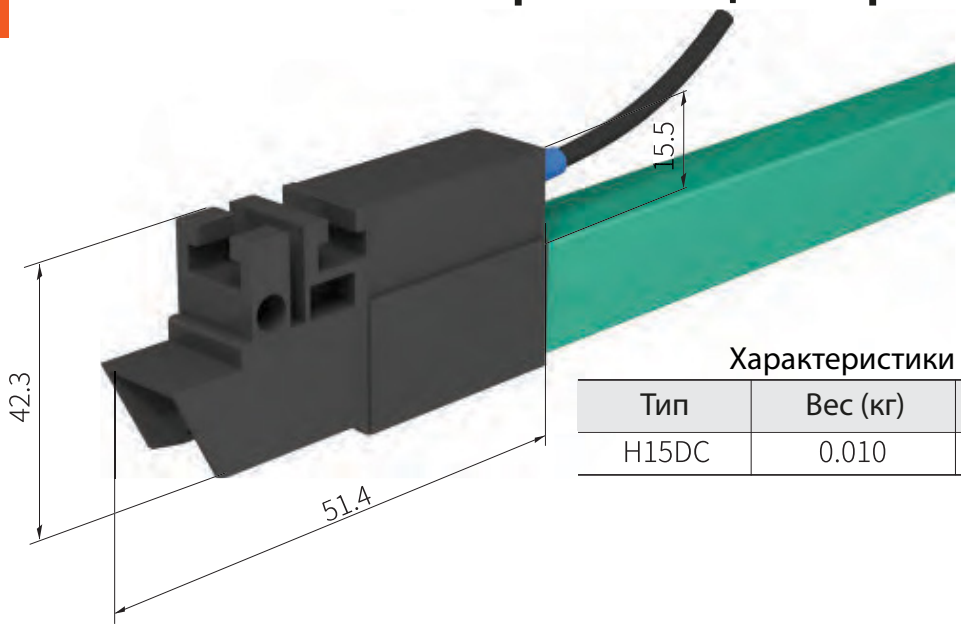


Характеристики направляющих перехода

| Тип | Вес (кг) | Материал | Артикул |
|---|---|---|---|
| H15DC | 0.010 | Инж. пластик | 153867 |

## Основная модель токоподвода серии H19

Масштаб: 1:1

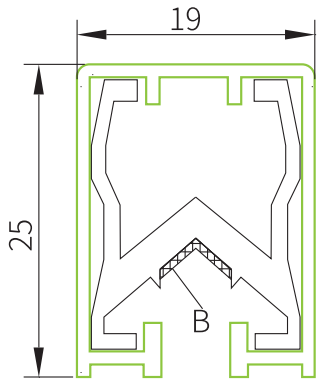


Алюминиевый проводник

Нержавеющая стальная лента шириной 7.2 мм

Длина:
Стандартная длина: 4.5 метра
Другие длины — по согласованию.

Расстояние между опорами: 1.5 м*

Радиус изгиба:
Минимальный радиус: R = 0.8 м

Области применения:
Для подвесных и протяжённых треков кранов, монорельсов, электрических тельферов, подъемников, систем хранения, транспортных систем, а также других устройств подачи питания к подвижному оборудованию.

Для оборудования по производству токоотводящих шин расстояние между опорами 0.5 м – 0.8 м

Характеристики основной модели токоподвода

| Тип | Материал | Сечение (мм2) | Номинальный ток (А) | Крепежное расстояние (мм) | Сопротивление (Ω/км) | Масса (кг/м) | Код изделия |
|---|---|---|---|---|---|---|---|
| JDC-H-100/150 | Алюминий | 100 | 150 | 35 или 80 | 0.376 | 0.46 | 190135 |

Масштаб 1:1

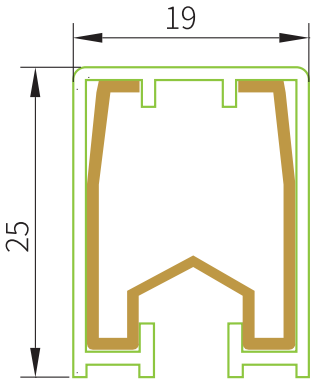


Профиль медного токоподвода

Стандартная длина: 4.5 м, другие длины — по согласованию.

Характеристики профиля медного токоподвода

| Тип | Материал | Сечение (мм2) | Номинальный ток (A) | Крепежное расстояние(мм) | Сопротивление (Ω/км) | Масса (кг/м) | Код изделия |
|---|---|---|---|---|---|---|---|
| JDC-HT-110/300 | Медь | 110 | 300 | 35 или 80 | 0.195 | 1.15 | 190275 |
| JDC-HT-130/500 | Медь | 130 | 500 | 35 или 80 | 0.156 | 1.33 | 190285 |

Изоляция нейтрального провода: Нейтральная изоляционная оболочка отмечена жёлто-зелёной полосой с одной стороны.

Температурные диапазоны изоляции:

| Тип изоляции | Температурный диапазон |
|---|---|
| Стандартная изоляция | от -20°C до +70°C окружающей температуры |
| Высокотемпературная | от -10°C до +115°C окружающей температуры |
| Низкотемпературная | от -40°C до +70°C окружающей температуры |

# Токосъёмник

JD-100




JD*2-100

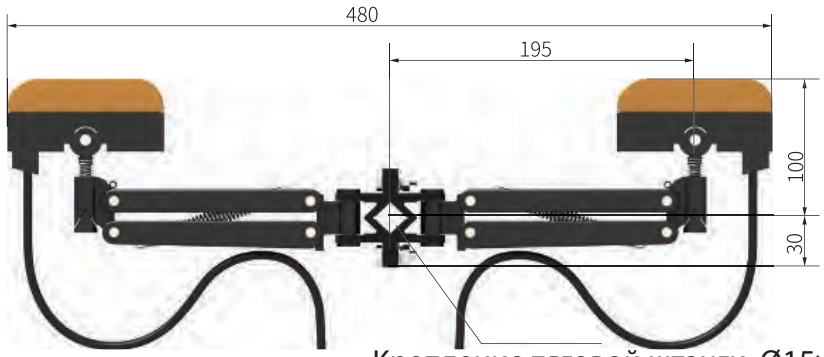


Крепление тяговой штанги: Ø15×15

H19TS-2



HQS-350

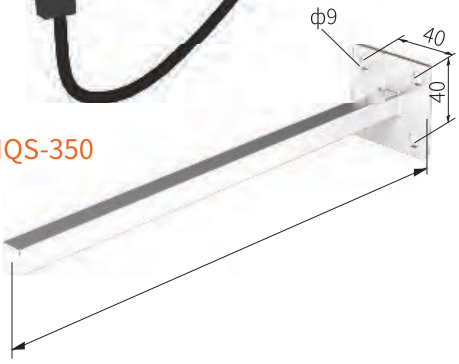


Характеристики токосъемника

| Модель | Вес (кг) | Материал | Номинал | Артикул |
|---|---|---|---|---|
| JD-100 | 0.32 | Пластик | 60Amp | 193110 |
| JD*2-100 | 0.62 | Пластик | 120Amp | 193120 |

| Название | Модель | Вес (кг) | Материал | Артикул |
|---|---|---|---|---|
| Щетка | H19TS-2 | 0.10 | Пластик + угольная щётка | 193102 |
| Тяговая штанга | HQS-350 | 0.45 | Сталь | 195035 |

JDS-100

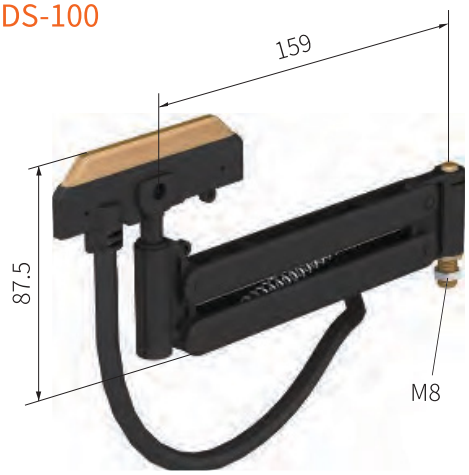


JDS*2-100

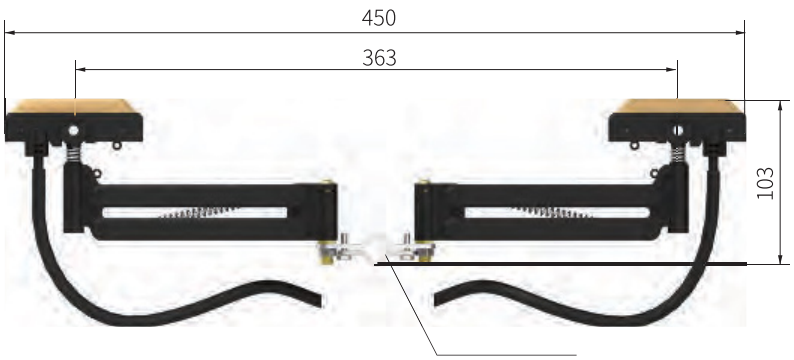


Крепление тяговой штанги: Ø12×12

Характеристики токосъемника

| Модель | Вес (кг) | Материал | Номинал | Артикул |
|---|---|---|---|---|
| JDS-100 | 0.17 | Пластик | 60Amp | 193130 |
| JDS*2-100 | 0.34 | Пластик | 120Amp | 193140 |

H19TS-1




H19TB-1



H19BC-1

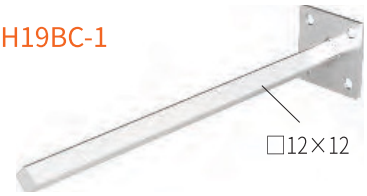


| Название | Модель | Вес (кг) | Материал | Артикул |
|---|---|---|---|---|
| Щетка | H19TS-1 | 0.075 | Пластик + угольная щётка | 193101 |
| Кронштейн | H19TB-1 | 0.055 | Сталь | 195001 |
| Тяговая штанга | H19BC-1 | 0.25 | Сталь | 195050 |

# Одиночный кронштейн

H19DJ-1

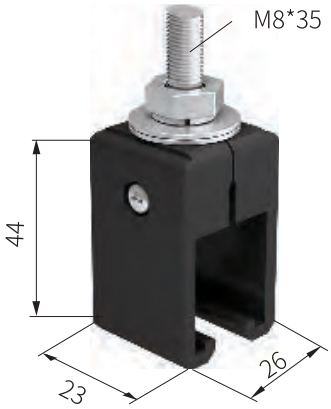


H19DJ-2

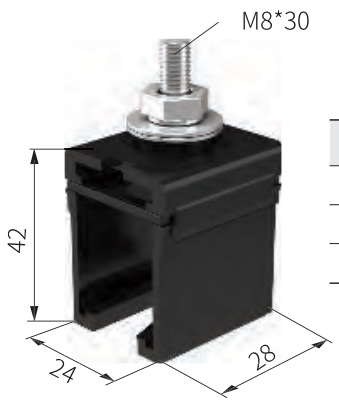


Характеристики одиночного кронштейна

| Тип | Вес (кг) | Материал | Артикул |
|---|---|---|---|
| H19DJ-1 | 0.043 | Инж. пластик | 193901 |
| H19DJ-2 | 0.035 | Инж. пластик | 193902 |
| H19DJ-5* | 0.043 | Полиэстер | 193905 |

# Тройной кронштейн

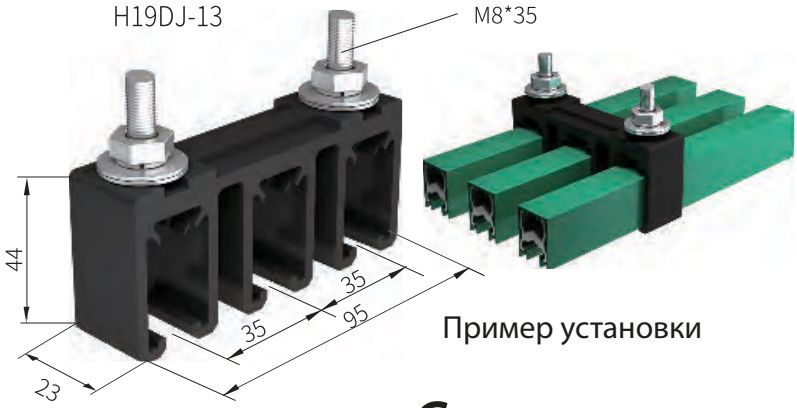


*Применяется в условиях высоких температур

Характеристики тройного кронштейна

| Тип | Вес (кг) | Материал | Артикул |
|---|---|---|---|
| H19DJ-13 | 0.088 | Инж. пластик | 193913 |
| H19DJ-35* | 0.092 | Полиэстер | 193915 |

# Соединительная коробка

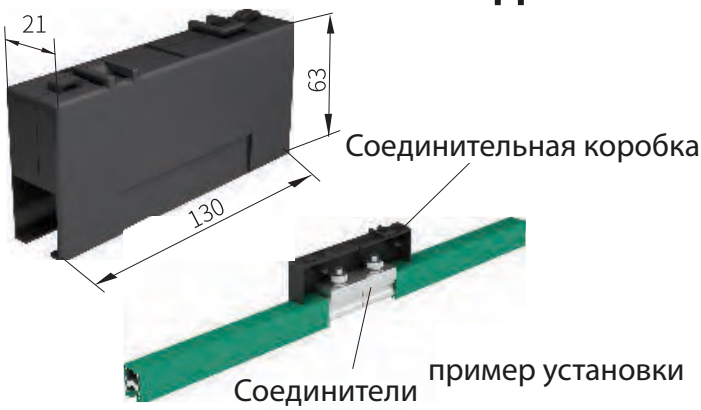


*Применяется в условиях высоких температур

Характеристики соединительной коробки

| Тип | Вес (кг) | Материал | Артикул |
|---|---|---|---|
| H19LJ-1 | 0.078 | Инж. пластик | 193401 |
| H19LJ-5* | 0.083 | Полиэстер | 193405 |

# Соединители

Алюминиевый соединитель

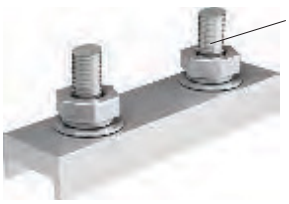


Медный соединитель

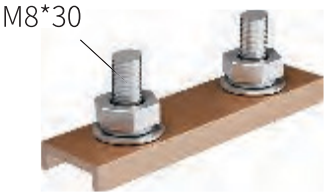


Характеристики соединителей

| Тип | Вес (кг) | Материал | Артикул |
|---|---|---|---|
| H19JT-150A | 0.071 | Алюминий | 193423 |
| H19JT-200A | 0.085 | Медь | 193425 |
| H19JT-300A | 0.092 | Медь | 193426 |
| H19JT-500A | 0.119 | Медь | 193427 |

# Заглушка

Может использоваться как выключатель или изолирующий участок.

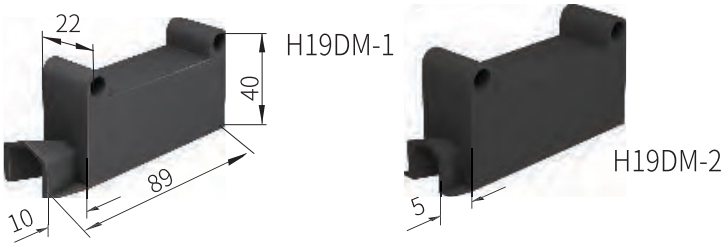





Характеристики заглушки

| Тип | Вес (кг) | Материал | Артикул |
|---|---|---|---|
| H19DM-1 | 0.020 | Инж. пластик | 193701 |
| H19DM-2 | 0.019 | Инж. пластик | 193702 |

# Изолирующий участок

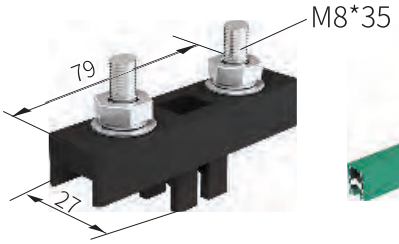





Характеристики изолирующего участка

| Тип | Вес (кг) | Материал | Артикул |
|---|---|---|---|
| H19FD | 0.063 | Инж. пластик | 196030 |

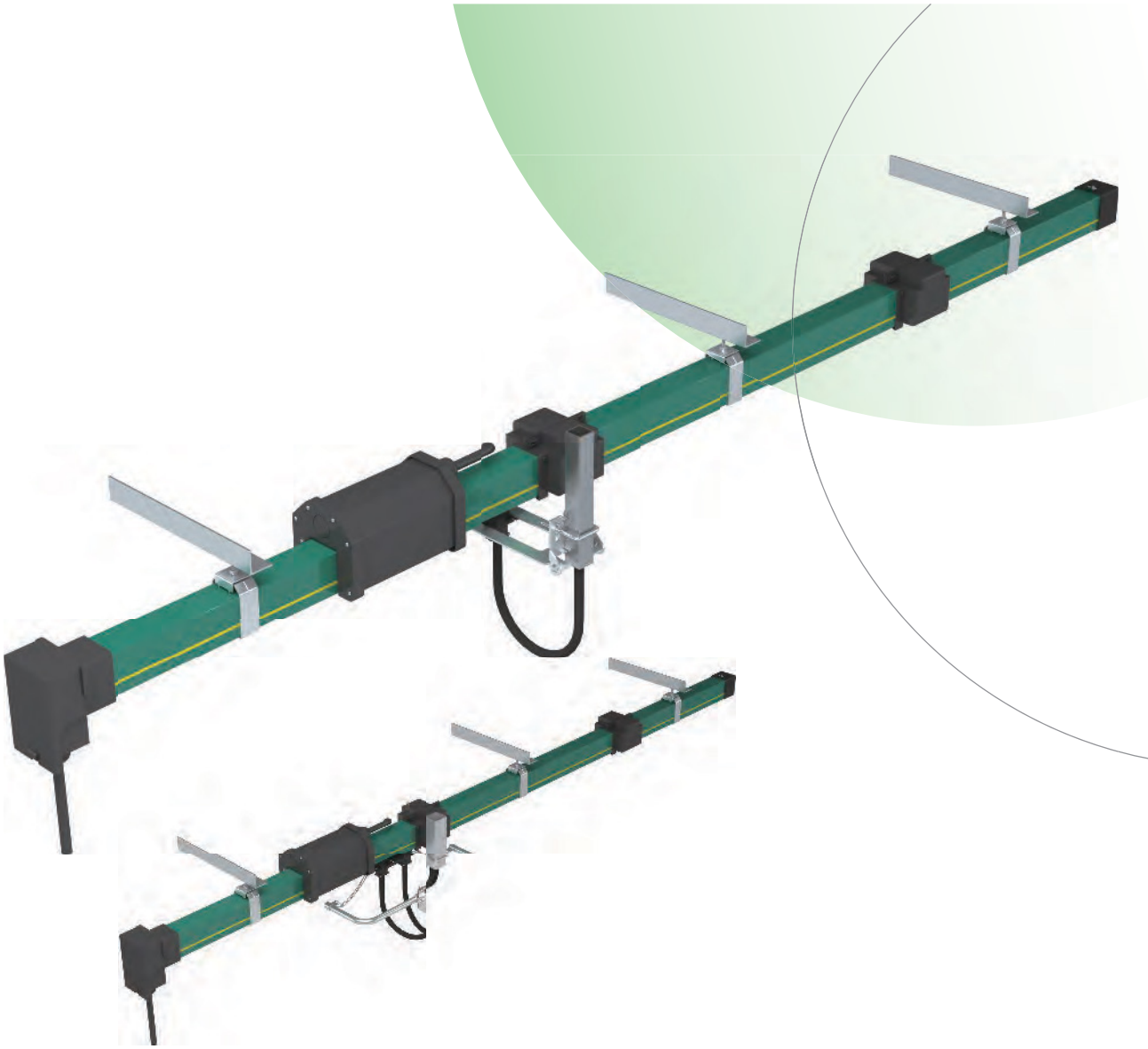

# HFP56

Серия закрытых отртроллейных шинопроводов HFP56

Anneng Electric

ТРОЛЛЕЙНЫЙ ШИНОПРОВОД

Anneng.ru

## ОГЛАВЛЕНИЕ

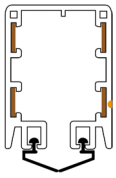

1. Серия закрытых троллейных шинопроводов в ПВХ корпусе HFP56
Количество шин: до 4 шт. Ток шин: 35, 50, 65, 80, 100, 120, 140, 170, 210, 240А 1-14

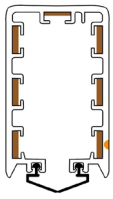

2. Серия закрытых троллейных шинопроводов в ПВХ корпусе HFP56
Количество шин: до 7 шт. Ток шин: 50, 80, 100, 120, 140А 1- 4

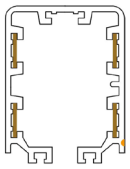

3. Серия закрытых троллейных шинопроводов в ПВХ корпусе HFP56
Количество шин: до 4 шт. Ток шин: 50, 80, 100, 120, 140А 1- 3

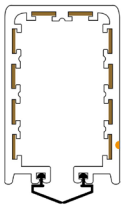

4. Серия закрытых троллейных шинопроводов в ПВХ корпусе HFP56
Количество шин: до 10 шт. Ток шин: 50, 80, 100А 1-3

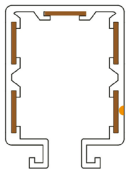

5. Серия закрытых троллейных шинопроводов в ПВХ корпусе HFP56
Количество шин: до 5 шт. Ток шин: 50, 80, 100, 120, 140, 170А 1

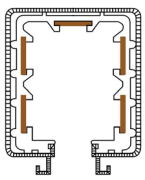

6. Серия закрытых троллейных шинопроводов в алюминиевом корпусе HFP56
Количество шин: до 5 шт. Ток шин: 50, 80, 100, 120, 140, 170А 1

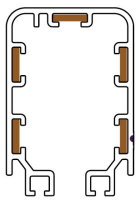

7. Серия закрытых троллейных шинопроводов в ПВХ корпусе HFP40
Количество шин: до 5 шт. Ток шин: 50, 80А 1

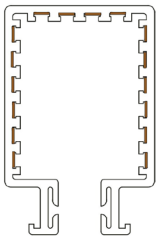

8. Серия закрытых троллейных шинопроводов в ПВХ корпусе HFP16
Количество шин: 16 шт. Ток шин 50, 80А 1

## Троллейный шинопровод HFP56 35A

### Общее описание

Троллейный шинопровод закрытого типа HFP56 представляет собой токопроводящую систему из токоведущих шин предустановленных в ПВХ корпусе. Корпус троллейного шинопровода имеет степень защиты IP 23, позволяет установить от 3 до 4 токоведущих шин на токи от 35 до 240А. Шинопровод предназначен для питания мобильных электроустановок внутренней и наружней установки. В основном используется для запитки кранового оборудования с напряжение 380/660В.
Прямые секции троллейного шинопровода производятся длиной по 4 метра, при необходимости возможно изготовление по индивидуальным размерам. Также возможно изготовление криволинейных секций, радиусных участков по индивидуальным чертежам заказчика.

• Модель HFP-P: не включает уплотнительную ленту, оснащается медной плоской шиной и болтовыми соединителями.
• Модель HFP-R: применяется для радиусов изгиба более R≥800 мм, также с медной плоской шиной и винтовыми соединителями.

## СИСТЕМА (ФОТО)

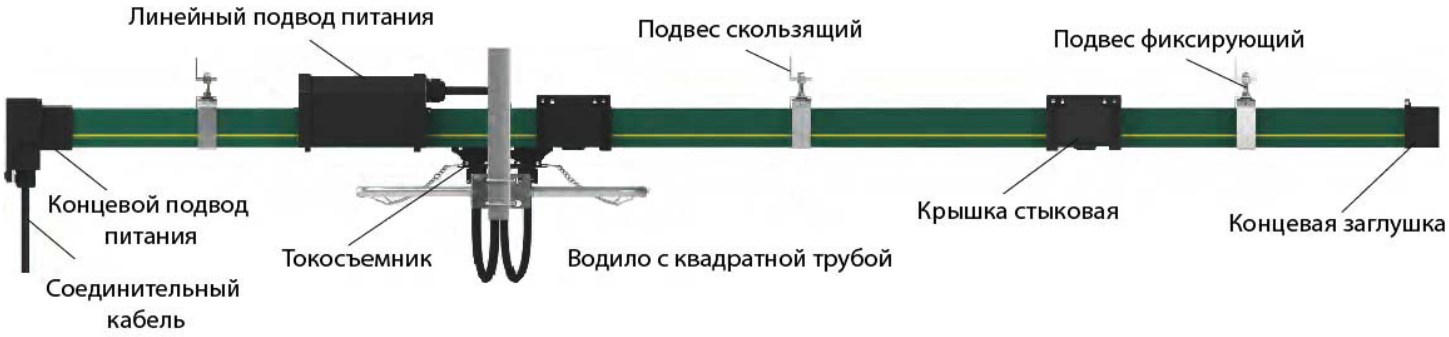


## Технические параметры

| Электрические параметры ΓIES | | Механические параметры | |
|---|---|---|---|
| Макс. ток | 240A | Гибкость ( прочность на изгиб) | 75N/mm$^2$±10% |
| Макс. напряжение | 660V | Прочность на растяжение | 40N/mm$^2$±10% |
| Диэлектрическая прочность | 30-40KV/mm | Температурный диапазон | |
| Специфическое сопротивление | 5 × 10$^{15}$Ohm×cm | Стандартный корпус | -20°C до +70°C |
| Поверхностное сопротивление | 10$^{13}$Ohm×cm | Корпус для высоких температур | -10°C до +115°C |
| Сопротивление утечке | CTI600-2.7 | Корпус для низких температур: | -40°C до +70°C |
| Горючесть | | | |
| Огнестойкость | Класс B1 – без горящих частиц, самозатухающий | | |
| Самозатухание | Класс B1 — без пламени и горящих частиц, самозатухающий | | |
| Химическая стойкость | LS: +45°C<br>Бензин<br>Минеральное масло<br>Смазка | | Серная кислота 50%<br>Каустическая сода 25% и 50%<br>Концентрированная соляная кислота |

## КОРПУС

Зелёный пластиковый корпус для 3–4 проводников. Стандартная длина секции — 4 м.
Доступны и другие варианты секций.
Заземляющий проводник обозначен в соответствии с международной цветовой маркировкой.
Переполюсовка исключена конструкцией токосъёмника и корпуса.

## СОЕДИНЕНИЯ

Соединение через пластиковые соединительные крышки.

## ПОДАЮЩИЕ КОМПЛЕКТЫ

Питание линии осуществляется через начальные или промежуточные подающие модули.

## КОНЦЕВЫЕ КРЫШКИ

Открытые торцы системы закрываются торцевыми крышками (для HFP56).

## КРОНШТЕЙНЫ

Стандартные кронштейны для крепления крановых рельсов.
Скользящие и фиксированные подвесы.
Стандартное расстояние между точками подвеса для внутренней и наружной установки — 1200 мм.

## КОМПЕНСАЦИЯ ТЕМПЕРАТУРНОГО РАСШИРЕНИЯ

Компенсационные секции необходимы для устранения различий в расширении между медными проводниками и стальными или бетонными конструкциями при перепадах температуры, без прерывания электропитания.

## СЕКЦИИ ОТ КОНДЕНСАТА

Применяются для переноса токопровода во внешние зоны, чтобы избежать образования конденсата.
Токопровод остаётся электрически неразделённым.

## КОНТАКТНЫЕ УЧАСТКИ И ПЕРЕКЛЮЧАТЕЛИ

Используются в рабочих зонах и зонах передачи, см. стр. 33–34.

## РАЗДЕЛИТЕЛЬНЫЕ УЧАСТКИ

Доступны как версия с зазором (5 мм), где токоприёмник пересекает зазор (напр., для магистралей), так и изолирующая версия (35 мм), где изолирующая часть длиннее, чем угольная щётка,
и каждая секция токопровода может быть электрически разделена — например, для управления.

## ТОКОСЪЁМНИКИ

Токоприёмники изготовлены из армированного полиэстерового стекловолокна — прочные и лёгкие.
Пружинные угольные щётки обеспечивают стабильный контакт.
Доступны токоприёмники с соединительными кабелями, шарнирные и гибкие.
Двойные токосъёмники используются для транспортных приложений и при высоких токах.

# Троллейный шинопровод HFP56

Тип
Max.IP33

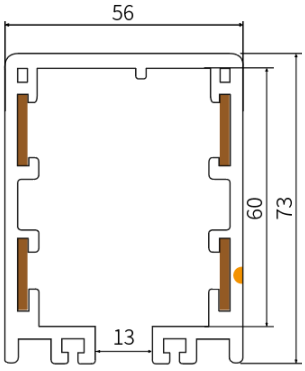


Тип
Max.IP34

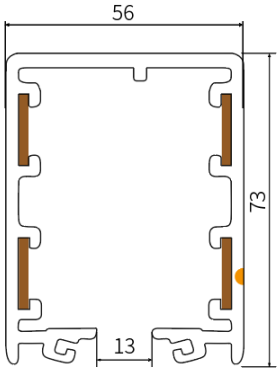


## Описание серии HFP56

- Обозначение HFP56–4–n/m  n – сечение проводника (мм²)  m – номинальный ток (А)
- Номинальный ток шин: 35, 50, 65, 80, 100, 120, 140, 170, 210, 240А
- Тип корпуса - ПВХ
- Количество шин: 4 шт
- Длина секции: 4 м
- Изготовление радиусных участков (минимальный радиус 0.8 м)
- Расстояние между креплениями: 1.2 м

## Характеристики троллейного шинопровода HFP56

| Модель | Кол-во полюсов | Сечение проводника (мм²) | Номинальный ток (А) | Расст. утечки (мм) | Напряжение (В) | Сопротивление (Ω/км) | Вес (кг) | Артикул |
|---|---|---|---|---|---|---|---|---|
| HFP56-4-8/35① | 4 | 8 | 35 | 35 | 660 | 1.944 | 2.09 | 560814-A |
| HFP56-4-10/50① | 4 | 10 | 50 | 35 | 660 | 1.656 | 2.16 | 561014-A |
| HFP56-4-12/65① | 4 | 12 | 65 | 35 | 660 | 1.321 | 2.23 | 561214-A |
| HFP56-4-15/80① | 4 | 15 | 80 | 35 | 660 | 1.137 | 2.30 | 561514-A |
| HFP56-4-20/100② | 4 | 20 | 100 | 33 | 660 | 1.011 | 2.43 | 562024 |
| HFP56-4-25/120② | 4 | 25 | 120 | 33 | 660 | 0.713 | 2.56 | 562524 |
| HFP56-4-35/140② | 4 | 35 | 140 | 33 | 660 | 0.522 | 2.95 | 563524 |
| HFP56-4-50/170② | 4 | 50 | 170 | 33 | 660 | 0.337 | 3.25 | 565024 |
| HFP56-4-70/210② | 4 | 70 | 210 | 33 | 660 | 0.265 | 3.85 | 567024 |
| HFP56-4-80/240③ | 4 | 80 | 240 | 30 | 660 | 0.223 | 4.16 | 568034 |

Примечание: ① =14,5мм ② =17,6мм ③=21,0 мм

Anneng Electric
ТРОЛЛЕЙНЫЙ ШИНОПРОВОД

# Троллейный шинопровод HFP56

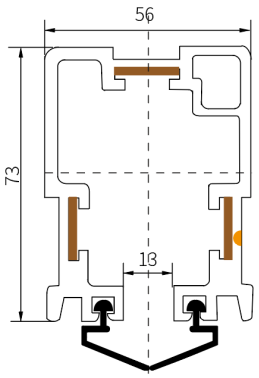


## Описание серии HFP56

• Обозначение HFP56–3–n/m  n – сечение проводника (мм²)
m – номинальный ток (A)

• Номинальный ток шин: 50, 80, 100, 120, 140, 170A
• Тип шинопровода - закрытый
• Количество шин: 3 шт
• Длина секции: 4 м
• Растояние между креплениями: 1.2 м

## Характеристики троллейного шинопровода HFP56

| Модель | Кол-во полюсов | Сечение проводника (мм²) | Номинальный ток (A) | Расст. утечки (мм) | Напряжение (В) | Сопротивление (Ω/км) | Вес (кг) | Артикул |
|---|---|---|---|---|---|---|---|---|
| HFP56-3-10/50① | 3 | 10 | 50 | 45 | 660 | 1.656 | 1.95 | 561013 |
| HFP56-3-15/80① | 3 | 15 | 80 | 45 | 660 | 1.137 | 2.13 | 561513 |
| HFP56-3-20/100② | 3 | 20 | 100 | 45 | 660 | 1.011 | 2.24 | 562023 |
| HFP56-3-25/120② | 3 | 25 | 120 | 45 | 660 | 0.713 | 2.37 | 562523 |
| HFP56-3-35/140② | 3 | 35 | 140 | 45 | 660 | 0.522 | 2.63 | 563523 |
| HFP56-3-50/170② | 3 | 50 | 170 | 45 | 660 | 0.337 | 3.02 | 565023 |

Примечание: ① =14,5мм ② =17,6мм

# Токосъёмник серии 56JD-4

Описание серии 56JD-4:

Применяется в составе закрытого троллейного шинопровода HFP56. Токосъёмник для HFP56 предназначен для передачи электроэнергии на движущиеся механизмы. Передача тока осуществляется с помощью подпружиненных угольных щеток.

## 4-полюсный Токосъёмник для HFP56 25A/40A (с кабелем L-1м)

56JD-4/25
56JD-4/40

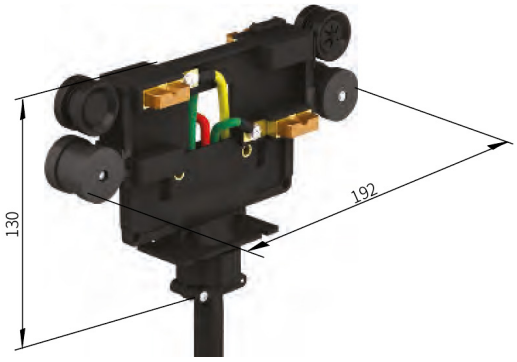


• Серия 56JD-4/25:
Подходит для шинопроводов на 35A–50A.
Использует кабель: 2.5 мм$^2$ / 4 жилы

• Серия 56JD-4/40:
Подходит для шинопроводов на 65A–120A.
Использует кабель: 4.0 мм$^2$ (3 жилы) + 2.5 мм$^2$ (1 жила)

Подключающие кабели
• 25A, 2.5мм$^2$/ 4 жилы
• 40A, 4,0мм$^2$ / 3 жилы + 2,5мм$^2$/ 1 жила
• Длина: все кабели имеют длину 0,8м
• Совместимы с токоприёмниками 56BC/53 и 56BC/55.

Характеристики токосъемника серии 56JD-4

| Модель | Вес (кг) | Количество полюсов | Номинальный ток (A) | Артикул |
|---|---|---|---|---|
| 56JD-4/25 | 0,65 | 4 | 25 | 563125 |
| 56JD-4/40 | 0,70 | 4 | 40 | 563140 |

## Токосъёмник для HFP56 60A сдвоенный (с кабелем L-1м)

56JD-4/60

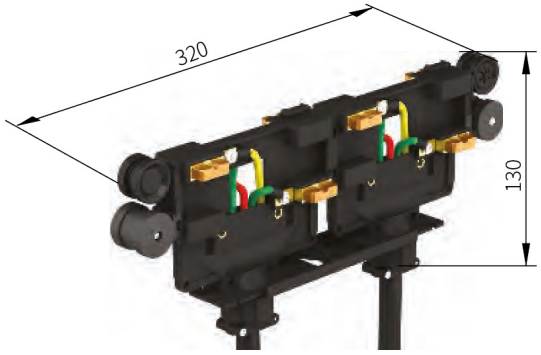


• Серия 56JD-4/60:
Подходит для шинопроводов на 35A–50A.
Использует кабель: 2.5 мм$^2$ / 4 жилы

Подключающий кабель:
• Номинальный ток: 60 A
• Количество жил: 6 штук по 4,0 мм$^2$, 2 жилы по 2,5 мм$^2$
• Длина: 0,8 м

Примечание:
Допускается параллельное подключение 3-х или более коллекторов, но только на прямых участках шинопровода.

Характеристики токосъемника серии 56JD-4

| Модель | Вес (кг) | Количество полюсов | Номинальный ток (A) | Артикул |
|---|---|---|---|---|
| 56JD-4/60 | 1,35 | 4 | 60 | 563160 |

Anneng Electric
ТРОЛЛЕЙНЫЙ ШИНОПРОВОД

# Токосъёмник для HFP56 80A (с кабелем L-1м)

56JD-4/80

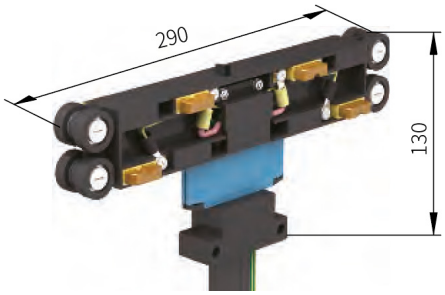


Подключающий кабель:
• Номинальный ток: 80 А
• Количество жил: 3 группы по 2 жилы сечением 6,0 мм², 1 группа по 2 жилы сечением 3,0 мм²
• Длина: 1 м

Характеристики токосъемника серии 56JD-4

| Модель | Вес (кг) | Количество полюсов | Номинальный ток (А) | Артикул |
|---|---|---|---|---|
| 56JD-4/80 | 1,30 | 4 | 80 | 563180 |

# Токосъёмник для HFP56 25A/40A для радиуса (с кабелем L-1м)

56JDR-4/25
56JDR-4/40

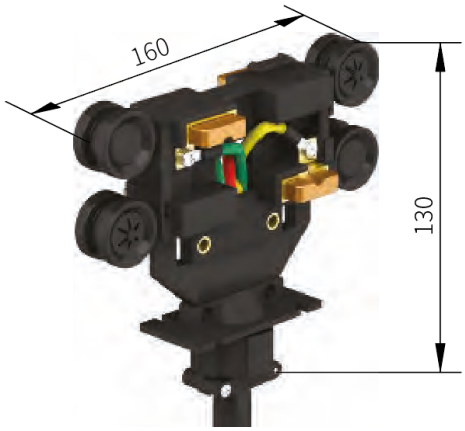


Подключающий кабель:
• Для 25 А: 4 × 2,5 мм²
• Для 40 А: 3 × 4,0 мм² + 1 × 2,5 мм²
• Длина: 0,8 м

Характеристики токосъемника серии 56JD-4

| Модель | Вес (кг) | Количество полюсов | Номинальный ток (А) | Артикул |
|---|---|---|---|---|
| 56JD-4/25 | 0,50 | 4 | 25 | 563325 |
| 56JD-4/40 | 0,60 | 4 | 40 | 563340 |

# Токосъемник для HFP56 60A для радиуса

56JD-3/60
56JD-3/80

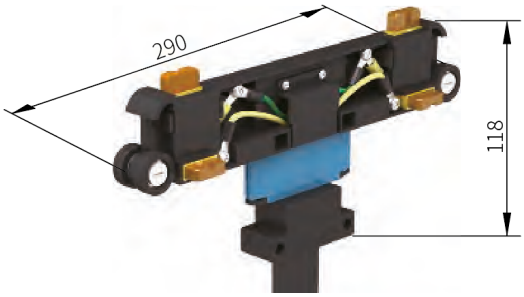


Подключающий кабель
- Для 60 А: 3 группы × (2 × 4,0 мм$^2$)
- Для 80 А: 3 группы × (2 × 6,0 мм$^2$)
- Длина: 1 м

Характеристики токосъемника серии 56JD-4

| Модель | Вес (кг) | Количество полюсов | Номинальный ток (А) | Артикул |
|---|---|---|---|---|
| 56JD-3/60 | 0,90 | 3 | 60 | 563360 |
| 56JD-3/80 | 1,05 | 3 | 80 | 563390 |

# Щетка медно-графитовая серии 56 TS-1 для HFP56

Применяется в составе закрытого троллейного шинопровода HFP56. Комплектующая в токосъёмнике.

56TS-1 56TS-2 56TS-3

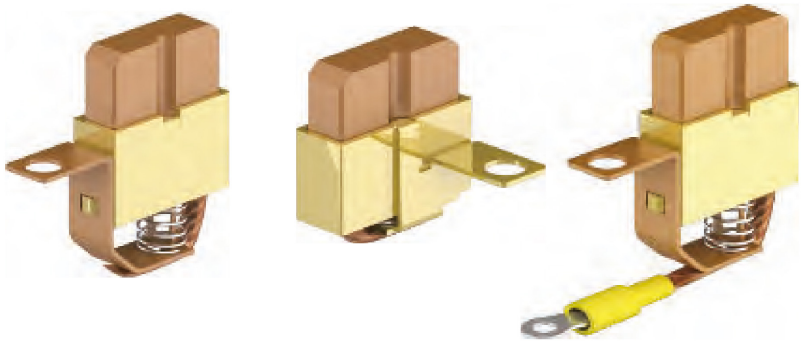

Характеристики щетки медно-графитовой серии 56 TS-1

| Модель | Вес (кг) | Артикул | Примечание |
|---|---|---|---|
| 56 TS-1 | 0.04 | 563101 | Применяется для: 56JD-4/25, 56JD-4/40, 56JD-4/60, 56JD-4/80, 56JD-3/60, 56JD-3/80 |
| 56 TS-2 | 0.04 | 563102 | Применяется для: 56JDR-4/25, 56JDR-4/40 |
| 56 TS-3 | 0.05 | 563103 | Применяется для: 56JD-3/60, 56JD-3/80 |

Anneng Electric
ТРОЛЛЕЙНЫЙ ШИНОПРОВОД

# Крышка стыковая серии 56LJ для HFP56 (35A-100A)

Применяется в составе закрытого троллейного шинопровода HFP56. Необходима для соеденения рельсового проводника меджу собой.

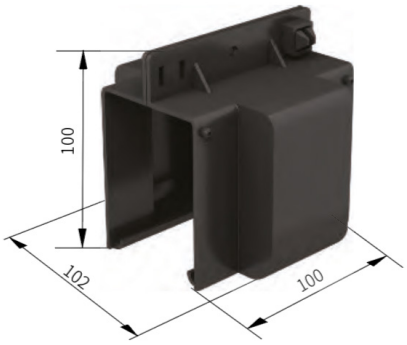


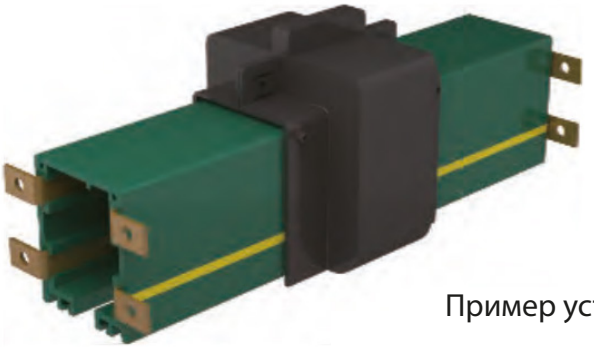

Пример установки

Характеристики крышки стыковой серии 56LJ

| Модель | Вес (кг) | Материал | Артикул |
|---|---|---|---|
| 56JD/45 | 0,094 | Инженерный пластик | 563401 |

Примечание:
Имеет функцию самозамыкания, установка проста, соединение плотное.

# Крышка стыковая серии 56LJ для HFP56 (35A-210A)

56LJ-3
for 4P

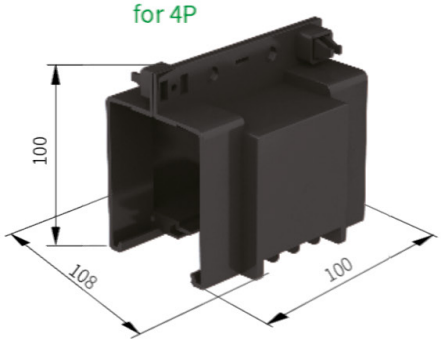


56LJ-5
for 3P & 4P

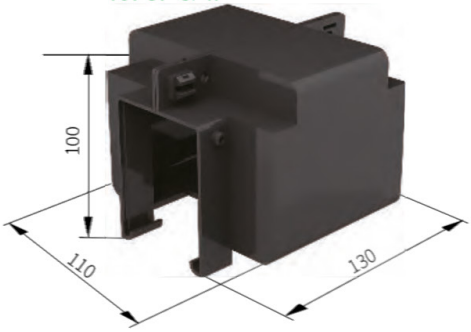


56LJ-6
Можно комплектовать резиновым уплотнителем диаметром 3 мм
for 4P




Характеристики крышки стыковой серии 56LJ

| Модель | Вес (кг) | Материал | Артикул |
|---|---|---|---|
| 56JD-3 | 0,094 | Инженерный пластик | 563401 |
| 56JD-5 | 0,16 | Инженерный пластик | 563405 |
| 56JD-6 | 0,16 | Инженерный пластик | 563406 |

Примечание:
Имеет функцию самозамыкания, установка проста, соединение плотное.

# Подвес якорный серии 56LJ для HFP56

Применяется в составе закрытого троллейного шинопровода HFP56. Необходим для закрепления рельсового проводника на высоте.

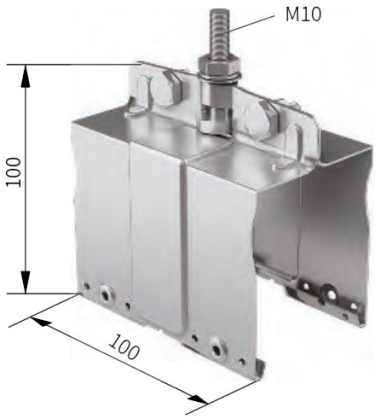


Уплотнить место соединения изолирующей резиновой лентой

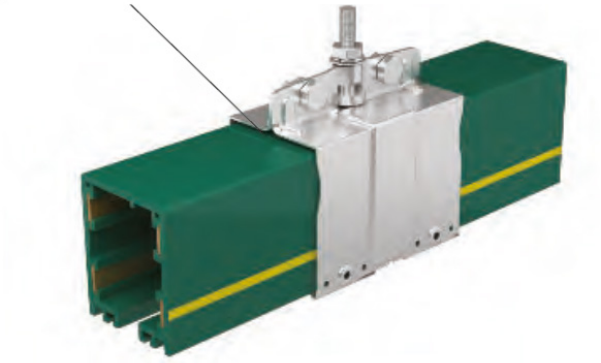

Пример установки

Характеристики подвеса якорного серии 56LJ

| Модель | Вес (кг) | Материал | Артикул |
|---|---|---|---|
| 56LJ-8 | 0,28 | Сталь | 563408 |

Примечание:
Может использоваться как соединительная коробка

# Подвес серии 56DJ для HFP56

## Подвес скользящий для HFP56 (120A-240A)

Применяется в составе закрытого троллейного шинопровода HFP56.




Скользящий подвес



Устанавливается на участке с подведением питания

Характеристики подвеса

| Модель | Вес (кг) | Материал | Артикул |
|---|---|---|---|
| 56DJ-2 | 0,19 | Сталь | 563911 |

Anneng Electric
ТРОЛЛЕЙНЫЙ ШИНОПРОВОД

# Подвес фиксирующий серии 56DJ для HFP56 (120A-240A)

Необходим для закрепления рельсового проводника на высоте.

Фиксированный подвес

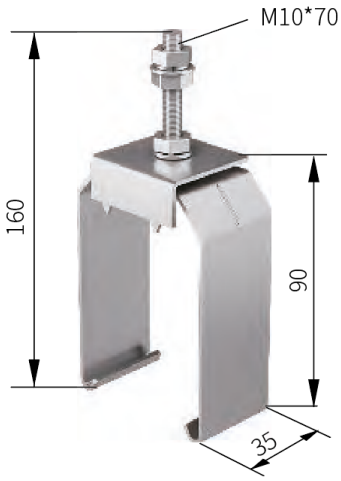


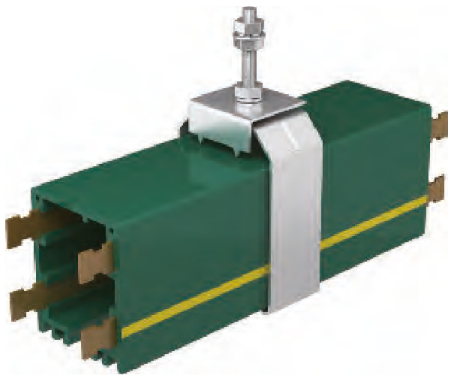

Устанавливается на участке с подведением питания

Характеристики подвеса фиксирующего серии 56DJ

| Модель | Вес (кг) | Материал | Артикул |
|---|---|---|---|
| 56DJ-1 | 0,22 | Сталь | 563901 |

# Подвес скользящий серии 56DJ для HFP56 (35A-100A)

Применяется в составе закрытого троллейного шинопровода HFP56. Необходим для закрепления рельсового проводника на высоте.

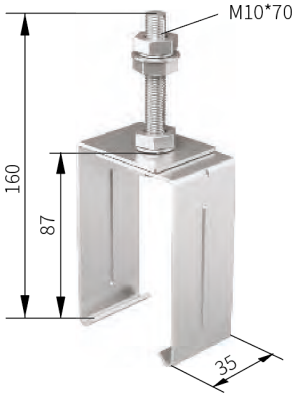


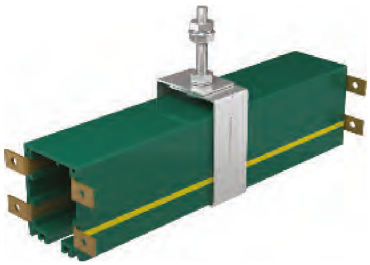

Устанавливается на участке с подведением питания

Подвес фиксирующий для HFP56 (35A-100A)
56DJ-3

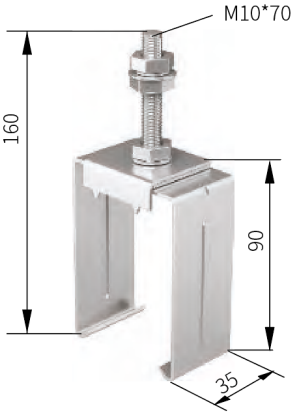


Подвес фиксирующий для HFP56 (не поставляется в РФ)
56DJ-5

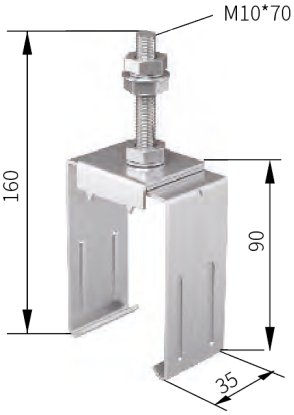


Характеристики подвеса скользящего серии 56DJ

| Модель | Вес (кг) | Материал | Артикул |
|---|---|---|---|
| 56DJ-3 | 0,22 | Сталь | 563902 |
| 56DJ-4 | 0,19 | Сталь | 563912 |
| 56DJ-5 | 0,22 | Сталь | 563903 |

# Клемма соединительная серии 56JT для HFP56 80-240A

Болтовой соединитель

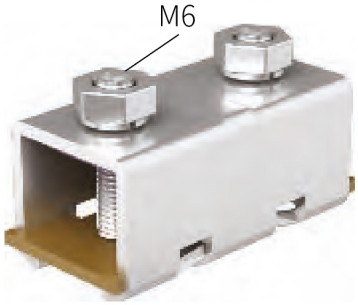


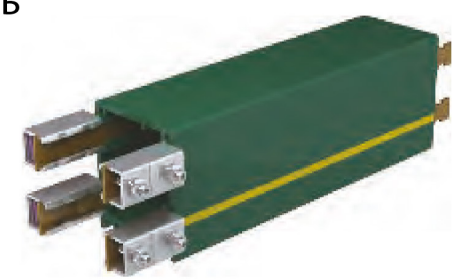

Применяется в составе закрытого троллейного шинопровода HFP56. Необходим для закрепления рельсового проводника на высоте.

Характеристики клеммы соединительной

| Модель | Вес (кг) | Материал | Артикул |
|---|---|---|---|
| 56JT-80A | 0,042 | Наружная часть: оцинкованная сталь, контакт: медь | 56001 |
| 56JT-120A | 0,049 | | 56002 |
| 56JT-140A | 0,053 | | 56003 |
| 56JT-170A | 0,058 | | 56004 |
| 56JT-210A | 0,065 | | 56005 |
| 56JT-240A | 0,085 | | 56006 |

# Вставной соединитель серии PJT



Внимание

При затягивании фиксирующих винтов соединителя, усилие не должно превышать 2 Н·м, чтобы избежать повреждения зажима соединителя.

Характеристики вставного соединителя

| Модель | Вес (кг) | Материал | Артикул |
|---|---|---|---|
| 52PJT-100A | 0,013 | Медь и пластик | 560091 |

Anneng Electric
ТРОЛЛЕЙНЫЙ ШИНОПРОВОД

# Концевой подвод питания серии 56DG HFP56 (без клемм)

Подходит для шинопроводов от 35A до 240A

Применяется в составе закрытого троллейного шинопровода HFP56. Необходима для подачи электропитания. Установка на конце системы питания — левая и правая версии

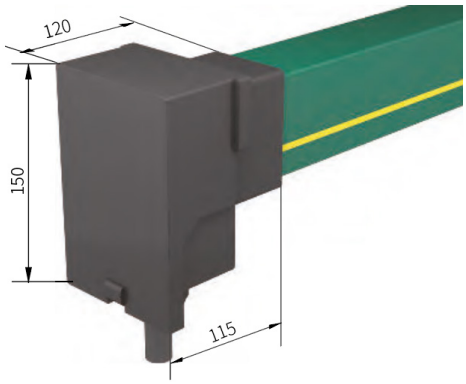


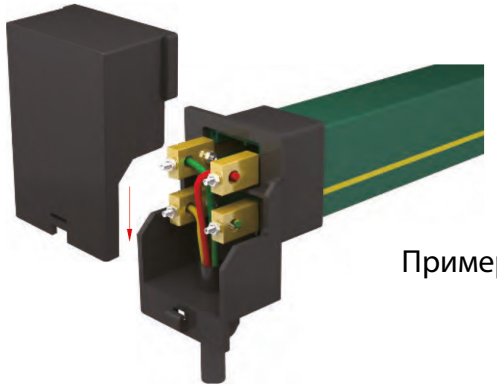

Пример установки

Обозначения

- Шинопровод
- Направляющая
- Соединительный элемент
- Подвес фиксированный
- Подвес скользящий
- Заглушка
- Концевое питание
- Промежуточное питание
- Изолирующая вставка

Каждый скользящий подвес можно переоборудовать в фиксированный подвес

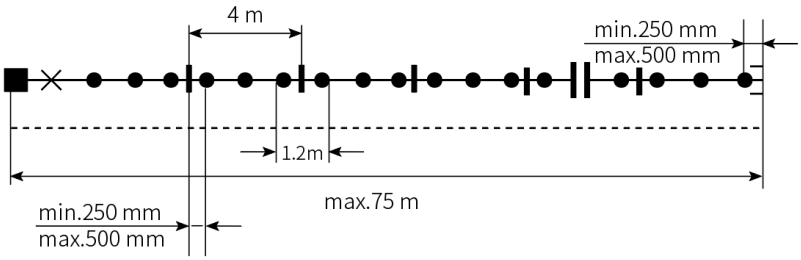


Характеристики концевого подвода питания серии 56DG

| Модель | Вес (кг) | Материал | Артикул |
|---|---|---|---|
| 56DG | 0,25 | Пластик | 564685 |

# Клемма ввода питания торцевого (латунь) для HFP56 (35A-210A)

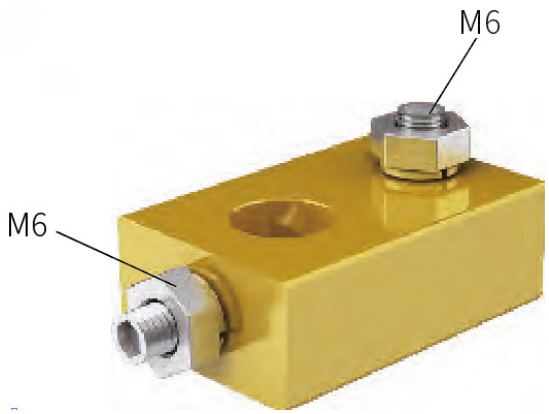


Характеристики клеммы ввода питания концевого серии EJ

| Модель | Вес (кг) | Материал | Артикул |
|---|---|---|---|
| 56EJ-1 | 0,06 | Латунь | 560009 |

# Крышка концевая серии DM для HFP56

Применяется в составе закрытого троллейного шинопровода HFP56. Необходима для закрытия медных контактов с торца шинопровода.

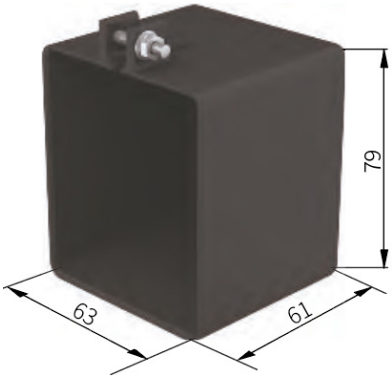


Пример установки



Установка заглушки на конце системы — левая и правая версии

## Характеристики крышки концевой серии DG

| Модель | Вес (кг) | Материал | Артикул |
|---|---|---|---|
| 56DG | 0,25 | Пластик | 564685 |

# Линейный подвод питания для HFP56 35A (L-0,5м)

Применяется в составе закрытого троллейного шинопровода HFP56. Необходима для подачи электропитания. С 0.5 м шиной используется стандартная длина. Возможны и другие длины, но не более 4 м. X/m: обозначает тип шинопровода, например, 56ZG/500-4/50A означает 4 полюса, 50A шина.

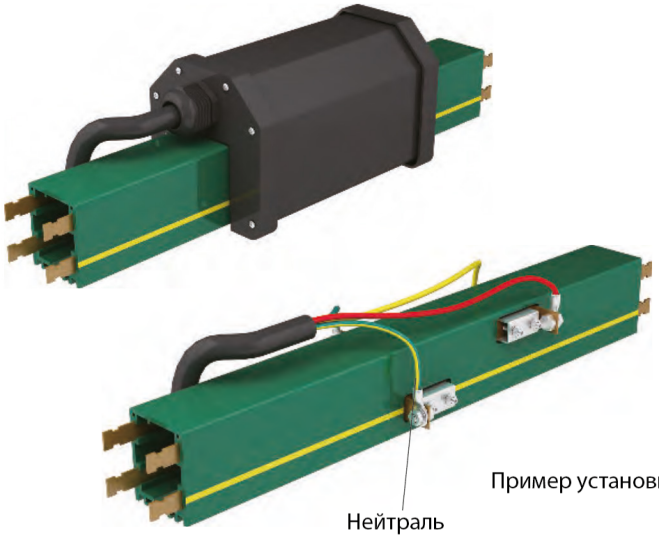


Пример установки

| Модель | Код продукта |
|---|---|
| 56ZG/500-X/m | 564699 |
| 56ZG-500-4/35A | 564699-11 |
| 56ZG-500-4/50A | 564699-12 |
| 56ZG-500-4/65A | 564699-13 |
| 56ZG-500-4/80A | 564699-14 |
| 56ZG-500-4/100A | 564699-15 |
| 56ZG-500-4/120A | 564699-26 |
| 56ZG-500-4/140A | 564699-27 |
| 56ZG-500-4/170A | 564699-28 |
| 56ZG-500-4/210A | 564699-29 |
| 56ZG-500-4/240A | 564699-36 |

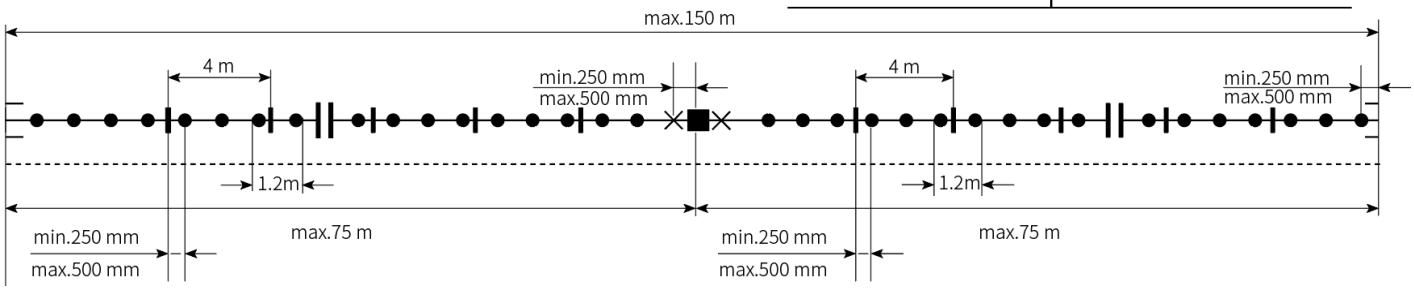

Anneng Electric
ТРОЛЛЕЙНЫЙ ШИНОПРОВОД

# Клемма ввода питания линейного для HFP56 80A-240A

Применяется в составе закрытого троллейного шинопровода HFP56. Необходима для подачи электропитания.

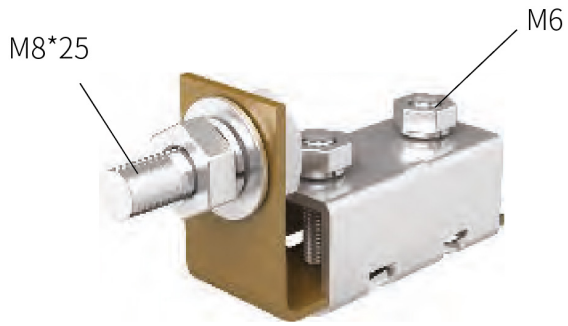


Характеристики концевого подвода питания серии 56DG

| Модель | Вес (кг) | Артикул |
|---|---|---|
| 56GJT-80A | 0,051 | 560081 |
| 56GJT-120A | 0,058 | 560082 |
| 56GJT-140A | 0,065 | 560083 |
| 56GJT-170A | 0,076 | 560085 |
| 56GJT-210A | 0,086 | 560086 |
| 56GJT-240A | 0,095 | 560088 |

# серии 56LED (светофор)

Применяется в составе закрытого троллейного шинопровода HFP56. Указатель напряжения показывает в каком состоянии (рабочий/не рабочий) находится сейчас движующийся механизм Используется для всех шинопроводов ANNENG.



Характеристики троллейного указателя серии 56LED

| Модель | Вес (кг) | Артикул |
|---|---|---|
| 56LED | 0,28 | 560098 |

# Захват токосъёмника серии 56BC для HFP52/HFP56 (25-80A)

Совместим с трубой или профильной квадратной трубой

Применяется в составе закрытого троллейного шинопровода HFP56. Необходим для удержания токосъёмника.

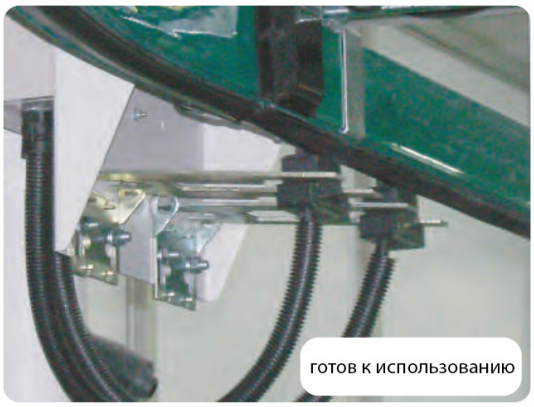


Характеристики захвата токосъемника серии 56BC

| Модель | Вес (кг) | Материал | Артикул |
|---|---|---|---|
| 56BC/53 | 0,53 | Сталь | 565053 |

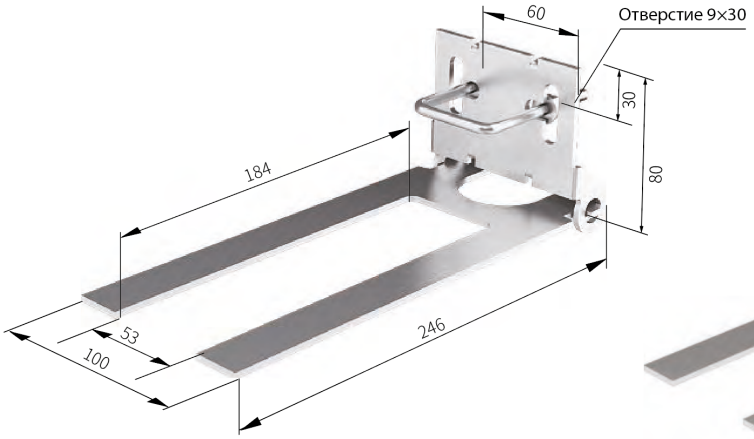


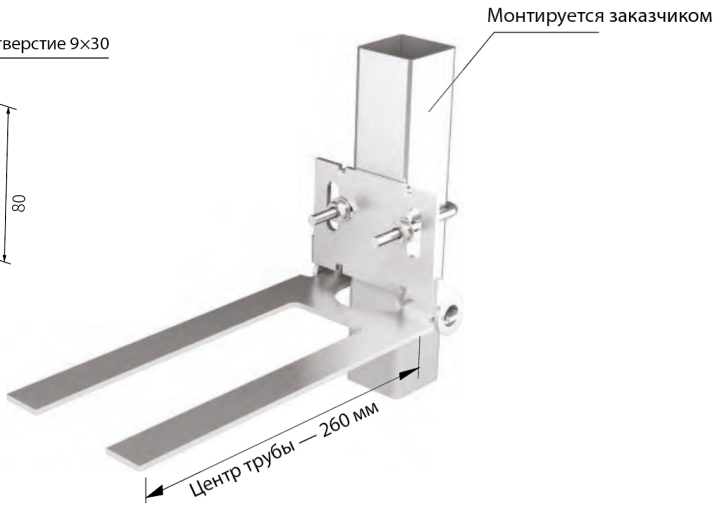








# Водило для HFP52/HFP56 (25-60A)

Применяется в составе закрытого троллейного шинопровода HFP52/HFP56. Необходим для удержания токосъёмника.

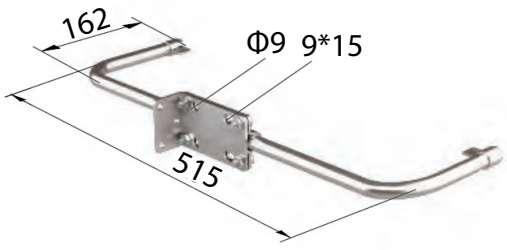


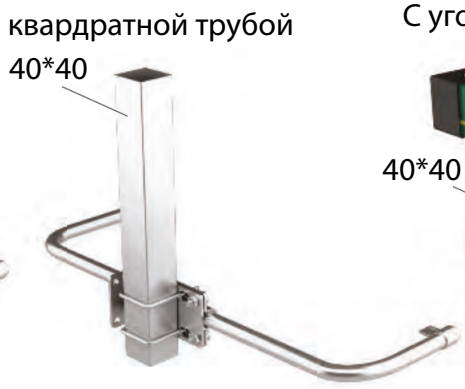





Характеристики водила серии 56ВС

| Модель | Вес (кг) | Материал | Артикул |
|---|---|---|---|
| 56ВС/55 | 0,55 | Сталь | 565055 |

Anneng Electric
ТРОЛЛЕЙНЫЙ ШИНОПРОВОД

# Уплотнительная лента серии 56FCT для HFP52/HFP56

Применяется в составе закрытого троллейного шинопровода HFP52/HFP56. Необходима для увеличения класса защиты IP23/IP33.

56FCT-A

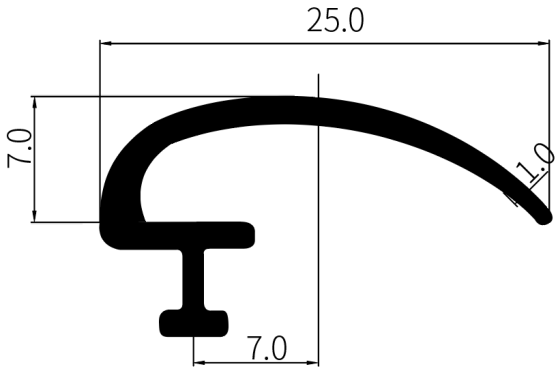


56FCT-B



Характеристики уплотнительной ленты серии 56FCT

| Модель | Вес (кг) | Материал | Артикул |
|---|---|---|---|
| 56FCT-A | 0,065 | Пластик | 569905 |
| 56FCT-B | 0,065 | Пластик | 569906 |

# Вводная направляющая токосъёмника (раструб) для HFP56

Применяется в составе закрытого троллейного шинопровода HFP56. Необходим для ввода токосъёмника в рельсовый проводник.

Установка требует:
- Подача питания в каждую часть отдельно
- Использование двух токосъемников подходящей емкости
- Расстояние между токосъемниками не менее 500 мм

Характеристики вводной направляющей токосъемника серии 56FCT

| Модель | Вес (кг) | Материал | Артикул |
|---|---|---|---|
| 56FCT-A | 0,065 | Пластик | 569905 |
| 56FCT-B | 0,065 | Пластик | 569906 |

56TG

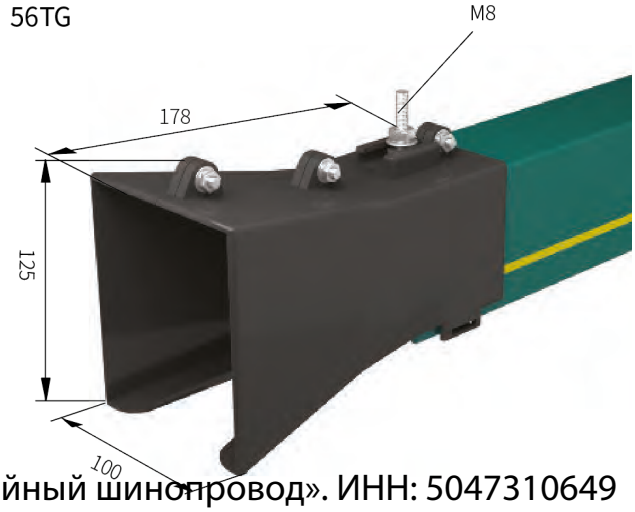

# Подвесной механизм токосъёмника вводной направляющей серии 56 FTW для HFP56

Применяется в составе закрытого троллейного шинопровода HFP56. Необходим для удержания токосъёмника.

56FTW

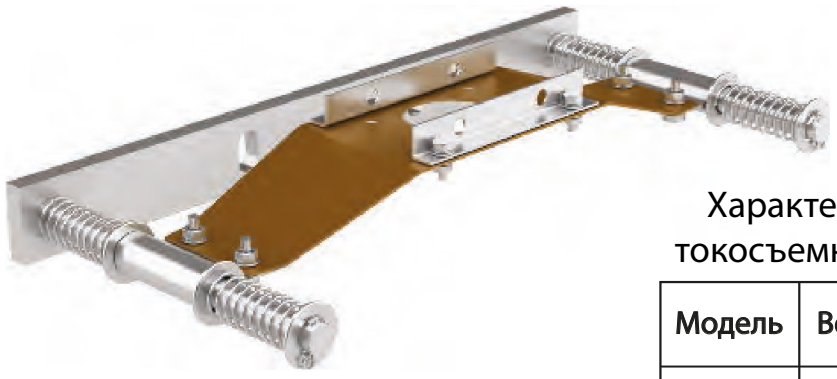

Характеристики подвесного механизма токосъемника направляющей серии 56 FTW

| Модель | Вес (кг) | Материал | Артикул |
|---|---|---|---|
| 56FTW | 1,35 | Сталь, медь, нержавеющая сталь | 565080 |

# Температурный компенсатор

Расширительный элемент предназначен для компенсации температурных расширений между медными токопроводами и стальными или бетонными конструкциями. Это предотвращает повреждение изоляции и направляющих шин, обеспечивая при этом непрерывность электропитания.

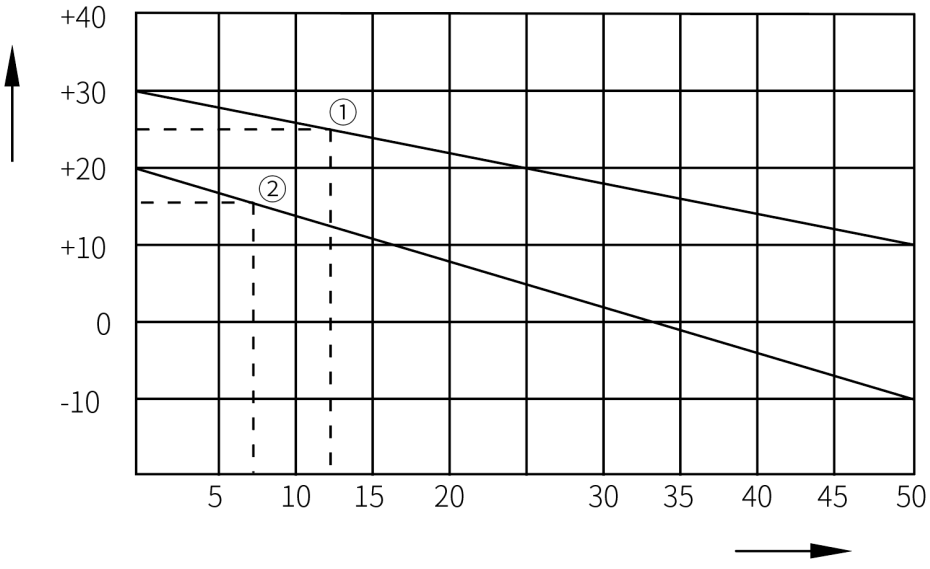


Когда использовать:

• Применяется, если длина шинопровода между точками питания, поворотами, переключателями или другими фиксированными точками превышает 20 м.

• Предусматриваемый зазор “x”

Значение зазора “x” определяется разницей температур Δt между рабочей температурой и температурой окружающей среды при установке.

Anneng Electric
ТРОЛЛЕЙНЫЙ ШИНОПРОВОД

Пример :
Δt = 20°C (от -10°C до +30°C), монтаж при +25°C - зазор "x" ≈ 12.5 мм

Δt = 30°C (от -10°C до +20°C), монтаж при +15°C - зазор "x" ≈ 7.5 мм

Характеристики температурного компенсатора

| Модель | Артикул |
|---|---|
| 56PZJ | 563575 |

# Применение направляющих вводов

Кольцевая контактная секция

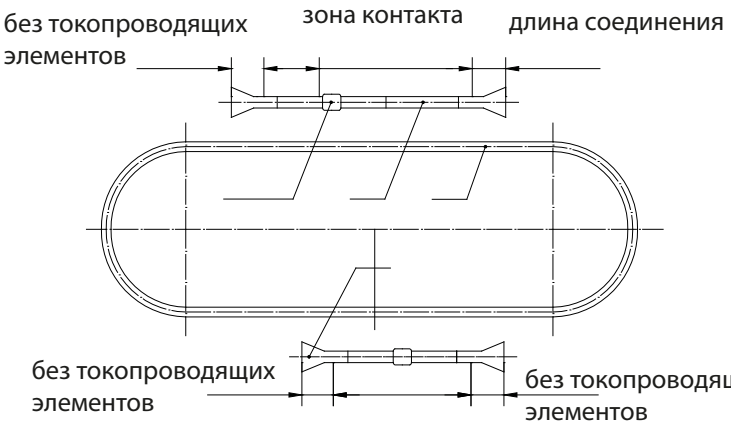


Поворотный переключатель

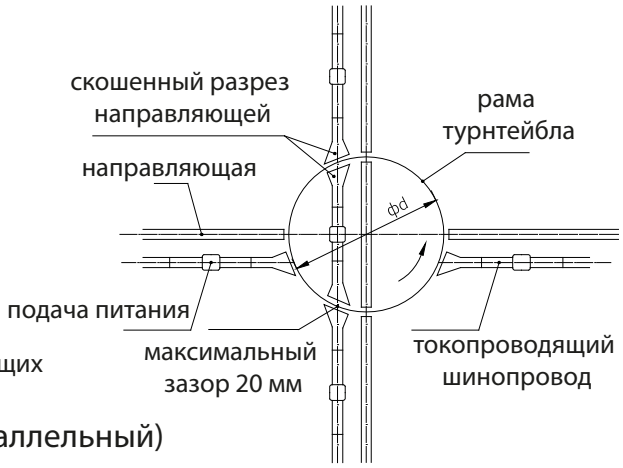


Плоский (параллельный) переключатель

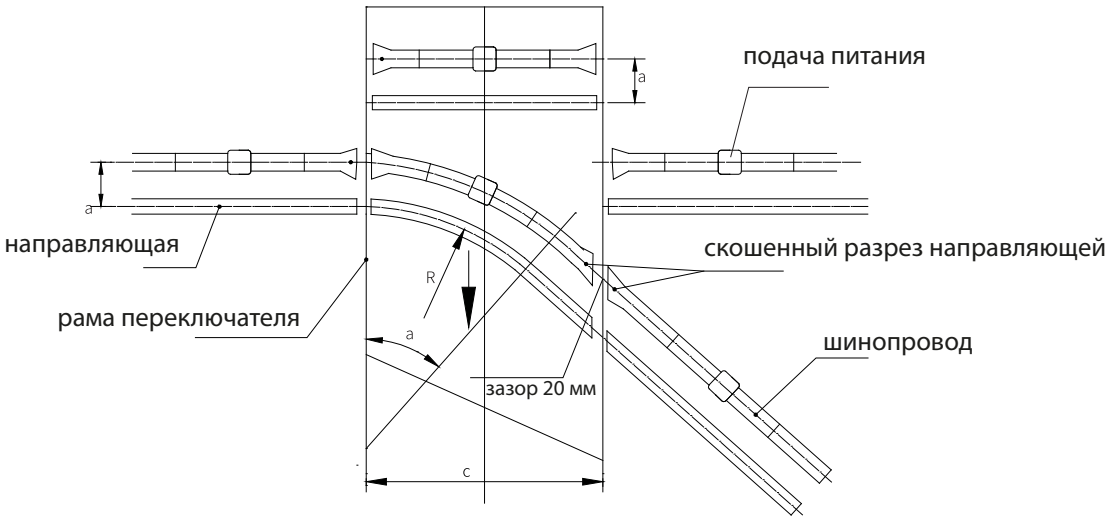

# Изолирующая секция для HFP56 50A-240A (длинна L-1м)

Применяется в составе закрытого троллейного шинопровода HFP56. Необходим для изолирования токопроводящей жилы в рельсовом проводнике.

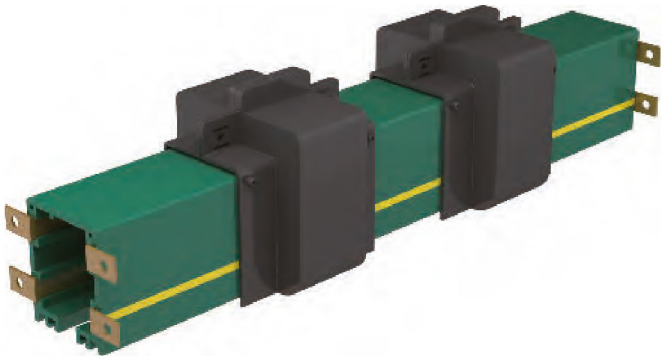

• Изолирующий элемент толщиной 3–5 мм.
• Изображение показывает пример разрыва проводников (установлено на заводе).
• При заказе необходимо указать, какие токопроводящие жилы требуется разъединить.

Характеристики изолирующей секции

| Модель | Код продукта |
|---|---|
| 56JXD | 566030 |
| 56JXD-4-50A | 566030-12 |
| 56JXD-4-65A | 566030-13 |
| 56JXD-4-80A | 566030-14 |
| 56JXD-4-100A | 566030-15 |
| 56JXD-4-120A | 566030-26 |
| 56JXD-4-140A | 566030-27 |
| 56JXD-4-170A | 566030-28 |
| 56JXD-4-210A | 566030-29 |
| 56JXD-4-240A | 566030-36 |

# Секция против конденсата

Описание:
• Секция оснащена специальными болтовыми соединениями на обоих концах.
• Внутри имеется циркуляционный воздушный канал длиной около 1 метра, закрытый крышкой, позволяющей выходу тёплого воздуха.
• Предназначена для предотвращения образования конденсата, особенно при переходе шинопровода из помещения наружу.

Преимущества:
• Не прерывает электропитание.

Установка:
• Устанавливается на открытом воздухе на расстоянии 0.5–1 м от конца направления.
• Для длинных линий шинопровода рекомендуется также установка расширительных элементов

Схема справа иллюстрирует:
• Максимальная длина линии между точками питания: не более 75 м.
• Антиконденсатная секция размещается в начале наружного участка.

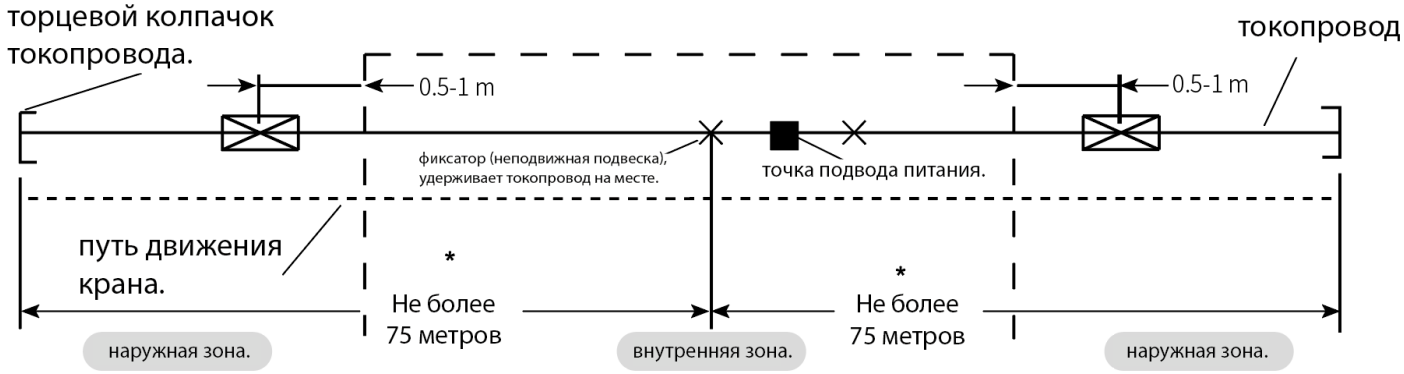

# Обслуживание токопровода

После завершения установки:

• Необходимо провести проверку прямолинейности токопровода, чтобы убедиться, что подвесы и опоры установлены вертикально и надёжно.

• Проверьте сварные соединения опор на прочность.

• Убедитесь, что крепёжные гайки затянуты и не имеют признаков коррозии — это обеспечит свободное скольжение токопровода.

•Токопровод должен быть установлен строго прямо и параллельно направляющим машины.

Перед началом эксплуатации:

• Проверьте соединения токопровода на предмет надёжности.

• Убедитесь в лёгком движении токосъёмников по системе.

• Если слышен громкий или нехарактерный шум при движении к соединению, проверьте крепление соединительных головок на предмет ослабления или износа, выполните ремонт при необходимости.

Периодическая проверка каждые 3–12 месяцев:

В зависимости от интенсивности эксплуатации и расстояния пробега проверяйте износ:

• Угольных щёток токосъёмника.

• Механических компонентов.

• Если степень износа превышает допустимые пределы, немедленно замените изношенные части.

• Это предотвращает короткое замыкание, искрение и продлевает срок службы токопровода.

# Установка на двутавровую балку

С-образный кронштейн для раздельной установки

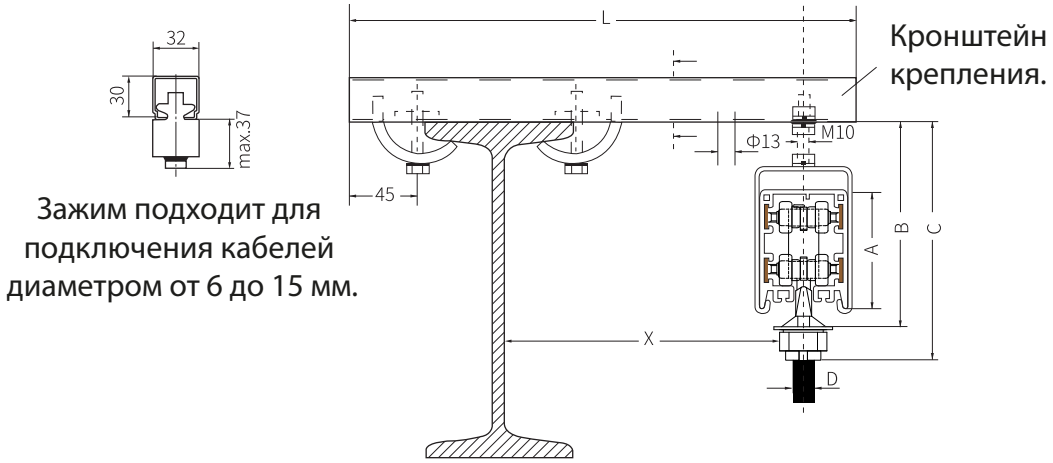


Зажим подходит для подключения кабелей диаметром от 6 до 15 мм.




Зажим подходит для подключения кабелей диаметром от 15 до 25 мм.

Выберите следующий по размеру кронштейн, если ширина основания двутавровой балки b превышает 170 мм.

| Модель | Размер A (мм) | Размер B (мм) | Размер C (мм) |
|---|---|---|---|
| HFP56 | 73 | 165 | 195 |
| HFP52 | 86 | 180 | 210 |
| HFP95 | 95 | 190 | 220 |
| HFP60 | 80 | 175 | 205 |
| HFP50 | 62 | 140 | 170 |

Кронштейн приваривается горизонтально к полке балки. Подходит для креплений, где нужно максимальное расстояние от оси балки до токоподвода.

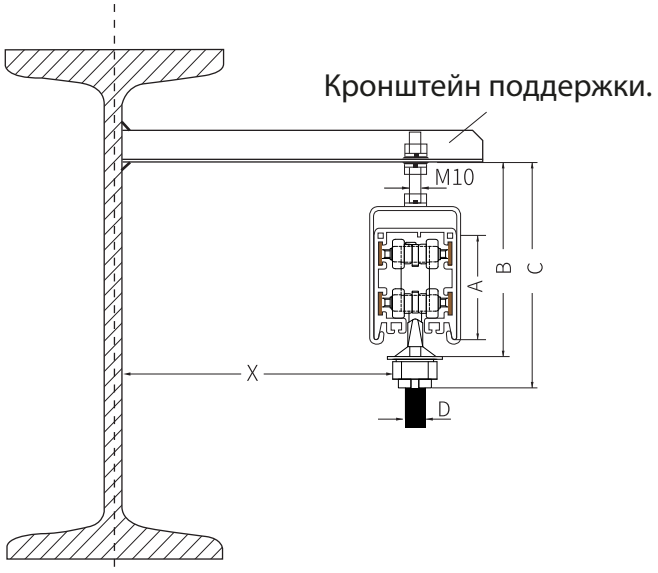


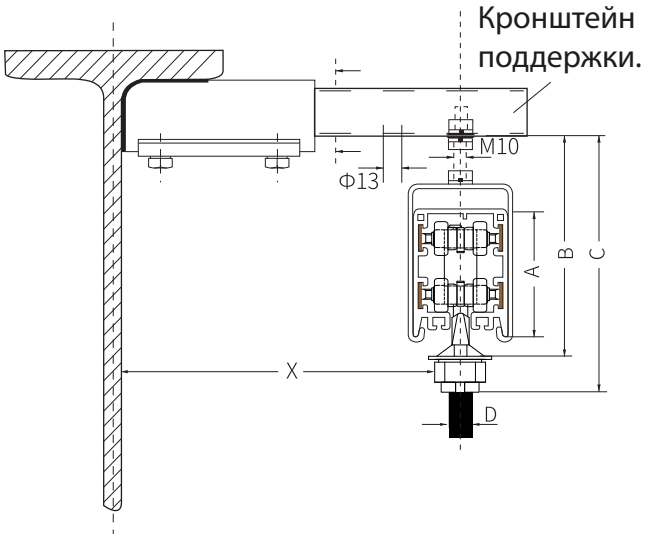

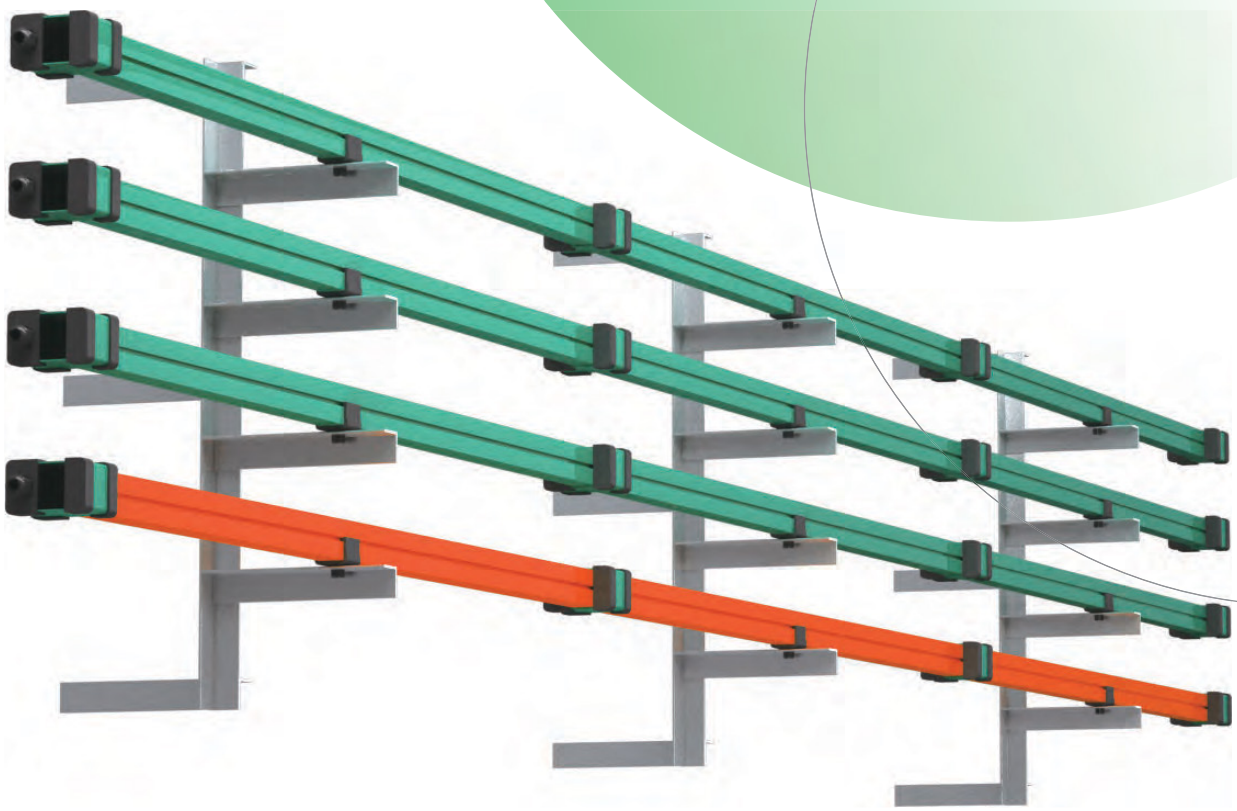

# JDC

## Серия однофазных шин JDC-I

Anneng Electric

ТРОЛЛЕЙНЫЙ ШИНОПРОВОД

Anneng.ru

## СОДЕРЖАНИЕ

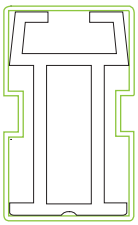

Изолированная шина типа JDC-I ---------- 98

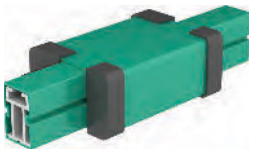

Комплектующие для изолированной шины JDC-I ---------- 99

## Общее описание

Шина служит для соединения оборудования распределения напряжения в подстанции, а также трансформаторов и других распределительных устройств. Используется в основном проводник прямоугольного или кругло-сегментного сечения из материала с высокой электропроводностью — алюминия. Наружная оболочка выполнена из прочного инженерного изоляционного материала, что делает установку быстрой и удобной.

Назначение шин — это передача, распределение и распределение электрической энергии. Они широко используются при строительстве различных современных промышленных объектов. Система шин JDC-I, разработанная компанией Anneng, использует алюминиевые проводники марки 6063-T5. Изоляционный материал выполнен из высококачественного инженерного ПВХ. Комплектуется специальными соединителями, коробками соединения, распределительными коробками, кронштейнами, подвесами и заглушками.

Подходит как для внутренней, так и для наружной установки, а также для систем с большой нагрузкой. Для компенсации теплового расширения предусмотрены компенсационные устройства, обеспечивающие эффективную работу системы при перепадах температуры.

### Технические характеристики

| | |
|---|---|
| Диапазон рабочих температур | -25°C—— +40°C |
| Высота установки | ⩽2000m |
| Влажность воздуха | При температуре до +40°C относительная влажность ≤ 50%; при более низкой температуре — допустимо более высокое значение |
| Условия эксплуатации | Подходит |
| Сейсмостойкость | 6-й уровень / класс 8 (по шкале сейсмостойкости) |
| Место установки | В помещении / На улице |
| Испытание изоляции | Сопротивление изоляции одного сегмента ≥ 100 МОм при испытательном напряжении 2500 В |

# Основные типоразмеры шин

Тип 1 / Материал токоведущей части: алюминий

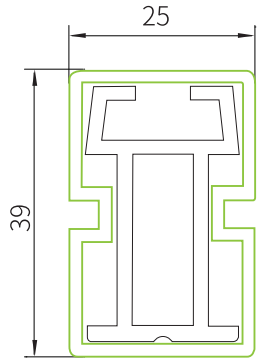


Характеристики шинопроода

| Тип | Сечение (мм2) | Макс. ток (А) | Изоляционный зазор | Номинальное напряжение (В) | Сопротивление (Ω/км) | Масса (кг) | Артикул |
|---|---|---|---|---|---|---|---|
| JDC-I-200/300 | 200 | 300 | 100 | 660 | 0.161 | 0.79 | 200116 |
| JDC-I-270/400 | 270 | 400 | 100 | 660 | 0.128 | 0.98 | 200126 |
| JDC-I-300/500 | 300 | 500 | 100 | 660 | 0.109 | 1.07 | 200136 |
| JDC-I-370/630 | 370 | 630 | 100 | 660 | 0.081 | 1.25 | 200156 |

Тип 2 / Материал токоведущей части: алюминий

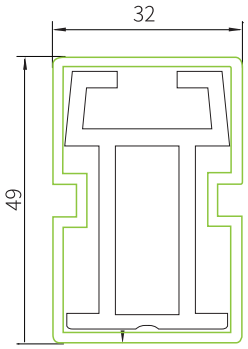


Характеристики шинопроода

| Тип | Сечение (мм2) | Макс. ток (А) | Изоляционный зазор | Номинальное напряжение (В) | Сопротивление (Ω/км) | Масса (кг) | Артикул |
|---|---|---|---|---|---|---|---|
| JDC-I-420/800 | 420 | 800 | 120 | 660 | 0.067 | 1.57 | 220126 |
| JDC-I-550/1000 | 550 | 1000 | 120 | 660 | 0.058 | 1.94 | 220156 |
| JDC-I-660/1250 | 660 | 1250 | 120 | 660 | 0.045 | 2.24 | 220176 |

Тип 3 / Материал токоведущей части: алюминий

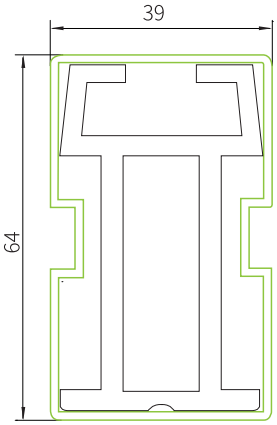


Характеристики шинопроода

| Тип | Сечение (мм2) | Макс. ток (А) | Изоляционный зазор | Номинальное напряжение (В) | Сопротивление (Ω/км) | Масса (кг) | Артикул |
|---|---|---|---|---|---|---|---|
| JDC-I-800/1350 | 800 | 1350 | 130 | 660 | 0.041 | 2.75 | 280236 |
| JDC-I-1000/1500 | 1000 | 1500 | 130 | 660 | 0.038 | 3.29 | 280256 |
| JDC-I-1100/1600 | 1100 | 1600 | 130 | 660 | 0.031 | 3.55 | 280266 |

Тип 4 / Материал токоведущей части: алюминий

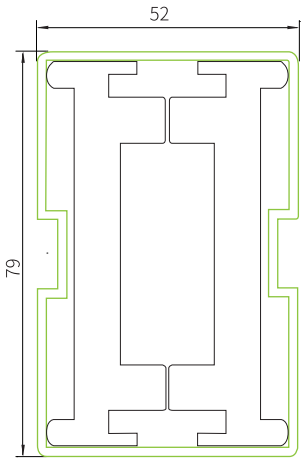


Характеристики шинопроода

| Тип | Сечение (мм2) | Макс. ток (А) | Изоляционный зазор | Номинальное напряжение (В) | Сопротивление (Ω/км) | Масса (кг) | Артикул |
|---|---|---|---|---|---|---|---|
| JDC-I-1200/1800 | 1200 | 1800 | 150 | 660 | 0.026 | 4.15 | 300226 |
| JDC-I-1300/2000 | 1300 | 2000 | 150 | 660 | 0.024 | 4.45 | 300236 |
| JDC-I-1450/2500 | 1450 | 2500 | 150 | 660 | 0.021 | 4.85 | 300256 |
| JDC-I-1600/3000 | 1600 | 3000 | 150 | 660 | 0.019 | 5.25 | 300276 |

Нулевая жила имеет красную изоляционную оболочку.

| Тип изоляции | Диапазон температур окружающей среды |
|---|---|
| Стандартная изоляция | от -30°C до +70°C |
| Высокотемпературная изоляция | от -20°C до +115°C |
| Низкотемпературная изоляция | от -40°C до +70°C |

# Соединительный модуль



Также может использоваться в качестве питающего терминала.

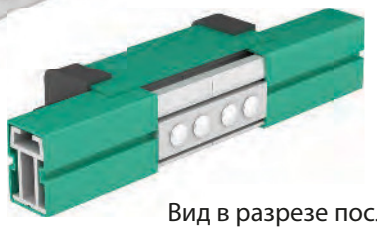

Вид в разрезе после монтажа

Характеристики соединительного модуля

| Тип | Вес (кг) | Материал | Артикул |
|---|---|---|---|
| JT-I-400A | 0.55 | Алюминий | 203410 |
| JT-I-630A | 0.85 | Алюминий | 203420 |
| JT-II-800A | 1.15 | Алюминий | 223410 |
| JT-II-1250A | 1.45 | Алюминий | 223420 |
| JT-III-1350A | 1.95 | Алюминий | 283410 |
| JT-III-1600A | 2.35 | Алюминий | 283420 |
| JT-IV-2000A | 2.75 | Алюминий | 303410 |
| JT-IV-3000A | 3.25 | Алюминий | 303420 |

# Защитный корпус соединителя

Также может использоваться как питающий модуль.

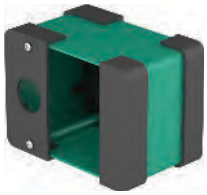

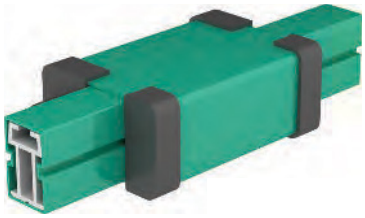

Вид в разрезе после монтажа

Характеристики звщитного корпуса

| Тип | Вес (кг) | Материал | Артикул |
|---|---|---|---|
| HT-I | 0.035 | Пластик | 203401 |
| HT-II | 0.045 | Пластик | 223401 |
| HT-III | 0.065 | Пластик | 283401 |
| HT-IV | 0.085 | Пластик | 303401 |

# Питающий модуль

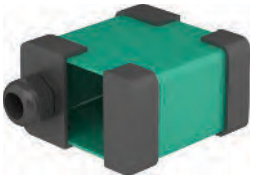

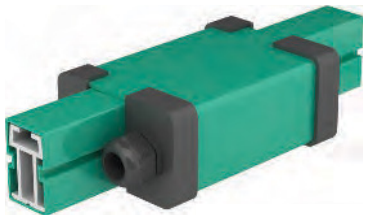

Вид в разрезе после монтажа

Характеристики питающего модуля

| Тип | Вес (кг) | Материал | Артикул |
|---|---|---|---|
| HTE-I | 0.035 | Пластик | 204601 |
| HTE-II | 0.045 | Пластик | 224601 |
| HTE-III | 0.065 | Пластик | 284601 |
| HTE-IV | 0.085 | Пластик | 304601 |

# Опорный зажим





Вид в разрезе после монтажа

Характеристики опорного зажима

| Тип | Вес (кг) | Материал | Артикул |
|---|---|---|---|
| DJ-I | 0.035 | Пластик | 203901 |
| DJ-II | 0.045 | Пластик | 223901 |
| DJ-III | 0.065 | Пластик | 283901 |
| DJ-IV | 0.085 | Пластик | 303901 |

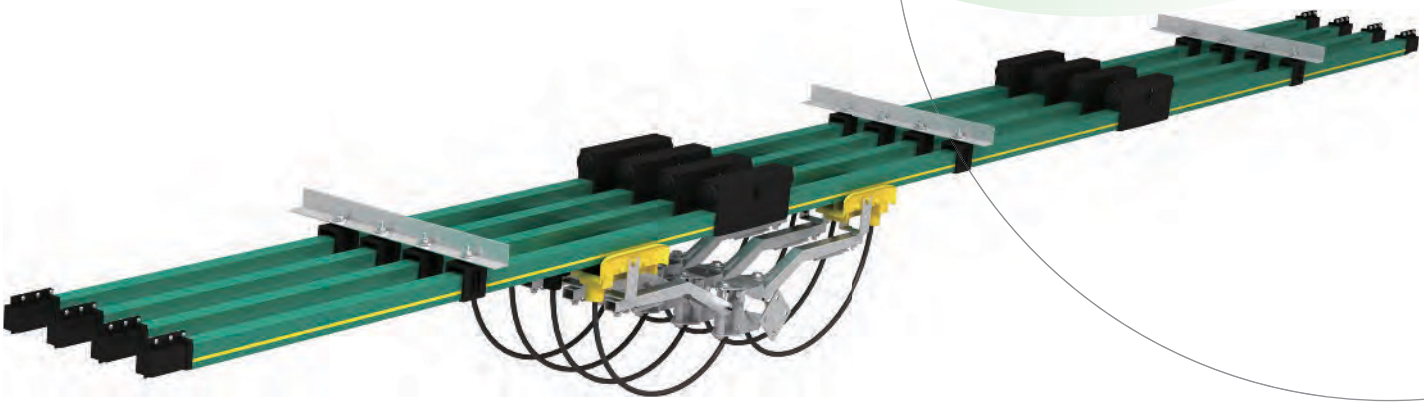

# JDC-H

## ИЗОЛИРОВАННАЯ ОДНОПОЛЮСНАЯ СИСТЕМА JDC-H

Anneng Electric

ТРОЛЛЕЙНЫЙ ШИНОПРОВОД

Anneng.ru

## Оглавление

JDC-H Однополюсная изолированная токопроводящая система
Общие технические характеристики и параметры ---- 60-62

Схема перехода RTG с дизельного топлива на электричество ---- 62



Серия H32 — изолированная токопроводящая система
Алюминиевый проводник: 320A–1250A
Медный проводник: 800A–1600A ---- 63-66



Серия H24 — изолированная токопроводящая система
Алюминиевый проводник: 250A–300A
Медный проводник: 500A–800A ---- 67-69

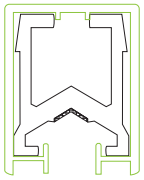

Серия H52 — изолированная токопроводящая система
Алюминиевый проводник: 500A–3000A
Медный проводник: 1600A–5000A ---- 70-72



Серия H35 — пылезащищённая изолированная токопроводящая система
Алюминиевый проводник: 320A–800A ---- 73

Компенсатор температурного расширения ---- 74-75

Монтаж ---- 76-77

## Общая информация

Серия токопроводов JDC-H — это современная система электропитания с изолированными однополюсными проводниками, соответствующая последним нормативным требованиям по электробезопасности.
Материал токопровода:
• медь (200A–5000A)
• алюминий (150A–3000A)
Алюминиевый токопровод снабжён прочной запатентованной направляющей из нержавеющей стали, устойчивой к коррозии.
Система может устанавливаться вертикально или горизонтально, по прямой или изогнутой траектории.
JDC-H можно применять как внутри, так и снаружи помещений.
Для температур выше +115°C возможна специальная изоляция; при низкотемпературном исполнении допустима эксплуатация до -40°C.
Вся система полностью изолирована с соблюдением требований безопасности.
Заземляющий проводник обозначен жёлто-зелёной полосой на всей длине.
Тип кривых: минимальный радиус — 1200 мм.
Сертификация: CCC, ISO9001, CE.

## Изоляция

Фазный проводник имеет зелёный цвет, заземляющий — жёлто-зелёный.
Стандартная длина секции — 6,0 м (возможны и другие размеры).

## Соединительные элементы

Стыковочные элементы с защёлкой обеспечивают механическое и электрическое соединение.
Также предусмотрены защитные кожухи.

## Питающие точки

Питание может подаваться через соединение (стык) или с торца.

## Торцевые заглушки

Концы проводника закрываются торцевыми заглушками.

## Кронштейны

Стандартные кронштейны для крепления кранов и опор.
Могут быть использованы скользящие или фиксированные подвесы.
Стандартное расстояние между точками подвеса: 1500–2000 мм (внутри и снаружи помещений).

## Компенсаторы температурного расширения

Компенсаторы необходимы для устранения температурных расширений медных и стальных проводников или конструкций.
Позволяют компенсировать температурные деформации без прерывания питания.
Устанавливаются между точками питания, изгибами и другими секциями, если расстояние между ними превышает 200 м.

## Изоляционные секции

Используются для электрической изоляции отдельных участков системы или отдельных потребителей.
Обеспечивают гальваническую развязку и предотвращают пробой.

## Токосъёмники

Изготавливаются из меди, закалённой стали и имеют графитовые или угольно-медные щётки.
Гарантируют надёжный токосъём.
Кабели могут подключаться сбоку или сзади.
Возможно использование двойных токосъёмников.

Anneng Electric
ТРОЛЛЕЙНЫЙ ШИНОПРОВОД

# Технические данные системы токопроводов JDC-H

| Система токопроводов | Система токопроводов — Серия JDC-H | | | | | | |
|---|---|---|---|---|---|---|---|
| Параметр | Алюминиевый профиль | | | | Медный профиль | | |
| Тип | H24 | H32 | H35 | H52 | H24 | H32 | H52 |
| Номинальный ток при 100% DC и 35°C [A] | 250-300 | 320-1250 | 230-800 | 1250-3000 | 500-800 | 800-1600 | 1250-5000 |
| Сопротивление постоянному току (Ом/км) при 35°C | 0.203-0.187 | 0.153-0.046 | 0.153-0.067 | 0.043-0.015 | 0.116-0.067 | 0.067-0.039 | 0.036-0.007 |
| Импеданс (Ом/км) при 35°C | 0.209-0.195 | 0.155-0.048 | 0.155-0.069 | 0.044-0.017 | 0.118-0.069 | 0.069-0.040 | 0.038-0.008 |
| Расстояние между опорами | 1.5 | 1.8 | 1.8 | 2.0 | 1.5 | 1.8 | 2.0 |
| Длина направляющей | 6.0 | 6.0 | 6.0 | 6.0 | 6.0 | 6.0 | 6.0 |
| Длина кожуха | 5.88 | 5.83 | 5.83 | 5.75 | 5.88 | 5.83 | 5.75 |
| Максимальное напряжение | 660 В (внутри страны обычно 380 В) | | 660 В (внутри страны обычно 380 В) | | | 30-40 | |
| Макс. скорость движения | ⩽ 600 m/min | | | | | | |
| Компенсационные секции (расширения) | Необходимы при длине >200 м | | | | | | |
| Огнестойкость | Класс B1 – без капель пламени, самозатухающий | | | | | | |
| Температурный диапазон эксплуатации | - Стандартная изоляция: -20°C до +70°C<br>- Высокотемпературная: -10°C до +115°C<br>- Низкотемпературная: -40°C до +70°C | | | | | | |

## Системное фото

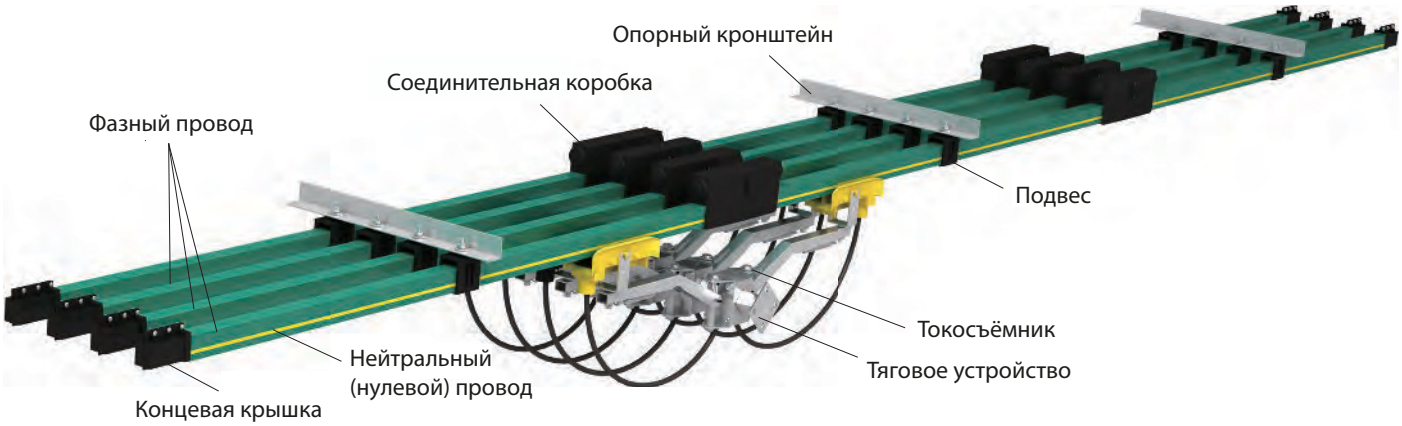


## Описание

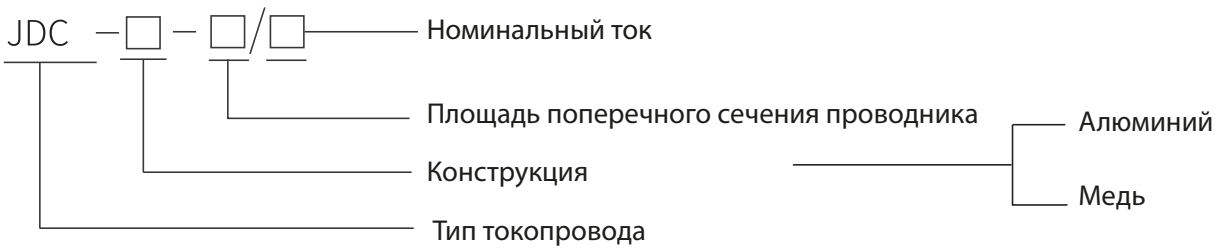

# Продуктовые особенности

Компания Wuxi Anneng Trolley-Type Busway Electric Co., Ltd. провела следующие усовершенствования в соединении токопроводящей шины:

• Эффективно снижено контактное сопротивление соединителя.
• Увеличена площадь контакта для снижения температуры нагрева и перегрева.
• Применена очистка соединителей (обезжиривание, удаление заусенцев и т.д.).
• Всё это повышает эффективность и срок службы токопровода.

Примеры:

JDC-H (алюминиевый проводник), JDC-HT (медный проводник) — однополюсные токопроводы.

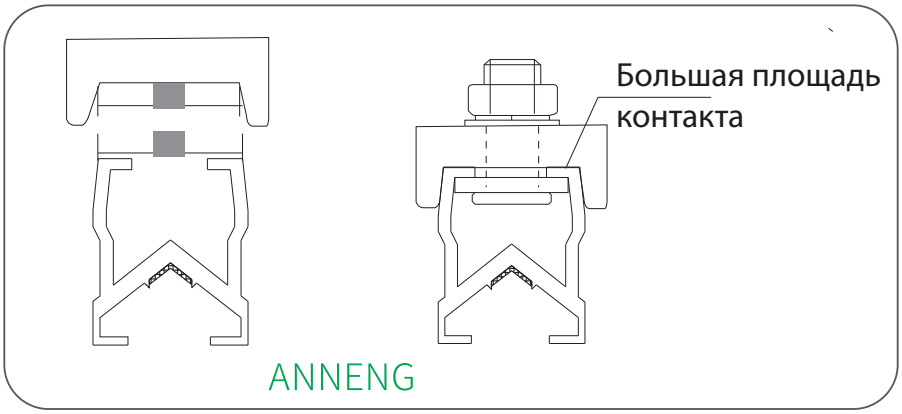


Используется новая структура проводника, при которой верхняя часть поперечного сечения токопроводящей шины немного больше нижней части соединительной пластины.

Применена оригинальная клиновидная форма сечения, после затяжки соединительного болта обеспечивается плотный и всесторонний контакт.

Большая эффективная площадь проводимости, низкое сопротивление, малый нагрев соединения, отсутствие деформаций — всё это обеспечивает стабильную работу токопроводящей шины.

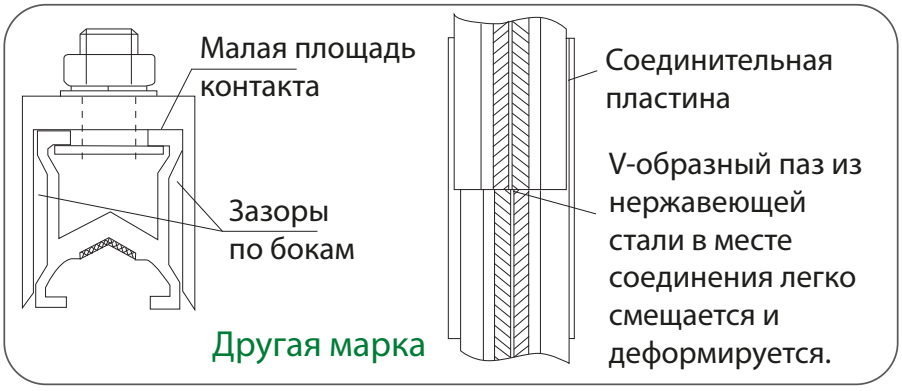


Обычные H-образные соединительные пластины внешне кажутся имеющими большую площадь контакта, но фактически по бокам есть зазоры.

Эффективная площадь проводимости мала, боковые зазоры легко приводят к искривлению проводника в месте соединения.

Угольные щетки токосъемника изнашиваются в местах соединения в несколько раз быстрее, что легко вызывает искрение.

Это значительно сокращает срок службы токопроводящей шины и угольных щеток токосъемника.

Anneng Electric
ТРОЛЛЕЙНЫЙ ШИНОПРОВОД

# Предложение по переводу RTG с нефтяной на электрическую энергию

Aneng также может предоставить решения для изменения маршрута крана (по запросу предоставляется схема).

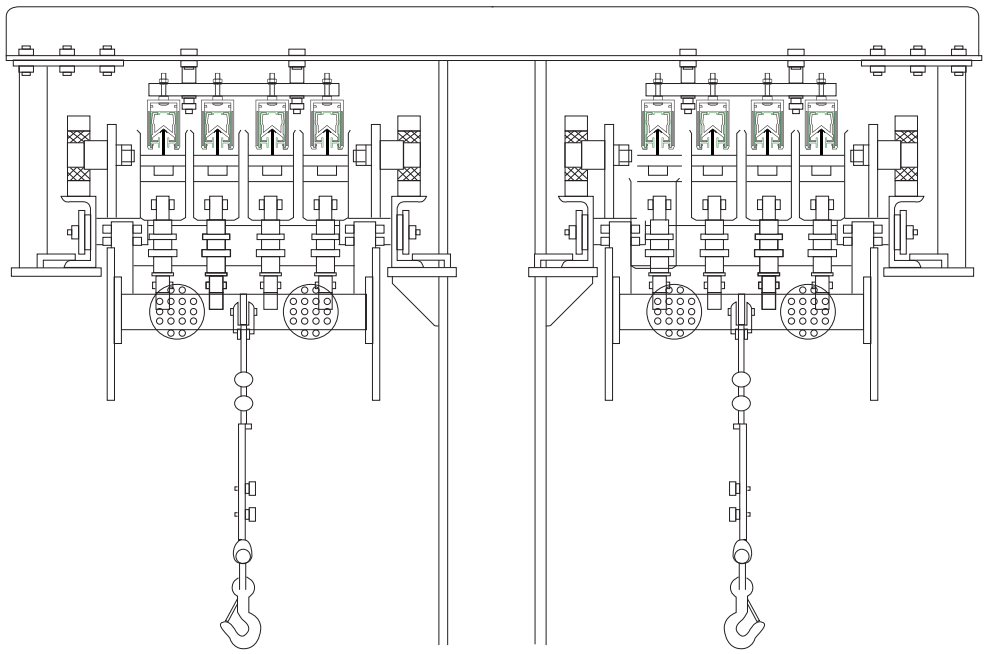

Предложение по изменению маршрута крана.
① Можно использовать однополюсную токопроводящую шину типа JDC-H (как показано на левом рисунке)
② Можно использовать встроенную токопроводящую шину для небольших тележек (схема предоставляется по запросу)
* Для получения подробной информации, пожалуйста, свяжитесь с Aneng Electric по телефону или электронной почте.

## Контактный рельс серии H32 320- 1250A

Пропорции 1:1

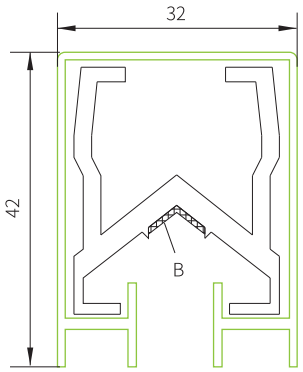


Монотроллейный закрытый шинопровод серии JDC H32 представляет собой токопроводящую шину (1 жила), защищенную от прикосновения (IP 23), для внутренних и наружных установок. Они представляют собой токопроводящие линии в жестком ПВХ-корпусе с различным сечением медных/алюминевых жил на номинальные токи 320-1600A. Предназначен для запитки кранов и других движущихся механизмов. Напряжение 380/660V

Алюминиевый проводник
Стандартная длина: 6,0 м, другие длины по запросу
Расстояние между опорами: 1,8 м или 2,0 м
Полоса из нержавеющей стали
B = 9,8 мм

Таблица: Технические характеристики контактного рельса

| Тип | Материал проводника | Сечение ($мм^2$) | Номинальный ток (А) | Межфазное расстояние (мм) | Сопротивление (Ω/км) | Вес (кг/м) | Код заказа |
|---|---|---|---|---|---|---|---|
| JDC-H-230/320 | Алюминий | 230 | 320 | 80 | 0.153 | 0.96 | 320126 |
| JDC-H-285/500 | Алюминий | 285 | 500 | 80 | 0.116 | 1.13 | 320136 |
| JDC-H-360/630 | Алюминий | 360 | 630 | 80 | 0.087 | 1.38 | 320156 |
| JDC-H-420/800 | Алюминий | 450 | 800 | 80 | 0.067 | 1.50 | 320166 |
| JDC-H-550/1000 | Алюминий | 550 | 1000 | 80 | 0.058 | 1.83 | 320176 |
| JDC-H-600/1250 | Алюминий | 600 | 1250 | 80 | 0.046 | 2.01 | 320186 |

# Контактный рельс H32 800A (4 метра) Медь, 1 жила

Пропорции 1:1

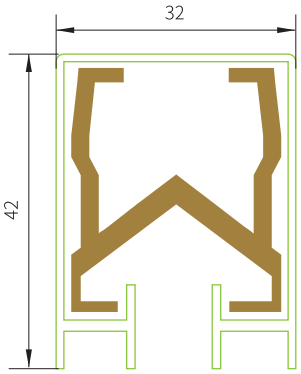


Монотроллейный закрытый шинопровод серии JDC H32 представляет собой токопроводящую шину (1 жила), защищенную от прикосновения (IP 23), для внутренних и наружных установок. Они представляют собой токопроводящие линии в жестком ПВХ-корпусе с различным сечением медных/алюминевых жил на номинальные токи 320-1600А. Предназначен для запитки кранов и других движущихся механизмов. Напряжение 380/660V

Таблица: Технические характеристики контактного рельса

| Тип | Материал проводника | Сечение ($мм^2$) | Номинальный ток (А) | Межфазное расстояние (мм) | Сопротивление (Ω/км) | Вес (кг/м) | Код заказа |
|---|---|---|---|---|---|---|---|
| JDC-HT-230/800 | Медь | 230 | 800 | 80 | 0.067 | 2.43 | 320266 |
| JDC-HT-300/1000 | Медь | 300 | 1000 | 80 | 0.058 | 3.05 | 320276 |
| JDC-HT-360/1250 | Медь | 360 | 1250 | 80 | 0.046 | 3.56 | 320286 |
| JDC-HT-450/1600 | Медь | 450 | 1600 | 80 | 0.039 | 4.37 | 320296 |

Медный проводник
Расстояние между опорами: 1,8 м или 2,0 м
Стандартная длина: 6,0 м, другие длины по запросу

Дополнительная информация:
Изоляционный кожух нулевого провода выполнен с жёлто-зелёной полосой с одной стороны.
• Стандартная изоляция: от -20°C до +70°C
• Высокотемпературная изоляция: от -10°C до +115°C
• Низкотемпературная изоляция: от -40°C до +70°C

# Токосъёмник серии JD

Описание токосъемника H32
Применяется в составе монотроллейного закрытого шинопровода серии JDC H32. Токосъёмник для H32 предназначен для передачи электроэнергии на движущиеся механизмы. Передача тока осуществляется с помощью подпружиненных угольных щеток.

Anneng Electric
ТРОЛЛЕЙНЫЙ ШИНОПРОВОД

## Токосъёмник (сталь) H32 400A

JD-400

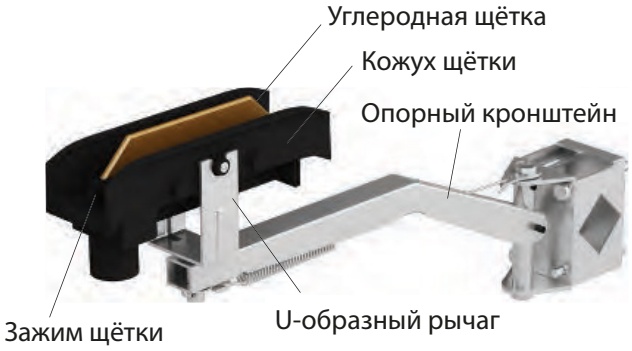


## Токосъёмник двойной (сталь) H32 800A

JD*2-400

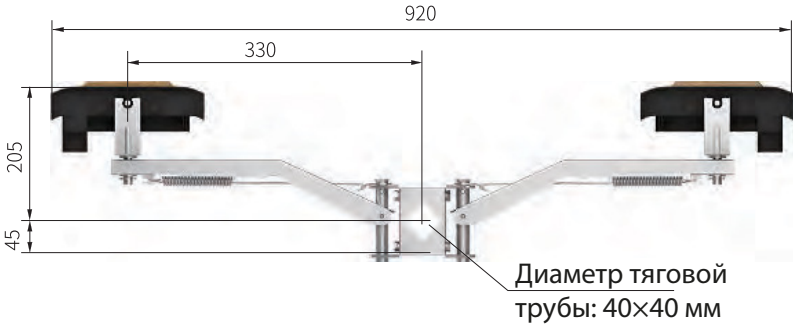


Таблица: Технические характеристики токосъемника

| Модель | Масса (кг) | Крепёж | Номинальный ток | Код товара |
|---|---|---|---|---|
| JD-400 | 1.75 | Сталь | 400Amp | 323110 |
| JD*2-400 | 3.45 | Сталь | 800Amp | 323120 |

## Токосъёмник (алюминий) H32 400A

JDL-400

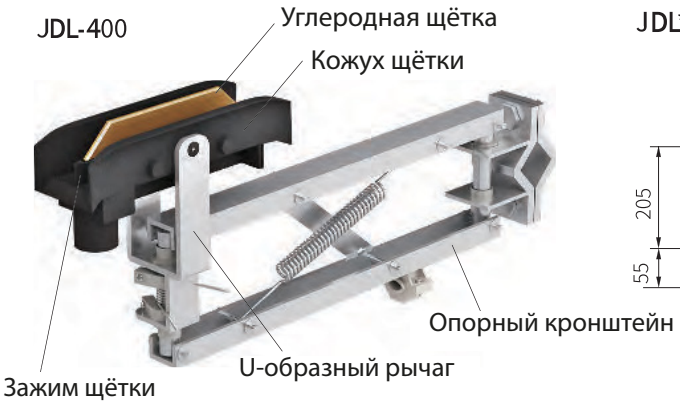


## Токосъёмник двойной (алюминий) H32 800A

JDL*2-400

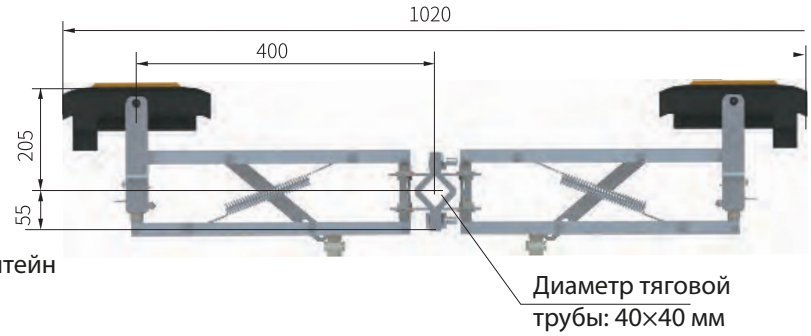


| Модель | Масса (кг) | Крепёж | Номинальный ток | Код товара |
|---|---|---|---|---|
| JDL-400 | 2.35 | Алюминий | 400Amp | 323130 |
| JDL*2-400 | 4.61 | Алюминий | 800Amp | 323140 |

Применяется в составе монотроллейного закрытого шинопровода серии JDC H32. Токосъёмник для H32 предназначен для передачи электроэнергии на движущиеся механизмы. Передача тока осуществляется с помощью подпружиненных угольных щеток.

# Щетка токосъёмника H32 400A

H32TS-147

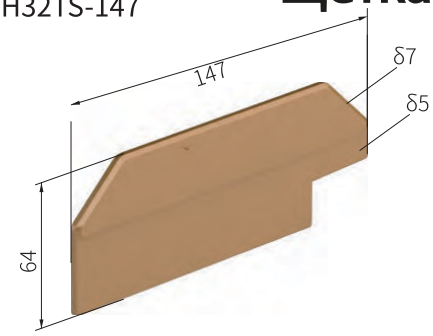


Применяется в составе монотроллейного закрытого шинопровода серии JDC H32.
Комплектующая в токосъёмнике.

Таблица: Технические характеристики щетки токосъемника

| Наименование | Модель | Масса (кг) | Материал | Код товара | Примечание |
|---|---|---|---|---|---|
| Угольная щётка | H32TS-147 | 0.27 | Углеродно -графитовая щётка | 323101 | ① |
| Кожух щётки | H32HT-1 | 0.18 | Инженерный пластик | 323102 | ② |
| Зажим щётки | H32HB-1 | 0.025 | Инженерный пластик | 323103 | ③ |
| U-образный рычаг | H32UA-1 | 0.15 | Сталь | 323104 | ④ |
| Опора | H32SA-1 | 1.20 | Сталь | 323105 | ⑤ |
| U-образный рычаг | H32UA-2 | 0.20 | Сталь | 323106 | ⑥ |
| Опора | H32SA-2 | 1.60 | Сталь | 323107 | ⑦ |
| Комплект щётки | H32TB-1 | 0.57 | Пластик, угольная щётка, медный зажим | 323108 | ① + ② + ③ + медный зажим |

Применяется в составе монотроллейного закрытого шинопровода серии JDC H32.
Комплектующая в токосъёмнике.

# Токосъёмник серии JD

Применяется в составе монотроллейного закрытого шинопровода серии JDC H32. Токосъёмник для H32 предназначен для передачи электроэнергии на движущиеся механизмы. Передача тока осуществляется с помощью подпружиненных угольных щеток.

Токосъёмник (алюминий) H32 500A

JDT-500

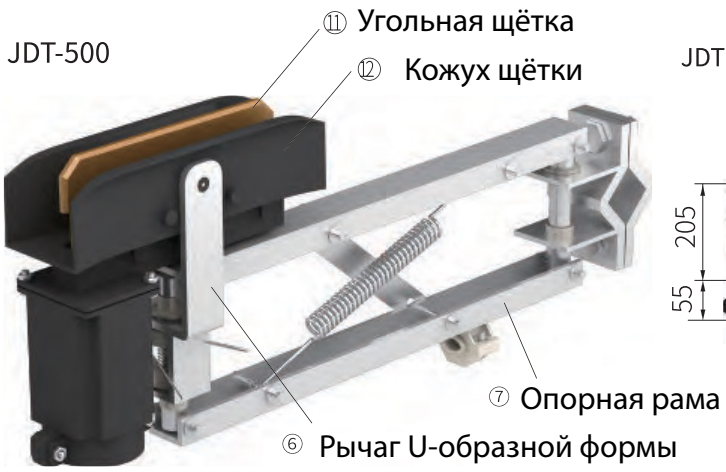


Токосъёмник двойной (алюминий) H32 1000A

JDT*2-500

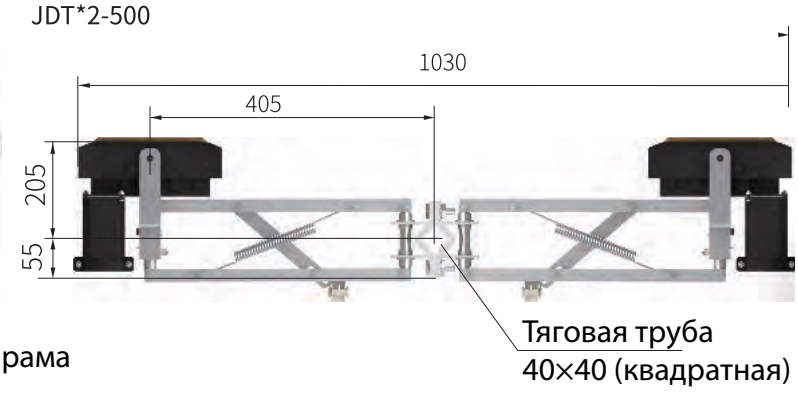


Таблица: Технические характеристики токосъемника

| Модель | Масса | Материал | Номинальный ток | Код заказа |
|---|---|---|---|---|
| JDT-500 | 3.05 | Алюминий | 500Amp | 323150 |
| JDT*2-500 | 6.01 | Алюминий | 1000Amp | 323160 |

Anneng Electric
ТРОЛЛЕЙНЫЙ ШИНОПРОВОД

# Щетка токосъёмника H32 500A

H32TS-180

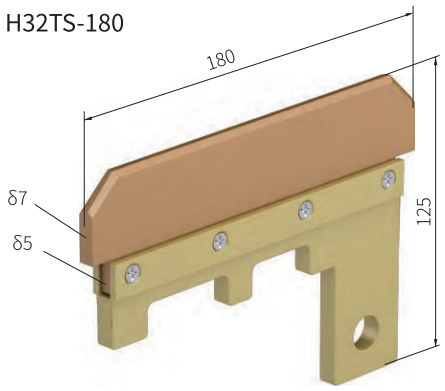


Применяется в составе монотроллейного закрытого шинопровода серии JDC H32. Комплектующая в токосъёмнике.

| Комплектующие | Тип | Масса | Материал | Код заказа | Примечание |
|---|---|---|---|---|---|
| Угольно-графитовая щетка | H32TS-180 | 0.73 | Угольно-графит | 323111 | ⑪ |
| Крышка щетки | H32HT-2 | 0.30 | Пластик | 323112 | ⑫ |
| Сборка щетки | H32TB-2 | 1.03 | Пластик и угольная щетка | 323118 | ⑪ + ⑫ |

HQY-400
HQY-400

# Поводок токосъёмника H32 400мм




Применяется в составе монотроллейного закрытого шинопровода серии JDC H32. Необходим для удержания токосъёмника.

Таблица: Технические характеристики поводка токосъемника

| Тип | Масса | Материал | Длина | Код заказа | Примечание |
|---|---|---|---|---|---|
| HQY-400 | 1.00 | Сталь | 400 | 325040 | 4 полюса / 4P |
| HQY-350 | 0.85 | Сталь | 350 | 325035 | 3 полюса / 3P |
| HQY-X | >1.00 | Сталь | >400 | 325080 | - |

# Подвес скользящий H32

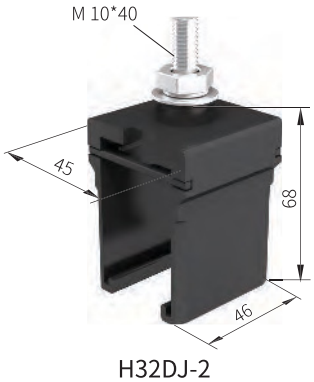


H32DJ-2

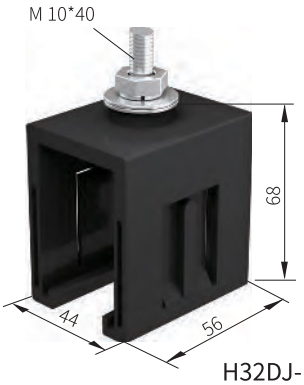


H32DJ-1

Применяется в составе монотроллейного закрытого шинопровода серии JDC H32. Необходим для закрепления рельсового проводника на высоте.

*Примечание: используется при высокой температуре

Таблица: Технические характеристики подвеса скользящего

| Тип | Вес | Материал | Код заказа |
|---|---|---|---|
| H32DJ-1 | 0.087 | Пластик | 323901 |
| H32DJ-2 | 0.075 | Пластик | 323902 |
| H32DJ-5* | 0.088 | Полиэстер (для высокой температуры) | 323905 |

# Крышка стыковая H32

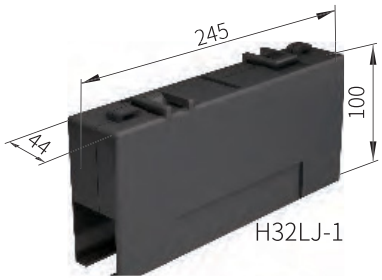




Питающий узел

Соединительная коробка

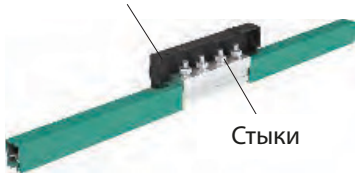


Пример установки

Применяется в составе монотроллейного закрытого шинопровода серии JDC H32. Необходима для соеденения рельсового проводника меджу собой.

Таблица: Технические характеристики крышки стыковой

| Тип | Вес | Материал | Код заказа |
|---|---|---|---|
| H32LJ-1 | 0.21 | Пластик | 323401 |
| H32LJ-5* | 0.23 | Полиэстер (для высокой температуры) | 323405 |

# Клемма соединительная H32

Алюминиевый стык

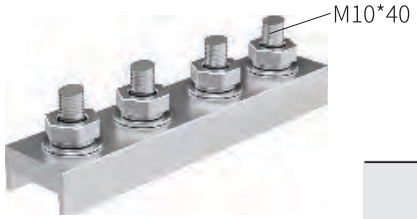


Медный стык




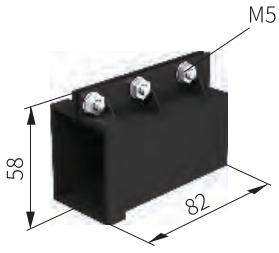




Пример установки

Каждое соединение может использоваться как питающее. Применяется в составе монотроллейного закрытого шинопровода серии JDC H32. Необходим для закрепления рельсового проводника на высоте.

Таблица: Технические характеристики клеммы соединительной

| Тип | Вес | Материал | Код заказа |
|---|---|---|---|
| H32JT-500A | 0.32 | Алюминий | 323422 |
| H32JT-800A | 0.41 | Медь | 323423 |
| H32JT-1000A | 0.40 | Алюминий | 323425 |
| H32JT-1250A | 0.66 | Медь | 323427 |
| H32JT-1600A | 0.82 | Медь | 323429 |

# Крышка концевая H32

Применяется в составе монотроллейного закрытого шинопровода серии JDC H32. Необходима для закрытия медных контактов с торца шинопровода.

Таблица: Технические характеристики крышки концевой

| Тип | Вес | Материал | Код заказа |
|---|---|---|---|
| H32DM | 0.04 | Пластик | 323701 |

Anneng Electric
ТРОЛЛЕЙНЫЙ ШИНОПРОВОД

# Изолирующая секция H32

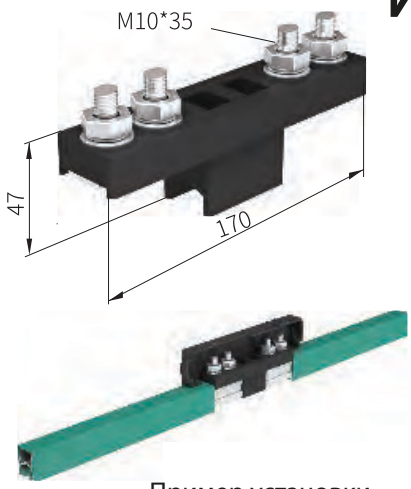


Пример установки

Применяется в составе монотроллейного закрытого шинопровода серии JDC H32. Необходим для изолирования токопроводящей жилы в рельсовом проводнике.

Таблица: Технические характеристики изолирующей секции

| Тип | Вес | Материал | Код заказа |
|---|---|---|---|
| H32FD | 0.13 | Пластик | 326030 |

# Контактный рельс серии H24 250-300A Алюминий

Масштаб 1:1

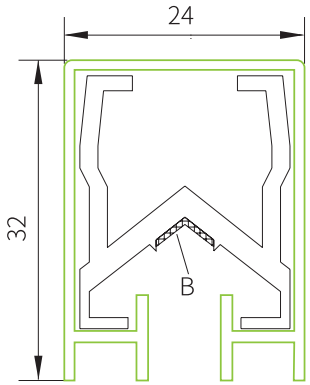


Монотроллейный закрытый шинопровод серии H24 представляет собой токопроводящую шину (1 жила), защищенную от прикосновения (IP 23), для внутренних и наружных установок. Они представляют собой токопроводящие линии в жестком ПВХ-корпусе с различным сечением медных/алюминевых жил на номинальные токи 250-800A. Предназначен для запитки кранов и других движущихся механизмов. Напряжение 380/660V

- Стандартная длина: 6,0 м
- Шаг крепления: 1,5 м
- Возможна поставка других длин по запросу
- С нержавеющей стальной лентой (B = 8,5 мм)
- Минимальный радиус изгиба (для кривых): R ≥ 1.2 м

Таблица: Технические характеристики контактного рельса

| Тип | Материал | Сечение | Номинальный ток | Утечка | Сопротивление | Масса | Код заказа |
|---|---|---|---|---|---|---|---|
| JDC-H-160/250 | Алюминий | 160 | 250 | 45 or 80 | 0.203 | 0.63 | 240126 |
| JDC-H-180/300 | Алюминий | 180 | 300 | 45 or 80 | 0.187 | 0.71 | 240136 |

# Контактный рельс H24 500-800A Медь

Масштаб 1:1

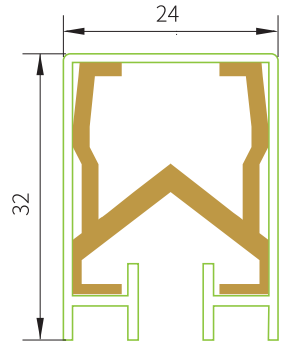


Монотроллейный закрытый шинопровод серии H24 представляет собой токопроводящую шину (1 жила), защищенную от прикосновения (IP 23), для внутренних и наружных установок. Они представляют собой токопроводящие линии в жестком ПВХ-корпусе с различным сечением медных/алюминевых жил на номинальные токи 250-800A. Предназначен для запитки кранов и других движущихся механизмов. Напряжение 380/660V

- Медный токопровод
- Стандартная длина: 6,0 м
- Шаг крепления: 1,5 м
- Возможна поставка других длин по запросу

Таблица: Технические характеристики контактного рельса

| Тип | Материал | Сечение | Номинальный ток | Утечка | Сопротивление | Масса | Код заказа |
|---|---|---|---|---|---|---|---|
| JDC-HT-160/500 | Медь | 160 | 500 | 45 or 80 | 0.112 | 1.68 | 240256 |
| JDC-HT-180/600 | Медь | 180 | 600 | 45 or 80 | 0.098 | 1.86 | 240266 |
| JDC-HT-200/700 | Медь | 200 | 700 | 45 or 80 | 0.087 | 2.04 | 240276 |
| JDC-HT-230/800 | Медь | 230 | 800 | 45 or 80 | 0.076 | 2.30 | 240286 |

Примечания по температурному режиму изоляции:
Стандартная изоляция (желто-зеленая полоса с одной стороны):
• Диапазон температур: -20°C до +70°C
• Высокотемпературная изоляция:
• Диапазон температур: -10°C до +115°C

• Низкотемпературная изоляция:
• Диапазон температур: -40°C до +70°C

# Токосъёмник (сталь) H24 200A

Применяется в составе монотроллейного закрытого шинопровода серии JDC H24. Токосъёмник для H24 предназначен для передачи электроэнергии на движущиеся механизмы. Передача тока осуществляется с помощью подпружиненных угольных щеток.

JD-200

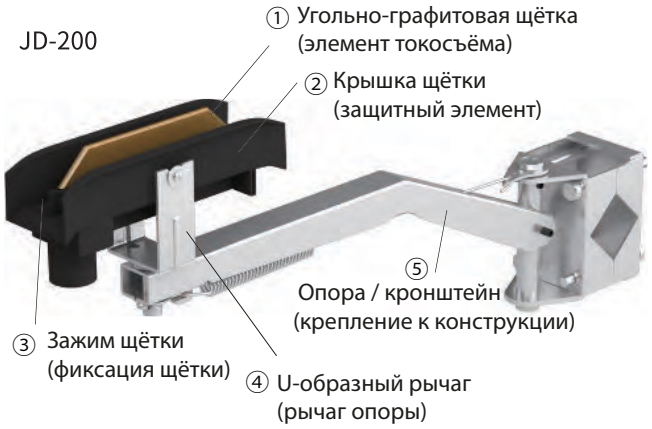


JD*2-200

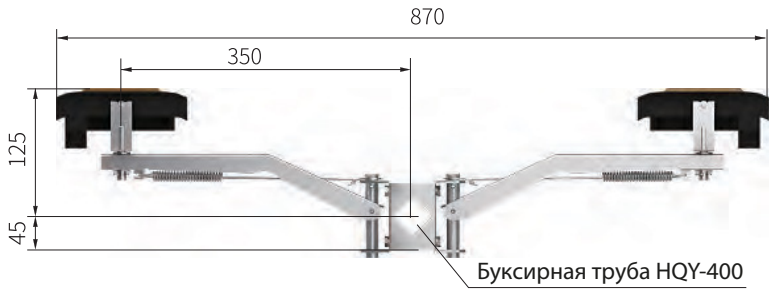


| Тип | Вес | Материал | Номинальный ток | Код заказа |
|---|---|---|---|---|
| JD-200 | 1.45 | Оцинкованая сталь | 200Amp | 243110 |
| JD*2-200 | 2.72 | Оцинкованая сталь | 400Amp | 243120 |

# Токосъёмник (алюминий) H24 200A

JDL-200

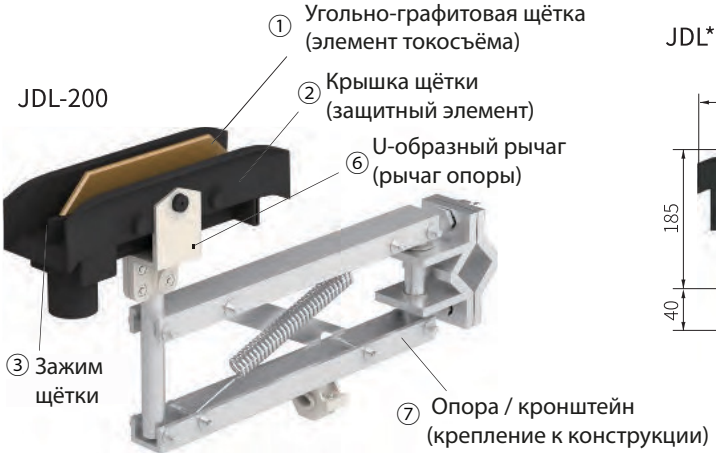


JDL*2-200

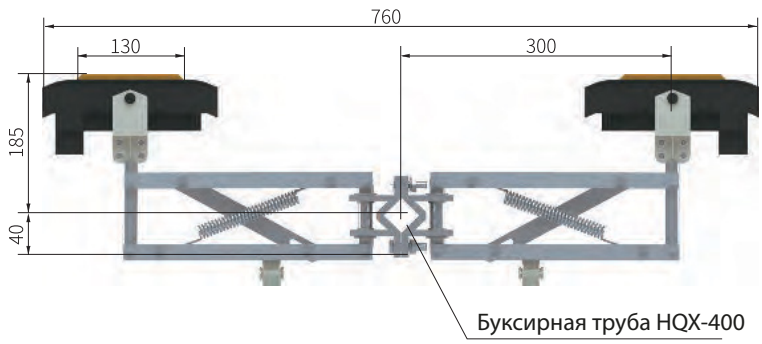

Таблица: Технические характеристики токосъемника

| Тип | Вес | Материал | Номинальный ток | Код заказа |
|---|---|---|---|---|
| JDL-200 | 1.18 | Алюминий | 200Amp | 243130 |
| JDL*2-200 | 2.25 | Алюминий | 400Amp | 243140 |

# Поводок токосъёмника H24 400мм

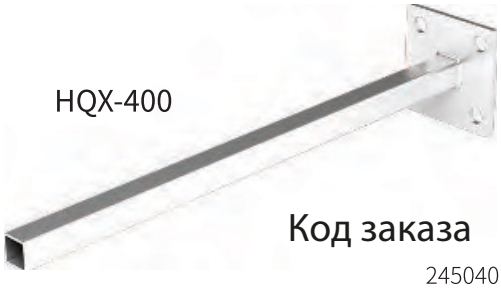


Код заказа

245040

# Щётки и запасные части токосъёмника

H24TS-130

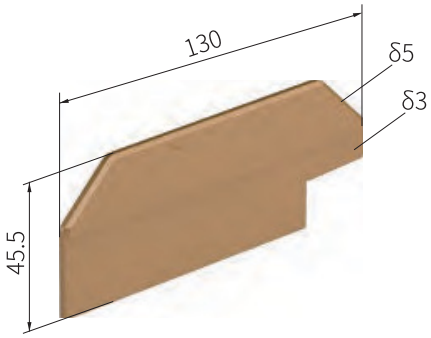


Таблица: Технические характеристики щеток и запасных частей токосъемника

| Наименование | Тип | Вес | Материал | Код заказа | Примечание |
|---|---|---|---|---|---|
| Щетка токосъёмника H24 200A | H24TS-130 | 0.12 | Щётка на медной основе | 243101 | ① |
| Кожух щетки H24 200A | H24HT-1 | 0.09 | Инженерный пластик | 243102 | ② |
| Зажим щетки H24 200A | H24HB-1 | 0.015 | Инженерный пластик | 243103 | ③ |
| П-образный рычаг | H24UA-1 | 0.095 | Углеродистая сталь | 243104 | ④ |
| Опорный кронштейн | H32SA-1 | 1.20 | Углеродистая сталь | 323105 | ⑤ |
| U-образный рычаг | H24UA-2 | 0.13 | Углеродистая сталь | 243106 | ⑥ |
| Опорный кронштейн | H32SA-2 | 1.10 | Углеродистая сталь | 323107 | ⑦ |
| Щетка H24 200A в сборе | H24TB-1 | 0.30 | Инженерный пластик + угольно-графитовая щётка + зажим из меди | 243108 | ① + ② + ③ + Медный зажим |

# Подвес скользящий H24

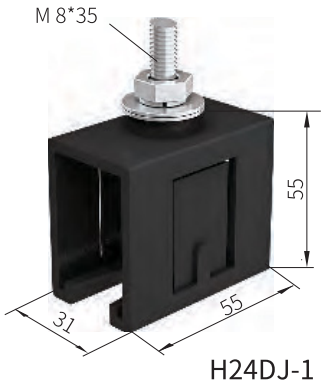

H24DJ-1

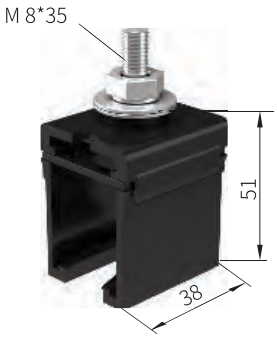

H24DJ-2


Пример установки

Применяется в составе монотроллейного закрытого шинопровода серии JDC H24. Необходим для закрепления рельсового проводника на высоте.

Таблица: Технические характеристики подвеса скользящего

| Тип | Вес | Материал | Код заказа |
|---|---|---|---|
| H24DJ-1 | 0.05 | Инженерный пластик | 243901 |
| H24DJ-2 | 0.044 | Инженерный пластик | 243902 |
| H24DJ-5* | 0.055 | Полиэстер | 243905 |

Примечание: H24DJ-5 предназначен для использования в условиях высокой температуры

# Крышка стыковая H24



H24LJ-1

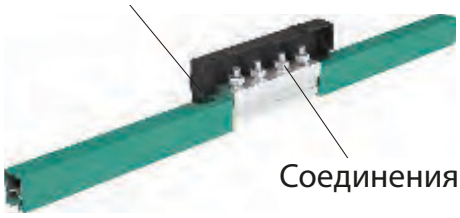

Пример установки

Применяется в составе монотроллейного закрытого шинопровода серии JDC H24. Необходима для соеденения рельсового проводника меджу собой.
Примечание: H24LJ-5 также подходит для высокотемпературной среды

Таблица: Технические характеристики крышки стыковой

| Тип | Вес | Материал | Код заказа |
|---|---|---|---|
| H24LJ-1 | 0.12 | Инженерный пластик | 243401 |
| H24LJ-5* | 0.13 | Полиэстер | 243405 |

Anneng Electric
ТРОЛЛЕЙНЫЙ ШИНОПРОВОД

# Клемма соединительная H24 (Алюминий/Медь)

Алюминиевое соединение




Медное соединение




Каждое соединение может использоваться как точка питания

Таблица: Технические характеристики клеммы соединительной

| Тип | Вес | Материал | Код заказа |
|---|---|---|---|
| H24JT-250A | 0.15 | Алюминий | 243425 |
| H24JT-500A | 0.23 | Медь | 243426 |
| H24JT-800A | 0.31 | Медь | 243428 |

# Крышка концевая H24

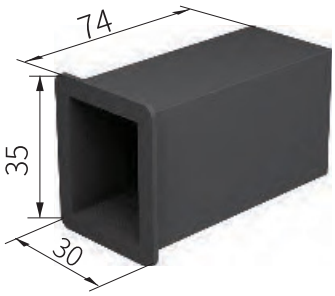




Пример установки

Применяется в составе монотроллейного закрытого шинопровода серии JDC H24. Необходима для закрытия медных контактов с торца шинопровода.

Таблица: Технические характеристики крышки концевой

| Тип | Вес | Материал | Код заказа |
|---|---|---|---|
| H24DM | 0.02 | Инженерный пластик | 243701 |

# Изолирующая секция H24

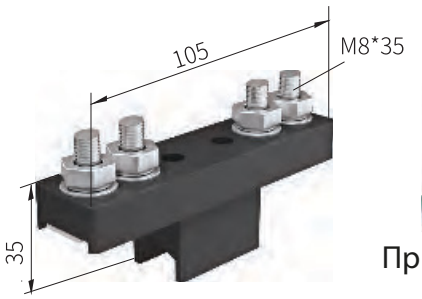


Соединительная коробка

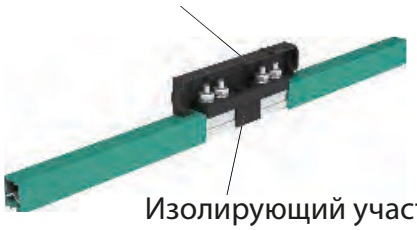


Пример установки

Применяется в составе монотроллейного закрытого шинопровода серии JDC H24. Необходим для изолирования токопроводящей жилы в рельсовом проводнике.

Таблица: Технические характеристики изолирующей секции

| Тип | Вес | Материал | Код заказа |
|---|---|---|---|
| H24FD | 0.07 | Инженерный пластик | 246030 |

# Части контактной шины Серия H52

Масштаб 1:1

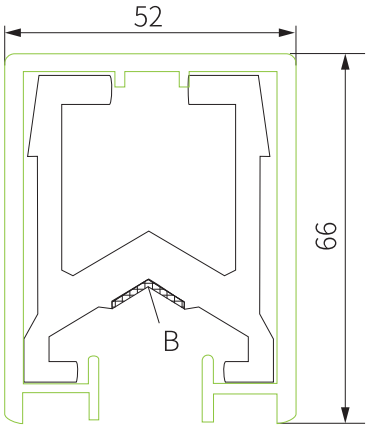


Алюминиевая шина
Нержавеющая стальная лента
Ширина B = 16 мм

Примечание: стандартная длина 6,0 м.
Возможны другие длины по запросу.

Таблица: Технические характеристики части контактной шины

| Тип | Материал | Сечение | Номинальный ток | Утечка | Сопротивление | Масса | Код заказа |
|---|---|---|---|---|---|---|---|
| JDC-H-900/1500 | Алюминий | 900 | 1500 | 100 | 0.039 | 2.85 | 390116 |
| JDC-H-1000/1600 | Алюминий | 1000 | 1600 | 100 | 0.037 | 3.25 | 390126 |
| JDC-H-1350/2000 | Алюминий | 1350 | 2000 | 100 | 0.028 | 4.32 | 390136 |
| JDC-H-1600/2500 | Алюминий | 1600 | 2500 | 100 | 0.018 | 4.99 | 390156 |
| JDC-H-2000/3000 | Алюминий | 2000 | 3000 | 100 | 0.015 | 6.07 | 390166 |

Масштаб 1:1

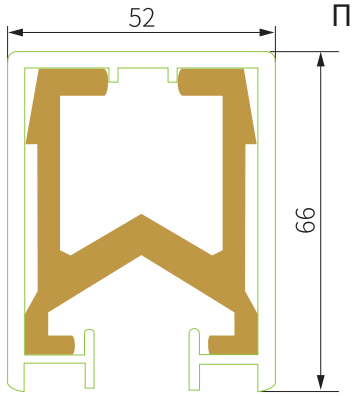


Примечание: стандартная длина 6,0 м.  Возможны другие длины по запросу.

Пояснение к изоляции
Жёлтая изоляция: покрытие с жёлтым цветом только с одной стороны

Диапазоны рабочих температур:

| Тип изоляции | Температура изоляции | Температура окружающей среды |
|---|---|---|
| Стандартная | -20°C до +70°C | -20°C до +70°C |
| Высокотемпературная | -10°C до +115°C | -10°C до +105°C |
| Низкотемпературная | -40°C до +70°C | -40°C до +70°C |

Таблица: Технические характеристики части контактной шины

| Тип | Материал | Сечение | Номинальный ток | Утечка | Сопротивление | Масса | Код заказа |
|---|---|---|---|---|---|---|---|
| JDC-HT-700/2000 | Медь | 700 | 2000 | 100 | 0.026 | 6.91 | 390236 |
| JDC-HT-850/2500 | Медь | 850 | 2500 | 100 | 0.018 | 8.25 | 390256 |
| JDC-HT-1000/3000 | Медь | 1000 | 3000 | 100 | 0.011 | 9.65 | 390266 |
| JDC-HT-1200/3500 | Медь | 1200 | 3500 | 100 | 0.009 | 11.42 | 390276 |
| JDC-HT-1600/4500 | Медь | 1600 | 4500 | 100 | 0.008 | 14.99 | 390286 |
| JDC-HT-1800/5000 | Медь | 1800 | 5000 | 100 | 0.007 | 16.75 | 390296 |

Anneng Electric
ТРОЛЛЕЙНЫЙ ШИНОПРОВОД

# Сборщик тока серии H52

JD-800

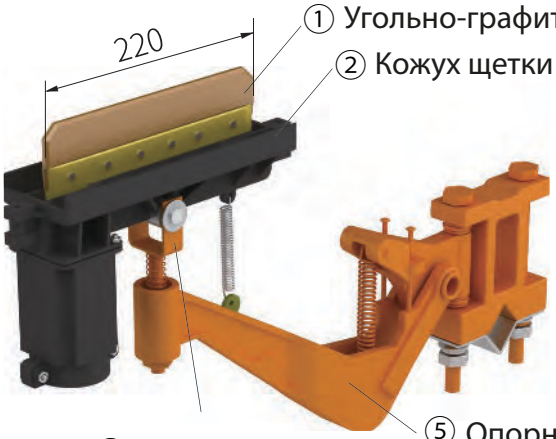


Рычаг тяги
HQZ-450



Код заказа
395045

JD*2-800

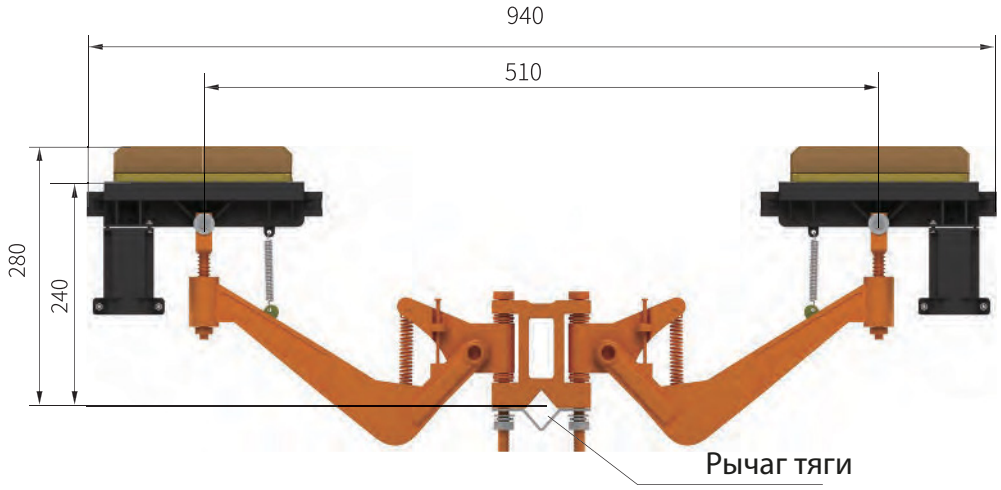


Применение: Используется для шинопровода серии H52

Таблица: Технические характеристики сборщика тока

| Тип | Вес | Крепеж | Номинальный ток | Код заказа |
|---|---|---|---|---|
| JD-800 | 5.10 | Сталь | 800Amp | 393180 |
| JD*2-800 | 10.20 | Сталь | 1600Amp | 393190 |

# Щётка и запасные части для сборщика тока

H52TS-110

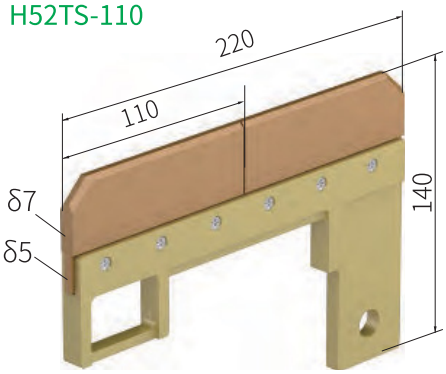


Таблица: Технические характеристики щетки и запасных частей

| Наименование | Тип | Вес | Материал | Код заказа | Примечание |
|---|---|---|---|---|---|
| Угольная щетка | H52TS-110 | 1.20 | Угольная щётка + латунь | 393101 | ① |
| Крышка щетки | H52HT-1 | 0.50 | Инж. пластик | 393102 | ② |
| Рычаг «U» | H52UA-1 | 0.50 | Сталь | 393104 | ④ |
| Рычаг «U» | H52SA-1 | 3.00 | Сталь | 393105 | ⑤ |
| Опора | H52SA-2 | 1.50 | Алюминий | 393106 | ⑤ |
| Крышка щетки в сборе | H52TB-1 | 1.70 | Инж. пластик + щетка | 393108 | ① + ② |

# Подвес






*Применяется при высокой температуре

Таблица: Технические характеристики подвеса

| Тип | Вес | Материал | Код заказа |
|---|---|---|---|
| H52DJ-1 | 0.13 | Инж. пластик | 393901 |
| H52DJ-5* | 0.14 | Полиэстер | 393905 |

Пример установки:
готов к монтажу

# Соединительная коробка

Каждое соединение может использоваться как питающее соединение

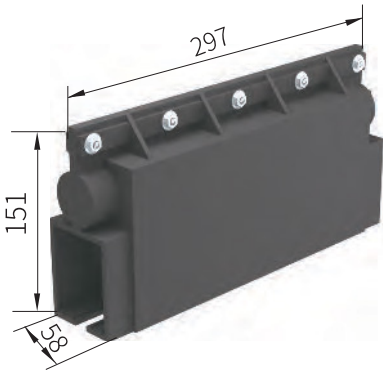


соединительная коробка




Таблица: Технические характеристики соединительной коробки

| Тип | Вес | Материал | Код заказа |
|---|---|---|---|
| H52LJ-1 | 0.23 | Инж. пластик | 393401 |
| H52LJ-5* | 0.24 | Полиэстер | 393405 |

Пример установки: готов к монтажу

# Соединения

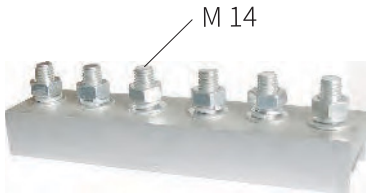


| Тип | Вес | Материал | Код заказа |
|---|---|---|---|
| H52JT-1500A | 1.70 | Алюминий | 393422 |
| H52JT-2000A | 2.95 | Алюминий | 393425 |
| H52JT-3000A | 2.35 | Алюминий | 393427 |
| H52JT-4000A | 4.95 | Медь | 393428 |
| H52JT-5000A | 5.35 | Медь | 393429 |

# Концевая крышка

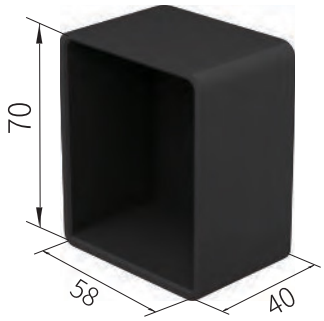


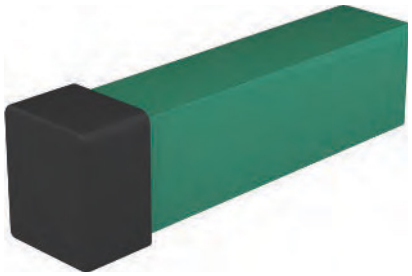

Таблица: Технические характеристики концевой крышки

| Тип | Вес | Материал | Код заказа |
|---|---|---|---|
| H52DM | 0.04- | Инж. пластик | 393701 |

Пример установки: готов к монтажу

Anneng Electric
ТРОЛЛЕЙНЫЙ ШИНОПРОВОД

# Серия H35 закрытого типа

Стандартная длина: 6.0 м. Другие длины — по запросу. Доступна только стандартная оболочка.

| Модель | Материал | Сечение | Номинальный ток | Расстояние утечки (мм) | Сопротивление (Ω/км) | Масса (кг) | Код заказа |
|---|---|---|---|---|---|---|---|
| JDC-HE-230/320 | Алюминий | 230 | 320 | 80 | 0.153 | 0.96 | 350126 |
| JDC-HE-285/500 | Алюминий | 285 | 500 | 80 | 0.116 | 1.79 | 350136 |
| JDC-HE-360/600 | Алюминий | 360 | 600 | 80 | 0.087 | 2.04 | 350156 |
| JDC-HE-420/800 | Алюминий | 420 | 800 | 80 | 0.067 | 2.16 | 350166 |

## Секционный вид изделия

Масштаб: 1:1

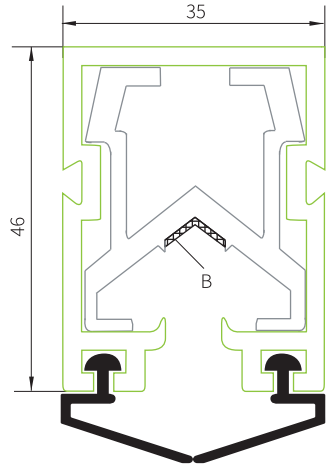


Ширина нержавеющей ленты: B = 9.8 мм

## Соединительная коробка




Пример установки:
готов к монтажу

Каждый соединитель может использоваться как питающий

| Модель | Масса | Материал | Код заказа |
|---|---|---|---|
| H35LJ-1 | 0.137 | Инж. пластик | 353401 |
| H35LJ-5* | 0.155 | Полиэстер | 353405 |

*Применяется при высокой температуре

## Подвес

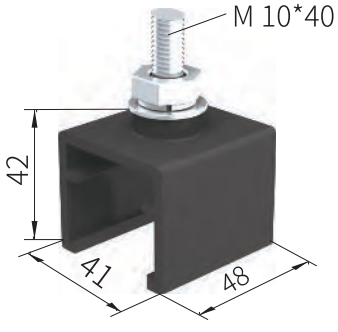


*Применяется при высокой температуре

| Модель | Масса | Материал | Код заказа |
|---|---|---|---|
| H35DJ-1 | 0.066 | Инж. пластик | 353901 |
| H35DJ-5* | 0.075 | Полиэстер | 353905 |

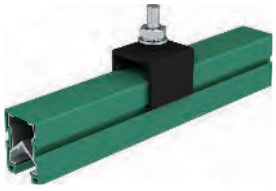

Пример установки:
готов к монтажу

Указанные компоненты для серии H32 — см. соответствующий каталог.

Соединители



Концевые заглушки



Изолирующие секции



Представитель Anneng в России : ООО «Троллейный шинопровод». ИНН: 5047310649

# Температурный компенсатор

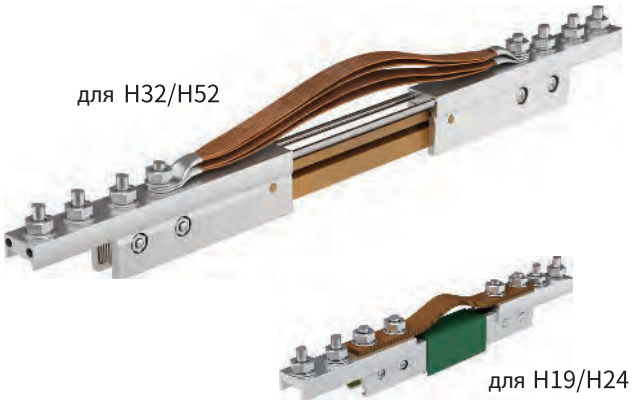


Таблица: Технические характеристики темпертурного компенсатора

| Модель | Материал | Код заказа |
|---|---|---|
| H19PZJ-Al | Алюминий | 193501 |
| H19PZJ-Cu | Медь | 193502 |
| H24PZJ-Al | Алюминий | 243501 |
| H24PZJ-Cu | Медь | 243502 |
| H32PZJ-Al | Алюминий | 323501 |
| H32PZJ-Cu | Медь | 323502 |
| H52PZJ-Al | Алюминий | 393501 |
| H52PZJ-Cu | Медь | 393502 |

# Решение для компенсационного участка

Решение для температурных деформаций. Причина необходимости:
Температурное расширение вызывает удлинение проводника, что при больших длинах требует компенсации. Компенсация проводится через:

(1) Установка температурного компенсатора:
Устанавливается между двумя участками проводящей системы, чтобы предотвратить напряжения из-за расширения.
Формула:

$$x = a(T_1 + Tmax - T)$$

- a — коэффициент расширения материала:
- для меди ≈ 0.017
- для алюминия ≈ 0.014
- T1 — температура окружающей среды при монтаже, °C
- Tmax — максимальная рабочая температура, обычно +30°C
- T — температура эксплуатации, °C

Зазор не должен быть менее 5 мм! Если меньше — необходимо пересчитать параметры.
(2) На каждые 200 м длины необходимо устанавливать фиксированный зажим, чтобы компенсировать удлинение проводника.

Примерная схема установки:
- Длина установки: 6000 мм (6 м)
- Слева и справа — фиксированные зажимы
- По центру — температурный компенсатор
- При удлинении — компенсатор будет «играть», сохраняя целостность системы

(3) Если длина линии превышает 200 м, то рекомендуется использовать дополнительные компенсаторы с интервалом в 200 м для сохранения работоспособности системы.

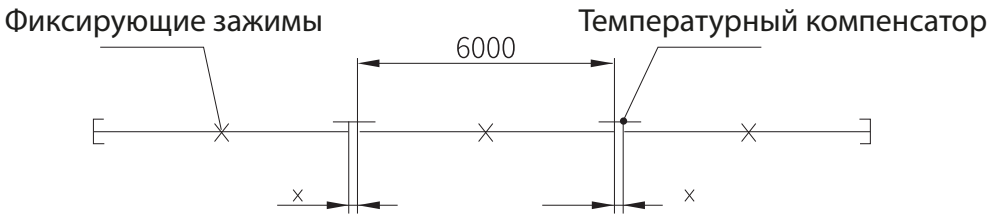


Схема компенсации зазора между сегментами

Подсказка по установке
• Компенсатор поставляется полностью собранным (стандартная длина H19 — 4.5 м).

• Не требуется дополнительной сборки на месте.

• При установке обязательно отрегулируйте зазор (x), используя вышеуказанную формулу.

• После фиксации зажима, еще раз проверьте зазор.

• Оба зазора должны быть одинаковыми!

# Определение количества температурных компенсаторов, если общая длина установки превышает 200 м

| Кол-во компенсаторов n | | 1 | | 2 | | 3 | | 4 | | 5 | | Расстояние между компенсаторами a | |
|---|---|---|---|---|---|---|---|---|---|---|---|---|---|
| | | Общая длина установки токопроводящей шины (м) | | | | | | | | | | m | |
| Материал шинопровода | | Алюминий | Медь | Алюминий | Медь | Алюминий | Медь | Алюминий | Медь | Алюминий | Медь | Алюминий | Медь |
| Перепад температур Δt°C | 10 | 400 | 400 | 600 | 600 | 800 | 800 | 1000 | 1000 | 1200 | 1200 | 200 | 200 |
| | 20 | 387 | 400 | 575 | 600 | 762 | 800 | 950 | 1000 | 1138 | 1200 | 187 | 200 |
| | 30 | 325 | 376 | 450 | 553 | 575 | 729 | 700 | 905 | 825 | 1082 | 125 | 176 |
| | 40 | 293 | 332 | 387 | 464 | 481 | 597 | 575 | 729 | 669 | 862 | 93 | 132 |
| | 50 | 275 | 306 | 350 | 412 | 425 | 517 | 500 | 623 | 575 | 729 | 75 | 106 |
| | 60 | 262 | 288 | 325 | 376 | 387 | 464 | 450 | 553 | 512 | 641 | 62 | 88 |
| | 70 | 253 | 275 | 307 | 351 | 360 | 427 | 414 | 502 | 468 | 578 | 53 | 75 |
| | 80 | 247 | 266 | 294 | 332 | 340 | 398 | 387 | 464 | 434 | 531 | 47 | 66 |
| | 90 | 242 | 259 | 283 | 317 | 325 | 375 | 366 | 435 | 408 | 494 | 42 | 59 |
| | 100 | 237 | 253 | 275 | 306 | 312 | 359 | 350 | 412 | 387 | 464 | 37 | 53 |

Формулы и обозначения:
Δt = Δta + Δth
• Δta — Разница температур окружающей среды (ambient temperature range), °C
• Δth — Повышение температуры из-за тока нагрузки (temperature rise due to current heating), °C
• DV — Температурный компенсатор (expansion joint)

Если длина установки превышает значения, указанные в таблице, то количество компенсаторов рассчитывается по формуле:
Где:
• n — Количество температурных компенсаторов
• L — Общая длина установки, м
• a — Промежуточная длина между компенсаторами, м (указана в правом столбце таблицы)

$$n = \frac{L-200}{a}$$

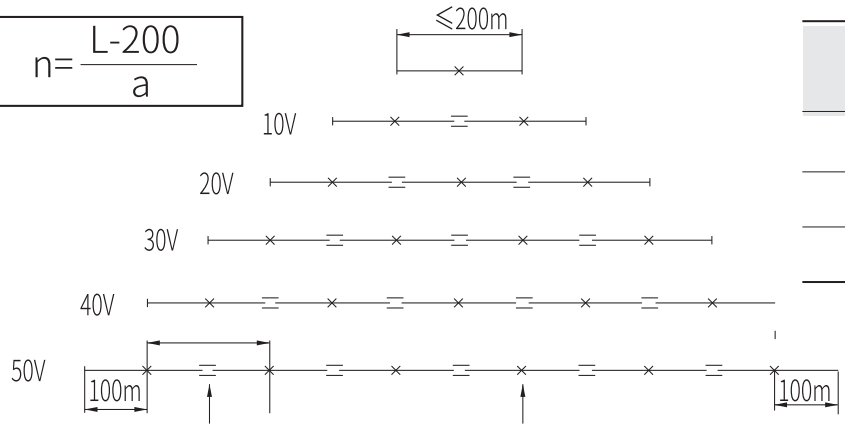


Схема установки

| Нагрузка | Подъём температуры Δth (°C) |
|---|---|
| 40% | 10 |
| 60% | 20 |
| 100% | 30 |

(4) Определение зазора компенсационного участка
Концентрированное компенсационное соединение – величина предварительного зазора X зависит от температуры окружающей среды и температуры установки. Рассчитайте по следующей таблице:

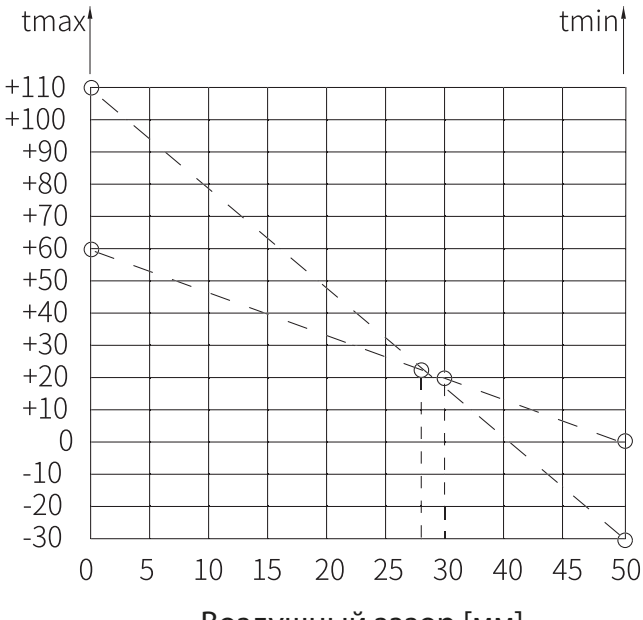


Воздушный зазор [мм]

Пример (Examples):
• Максимальная температура окружающей среды: Tmax = 60°C
• Минимальная температура окружающей среды: Tmin = 0°C
• Температура монтажа: T = 20°C
• По графику: X = 30 мм
Пояснение:
• Предварительный зазор на обоих концах компенсационного участка одинаковый и равен значению X из таблицы.
• Если используется одинарный компенсационный участок (только с одной стороны), предварительный зазор должен быть 2×X.
• Метод расчёта: соедините прямой линией значения Tmax и Tmin, затем найдите точку пересечения этой линии с вертикальной линией температуры монтажа T. Значение на оси X – это величина зазора X.

# Общая схема установки серии H

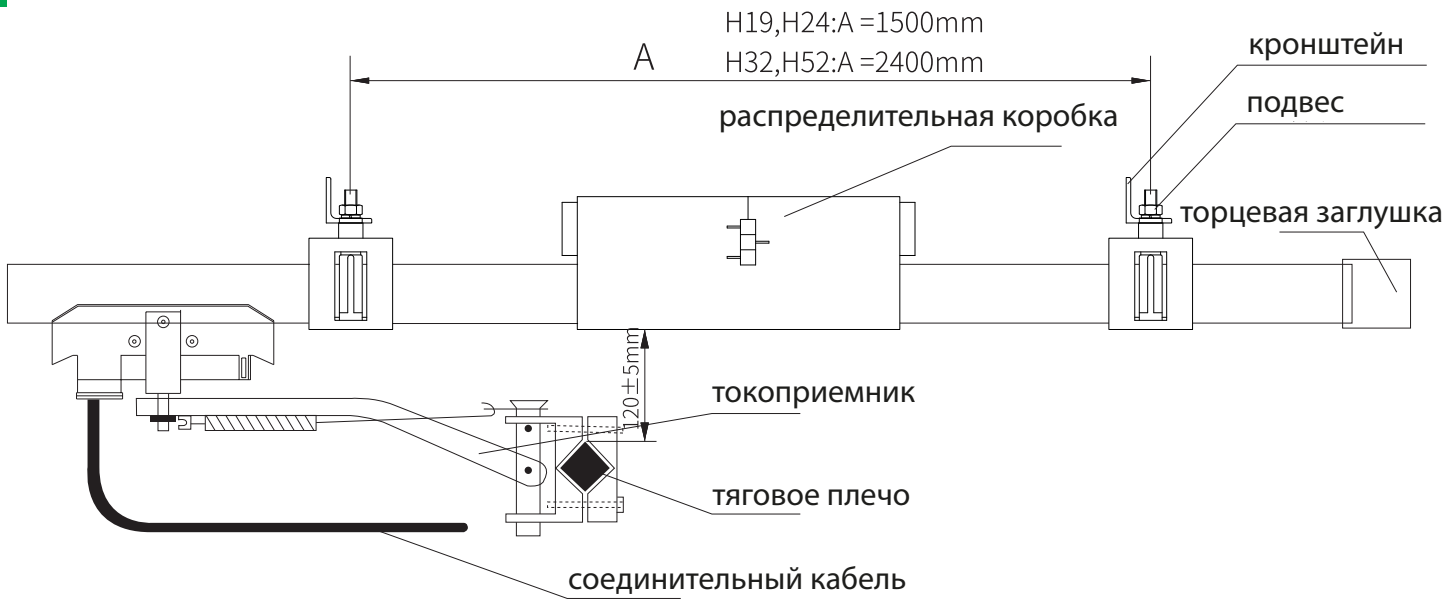


Важные замечания:

Монтаж кронштейнов:
Сначала установите два кронштейна с обеих сторон направляющей (сваркой или болтами), выровняв их по горизонтали (при необходимости добавьте 1–2 точки для соответствия длине трассы).
После этого установите оставшиеся кронштейны согласно стандартному расстоянию (1800 мм для направляющей H19/24, 2000 мм для H32/52), убедившись, что отклонение по горизонтали не превышает ±10 мм.

Соединения направляющих:
Перед соединением зачистите контактные поверхности, нанесите электропроводящую пасту, затяните болты и проверьте минимальный зазор между направляющими.

Установка токосъемника:
Длина тягового плеча должна соответствовать положению токоприемника и кабеля, разница между верхней и нижней направляющей не должна превышать 120 ± 5 мм (подробности см. в чертеже установки).

Установка заглушек:
Установите торцевые заглушки с обеих сторон и затяните болт с помощью резиновой прокладки.

Инспекция:
После установки проверьте параллельность между направляющей и маршрутом перемещения подвижного оборудования. Прокатите токоприемник по всей длине линии и проверьте свободное прохождение через каждую соединительную часть.
При необходимости затяните все болты. Если возникают проблемы, проведите тест через месяц и повторно затяните все крепления.

# Схемы установки системы H

Горизонтальная установка на уголковом кронштейне

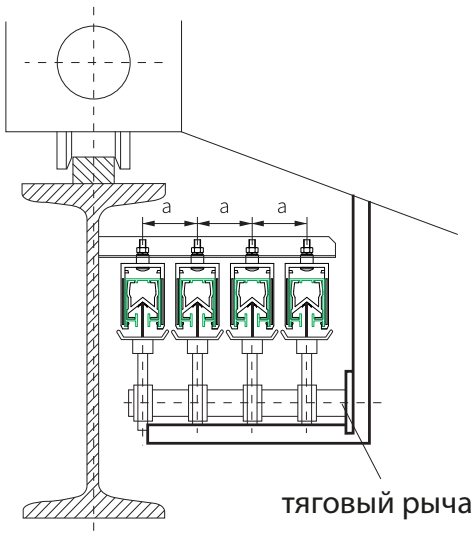


Вертикальная установка на уголковом кронштейне

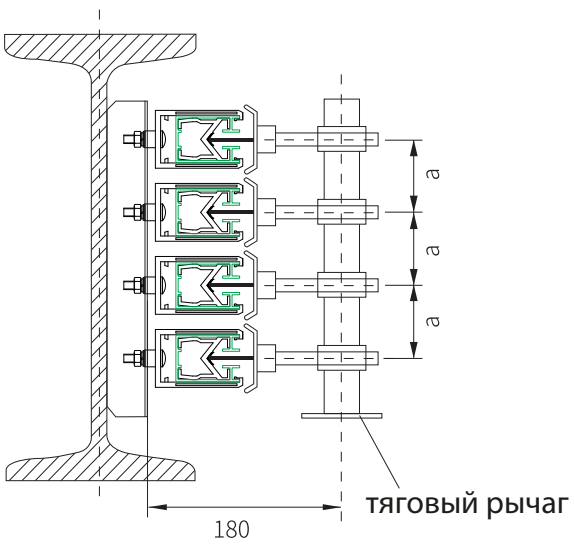


Монтаж с разделением на С-образном кронштейне

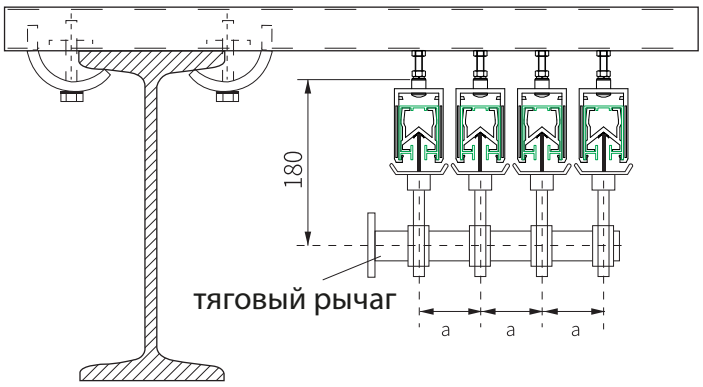


Монтаж со сваркой на С-образном кронштейне

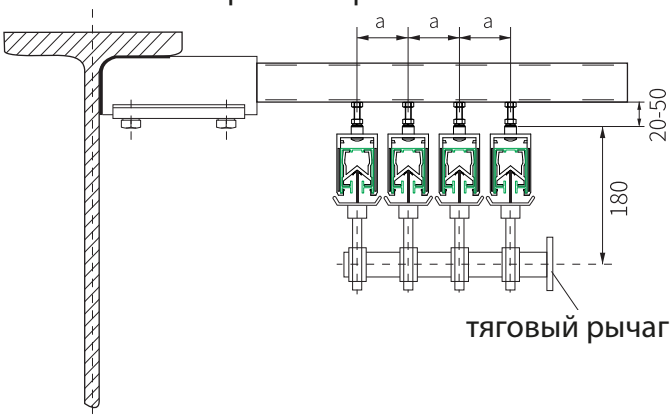


Установка в канале (траншее)

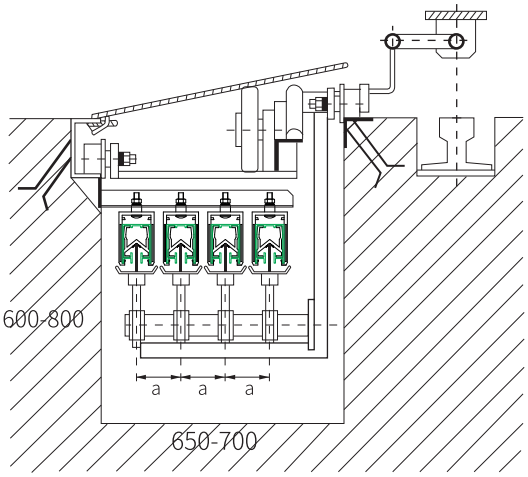


Стандартное расстояние между токосъемниками (a):

| Тип | Расстояние между двумя шинами (мм) |
|---|---|
| H19 | 35 or 80 |
| H24 | 45 or 80 |
| H32 | 80 |
| H35 | 80 |
| H52 | 100 |

Кронштейны для установки

| Модель | Проводники | Тип | Материал | Код заказа |
|---|---|---|---|---|
| HZJ-31 | 3 | | Уголок | 320001 |
| HZJ-41 | 4 | | Уголок | 320002 |
| HZJ-32 | 3 | | Плоская сталь | 320011 |
| HZJ-42 | 4 | | Плоская сталь | 320012 |
| HZJ-C | 3-4 | | С-образный трек | 320021 |

品质用心铸造

Excellent in Quality





# Фестонная система на основе С-профиля с кабельными тележками

## С30 – С32 – С40 – С63

Anneng Electric

ТРОЛЛЕЙНЫЙ ШИНОПРОВОД

Anneng.ru

# СОДЕРЖАНИЕ

Направляющие типа C
и общее описание ..... 114

Кабельные тележки серии C32 (см. страницы 115–117)

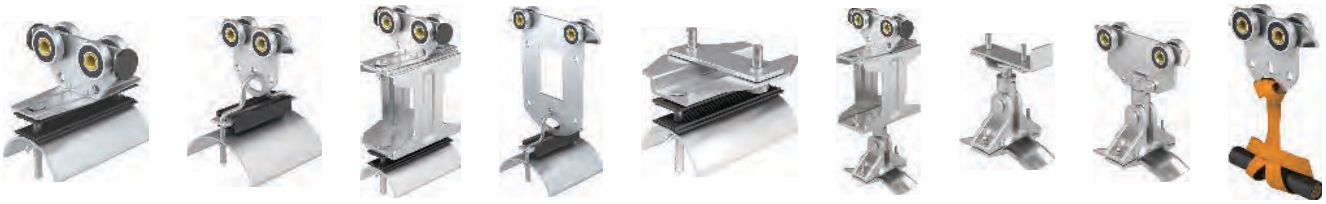

Комплектующие для C32 (см. страницы 118–119)



Кабельные тележки серии C30 (см. страницы 120–121)
Комплектующие для C30
(см. страницы 122)



Кабельные тележки серии C40 (см. страницу 123)
Комплектующие для C40
(см. страницу 124)

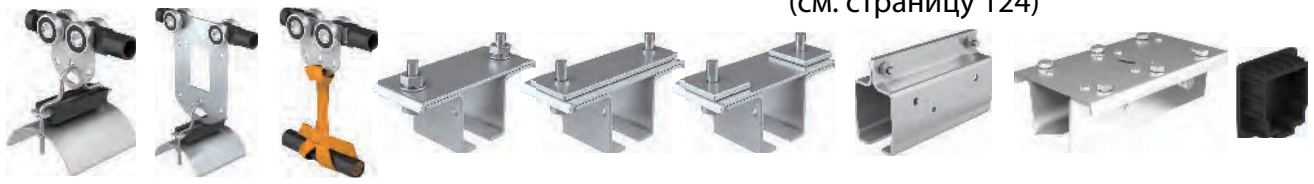

Кабельные тележки серии C63 (см. страницу 125)
Комплектующие для C63
(см. страницу 126)

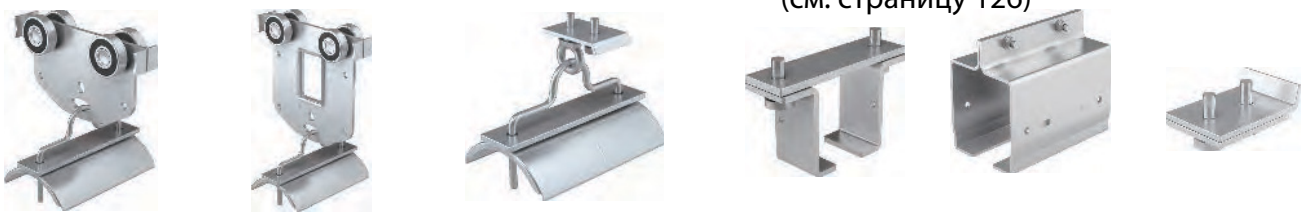

МОНТАЖНЫЕ ВАРИАНТЫ
И КОМПЛЕКТУЮЩИЕ ДЛЯ УСТАНОВКИ ..... 127–128

ВЗРЫВОЗАЩИЩЕННЫЕ ТЕЛЕЖКИ И
ТЯГОВЫЕ СТАЛЬНЫЕ ТРОСЫ ..... 129

СИСТЕМНЫЕ СХЕМЫ И
ТЕХНИЧЕСКИЕ ХАРАКТЕРИСТИКИ УСТАНОВКИ ..... 130–133

# C-образные направляющие

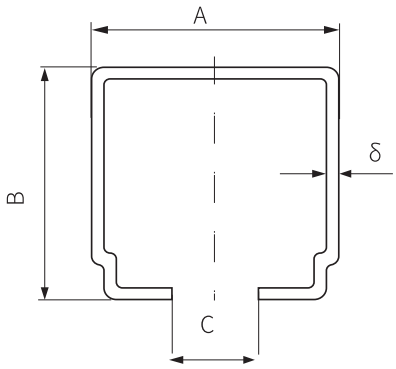


Таблица: Технические характеристики ходовых C-профилей

| Тип | C32*30*1.5 | C40*40*2.0 | C63*63*4.0 | C30*28*1.5 |
|---|---|---|---|---|
| Артикул | 710116* | 720116* | 750116 | 700116* |
| Материал | Оцинкованная сталь | | | |
| Масса | 1.19 | 2.00 | 5.98 | 1.03 |
| Размеры | | | | |
| A | 32 | 40 | 63 | 30 |
| B | 30 | 40 | 63 | 28 |
| C | 12 | 13 | 18 | 10 |
| δ | 1.5 | 2.0 | 4.0 | 1.5 |
| Расстояние подвеса | Допустимая нагрузка | | | |
| 1.5m | 89kg | 188kg | 503kg | 70kg |
| 2.0m | 51kg | 103kg | 425kg | 36kg |
| 2.5m | 39kg | 73kg | 302kg | 22kg |
| 3.0m | 23kg | 49kg | 195kg | - |
| 4.0m | - | 28kg | 85kg | - |

Стандартная длина: 6 м. Возможно изготовление других длин.

## Общее описание фестонной системы токоподвода на основе C-профиля

Токоподвод на основе кабельных тележек— это оптимальное решение для систем питания подвижного оборудования. Кабельные тележки могут применяться в помещениях и на улице, способны работать с большими перепадами температур, способны нести нагрузку большого количества кабелей, как в круглом, так и в плоском исполнении.

Кабельные тележки сконструированы с использованием шарикоподшипников, обеспечивающих лёгкое, стабильное и равномерное движение. Тележки могут быть использованны в качетве подводов как электрических кабелей так и гидравлических или пневматических шлангов. Кабели и шланги надёжно закрепляются к тележкам и плавно перемещаются внутри C-образных направляющих. Колеса тележек перемещающиеся внутри C-профиля защищены от пыли, влаги, обледенения.

На сегодняшний день кабельные тележки широко используются в подвижных системах электропитания, например: мостовые краны, портальные краны, электроподвижные вагоны, складская техника, конвейерная техника и т.д.

## Технические характеристики кабельных тележек

Скорость движения: до 120 м/мин
Температурный диапазон: от -40°C до 125°C
Грузоподъемность: до 120 кг
Глубина провисания кабеля: до 0,3 м при скорости движения до 35 м/мин
Глубина провисания кабеля: до 0,8 м при скорости движения от 35 до 50 м/мин
Глубина провисания кабеля: до 0,8 м при скорости движения от 50 до 80 м/мин

Anneng Electric
ТРОЛЛЕЙНЫЙ ШИНОПРОВОД

# Тележка ведущая / буксировочная (C32)

C32SC-75

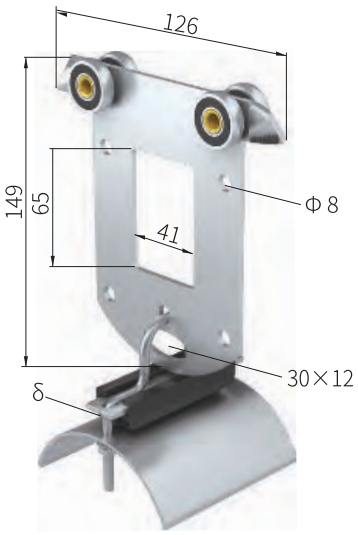


C32SC-70







Таблица: Технические характеристики ведущих и буксировочных кабельных тележек

| | C32SC-75 | C32SC-70 |
|---|---|---|
| Колеса | Шарикоподшипники, закалённые, оцинкованные; Смазка устойчива к температурам: -30°C ~ +125°C; Скорость передвижения: макс. 160 м/мин | |
| Материалы | Несущая рама: сталь, оцинкованная; Седло: оцинкованная сталь; Буфер: неопрен; Направляющая: латунь; Фурнитура: оцинкованная сталь | |
| Макс. нагрузка (кабель) | не более 25 кг | не более 22 кг |
| Размер кабеля (мм) | max.75 W | max.70 W×32 δ |
| Вес (кг) | 0.59 кг (0.52 кг без ABS) | 0.55 |
| Код заказа | 711101/711102 | 711105 |

# Фиксирующая (концевая) тележка (C32)

C32EC-75*

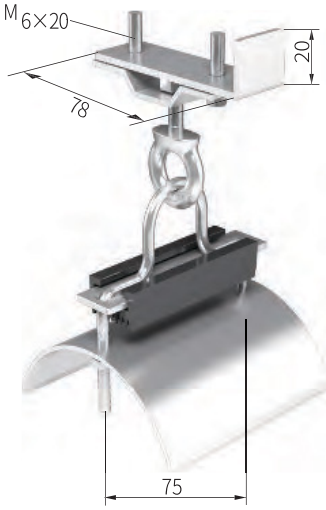


может использоваться с рельсами C32 и C40

C32EC-70*

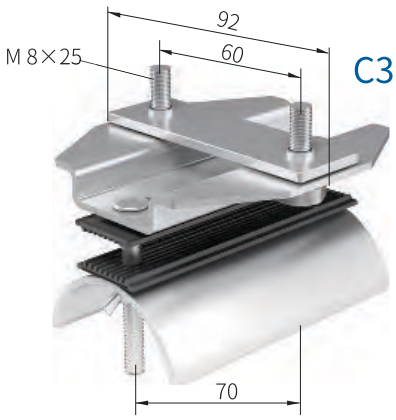

Таблица: Технические характеристики фиксирующей концевой тележки

| | C32EC-75 | C32EC-70 |
|---|---|---|
| Материалы | Корпус: сталь, оцинкованная<br>Опорное седло: сталь, оцинкованная<br>Штифт: сталь, оцинкованная<br>Прочая фурнитура: оцинкованная стал | Корпус: сталь, оцинкованная<br>Опорное седло: сталь, оцинкованная<br>Штифт: сталь, оцинкованная<br>Прочая фурнитура: оцинкованная сталь |
| Макс. нагрузка (кабель) | не более 25 кг | не более 22 кг |
| Размер кабеля (мм) | max.75 W×32δ | max.70 W×32 δ |
| Вес (кг) | 0.37 кг / 0.30 кг (с/без основания ABS) | 0.31 |
| Код заказа | 711301/711302 | 711305 |

# Промежуточная тележка (C32)

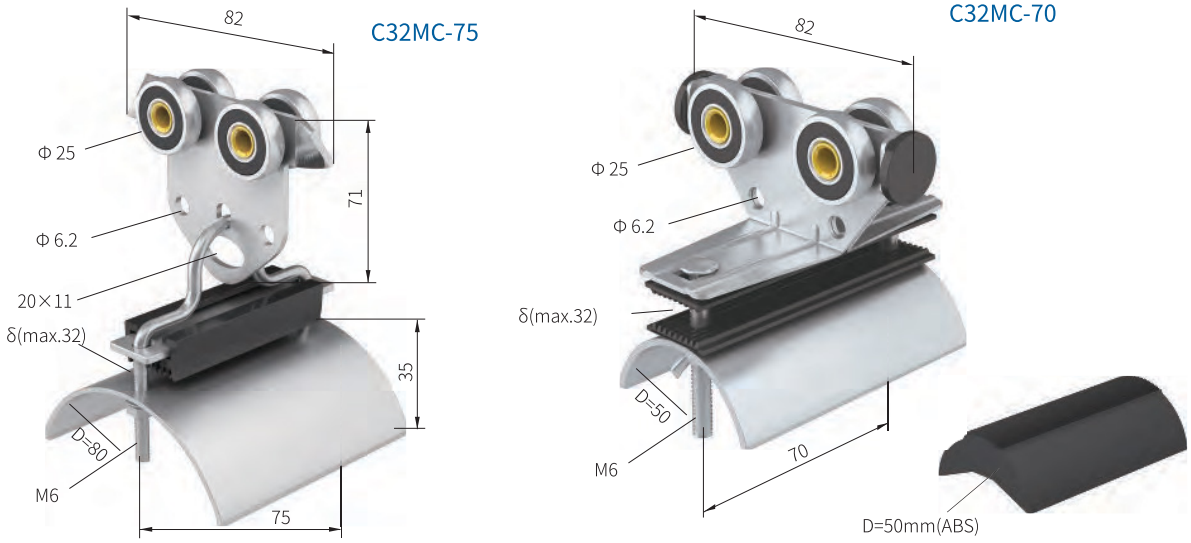


Таблица: Технические характеристики промежуточной тележки

| | C32MC-75 | C32MC-70 |
|---|---|---|
| Колеса | Шарикоподшипники, закалённые, оцинкованные<br>Температура: -30°C ~ +125°C<br>Скорость: прибл. 160 м/мин | Шарикоподшипники, закалённые, оцинкованные<br>Температура: -30°C ~ +125°C<br>Скорость: прибл. 160 м/мин |
| Материалы | Корпус: сталь, оцинкованная<br>Опора: ABS или оцинкованная сталь<br>Буфер: неопрен<br>Штифт: латунь или оцинкованная сталь<br>Прочее: оцинкованная фурнитура<br>Температурная устойчивость: -30°C ~ +100°C (80°C для ABS опоры) | Корпус: сталь, оцинкованная<br>Опора: оцинкованная сталь<br>Буфер: неопрен<br>Штифт: латунь или оцинкованная сталь<br>Прочее: оцинкованная фурнитура<br>Температурная устойчивость: -30°C ~ +100°C (80°C для ABS опоры) |
| Макс. нагрузка (кабель) | Не более 30 кг на тележку | Не более 22 кг на тележку |
| Размер кабеля (мм) | max.75 W×32 δ | max.70 W×32 δ |
| Вес (кг) | 0.41 | 0.32 |
| Код заказа | 711201, 711202 (для D=50 с ABS опорой) | 711205 |

# Промежуточная тележка из пластика серии C32PMC-70

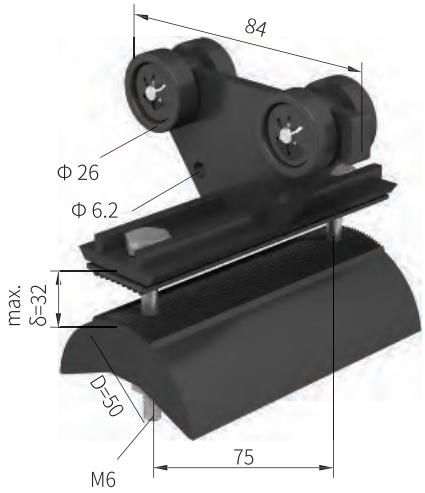


Таблица: Технические характеристики промежуточной тележки из пластика

| | C32PMC-70 |
|---|---|
| Колеса | Колеса из нейлона<br>Температурная устойчивость смазки: -30°C ~ +80°C<br>Скорость движения: прибл. 120 м/мин |
| Материалы | Корпус: ABS<br>Опора: ABS<br>Буфер: неопрен<br>Штифт: оцинкованная сталь<br>Прочие элементы: оцинкованная фурнитура<br>Температурная устойчивость: -30°C ~ +80°C |
| Макс. нагрузка (кабель) | Не более 8 кг на тележку |
| Размер кабеля (мм) | max.70 W × 32 δ |
| Вес (кг) | 0.14 |
| Код заказа | 711215 |

# Тележки для круглого кабеля

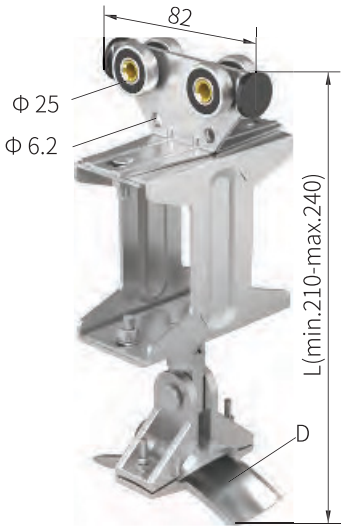


Таблица: Технические характеристики буксирной тележки

| | C32RST-30 | C32RST-40 |
|---|---|---|
| Колеса | Применяются шарикоподшипники, закалены и оцинкованы. Температурный диапазон: -30 C ~ +125 C<br>Скорость движения: 120 м/мин | |
| Материалы | Корпус: оцинкованная сталь<br>Основание: оцинкованная сталь или алюминий<br>Штифт: латунь или оцинкованная сталь<br>Прочие части: оцинкованные | |
| Макс. нагрузка (кабель) | не более 20 кг | не более 25 кг |
| Размер кабеля (мм) | max.D=Φ 30mm | max.D=Φ 40mm |
| Вес (кг) | 0.73 | 0.75 |
| Код заказа | 711130 | 711140 |

# Концевая тележка для круглого кабеля

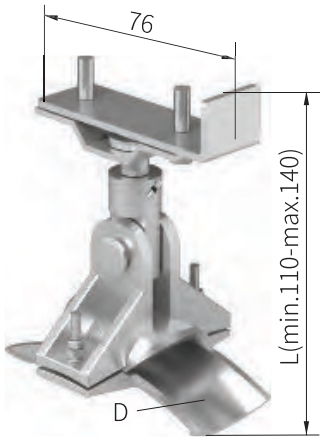


Таблица: Технические характеристики концевая тележка

| | C32RET-30 | C32RET-40 |
|---|---|---|
| Материалы | Корпус: оцинкованная сталь<br>Основание: оцинкованная сталь или алюминий<br>Штифт: латунь или оцинкованная сталь<br>Прочие части: оцинкованные | |
| Макс. нагрузка (кабель) | не более 20 кг | не более 25 кг |
| Размер кабеля (мм) | max.D=Φ 30mm | max.D=Φ 40mm |
| Вес (кг) | 0.27 | 0.29 |
| Код заказа | 711330 | 711340 |

# Промежуточная тележка для круглого кабеля

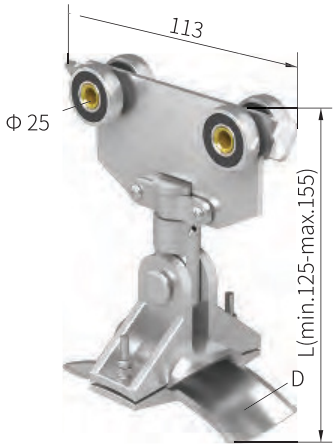


Таблица: Технические характеристики промежуточная тележка

| | C32RMT-30 | C32RMT-40 |
|---|---|---|
| Колеса | Применяются шарикоподшипники, закалены и оцинкованы. Температурный диапазон: -30 C ~ +125 C<br>Скорость движения: 120 м/мин | |
| Материалы | Корпус: оцинкованная сталь<br>Основание: оцинкованная сталь или алюминий<br>Штифт: латунь или оцинкованная сталь<br>Прочие части: оцинкованные | |
| Макс. нагрузка (кабель) | не более 20 кг | не более 25 кг |
| Размер кабеля (мм) | max.D=Φ 30mm | max.D=Φ 40mm |
| Вес (кг) | 0.36 | 0.38 |
| Код заказа | 711230 | 711240 |

# Промежуточная тележка для круглого кабеля

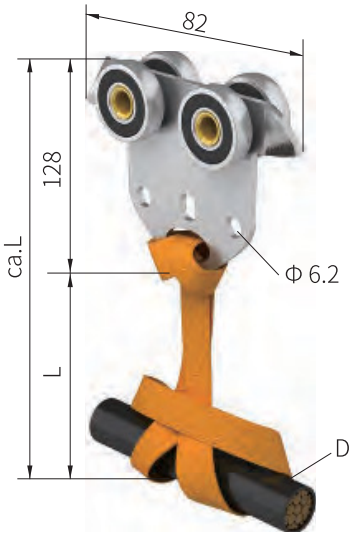


Таблица: Технические характеристики промежуточная тележка

| | C32RMC |
|---|---|
| Колеса | Температурная стойкость: -30 ~ +125<br>Смазка: консистентная смазка<br>Скорость движения: примерно 120 м/мин |
| Материал | Корпус: оцинкованная сталь<br>Хомут: оцинкованная сталь (доступен)<br>Подвес: нейлоновый ремень<br>Штифт: латунь или оцинкованная сталь |
| Макс. нагрузка (кабель) | не более 22 кг |
| Размер кабеля (мм) | max.D=Φ 50mm/D=Φ 80mm/D=Φ 160mm |
| Вес (кг) | 0.29 |
| Код заказа | 712206 (D=50,L=160)<br>712208 (D=80,L=190)<br>712210 (D=160,L=270) |



+7(499)113-11-58 mail@anneng.ru anneng.ru

Anneng Electric
ТРОЛЛЕЙНЫЙ ШИНОПРОВОД

# Подвесы серии C32

C32DJ-1

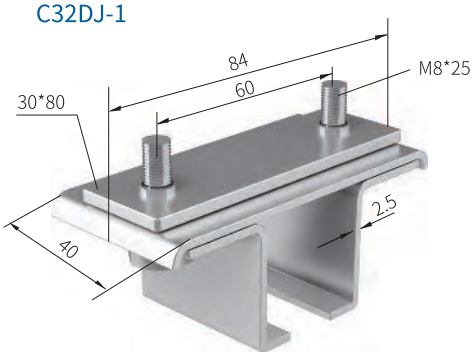


C32DJ-2

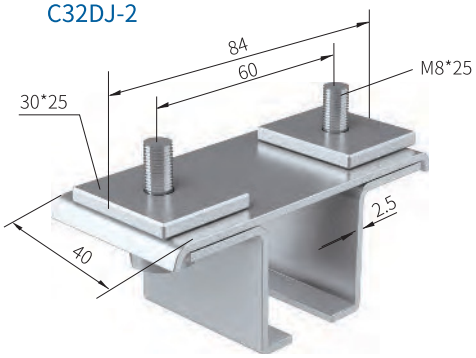




установленный вид

Соединительные зажимы серии C32

Таблица: Технические характеристики подвеса

| Тип | Вес | Материал | Код заказа |
|---|---|---|---|
| C32DJ-1 | 0.22 | Оцинкованная сталь | 714101 |
| C32DJ-2 | 0.22 | Оцинкованная сталь | 714102 |

# Модель для уголкового профиля

Кронштейн C32DJ-5 используется для уголковых опор

C32DJ-5

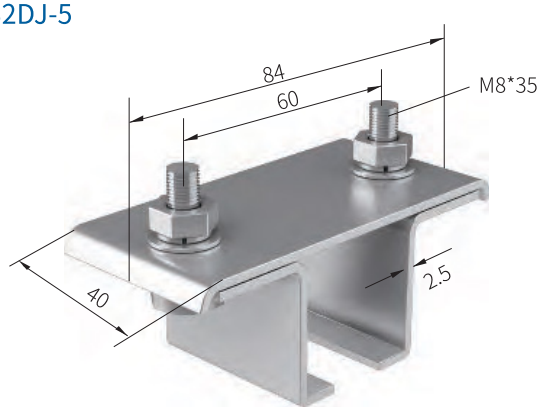




установленный вид

Таблица: Технические характеристики модели для уголкового профиля

| Тип | Вес | Материал | Код заказа |
|---|---|---|---|
| C32DJ-5 | 0.20 | Оцинкованная сталь | 714105 |

# Соединительные зажимы серии C32

C32JT-1

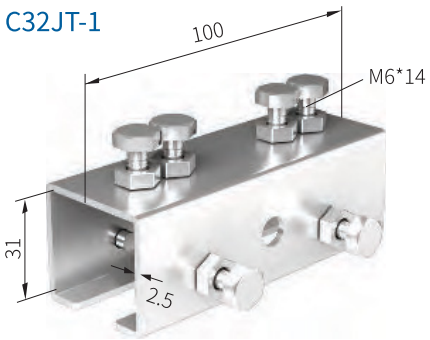


C32JT-2

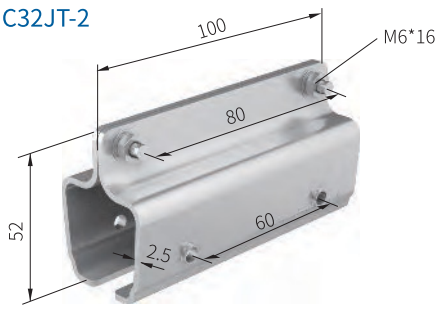


C32JT-3

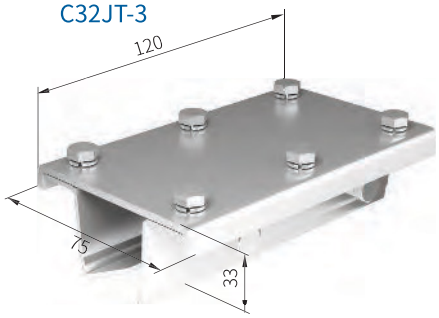

Таблица: Технические характеристики соединительных зажимов

| Тип | Вес | Материал | Код заказа |
|---|---|---|---|
| C32JT-1 | 0.28 | Оцинкованная сталь | 713401 |
| C32JT-2 | 0.27 | Оцинкованная сталь | 713402 |
| C32JT-3 | 0.46 | Оцинкованная сталь | 713403 |

# Комплектующие серии C32

C32DM

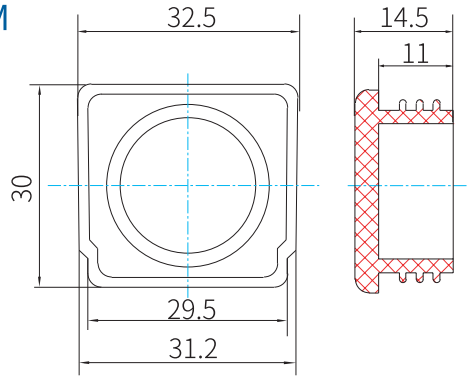


Таблица: Технические характеристики комплектующих

| Тип | Вес | Материал | Код заказа |
|---|---|---|---|
| C32DM | 0.005 | Пластик | 713708 |



C32XK

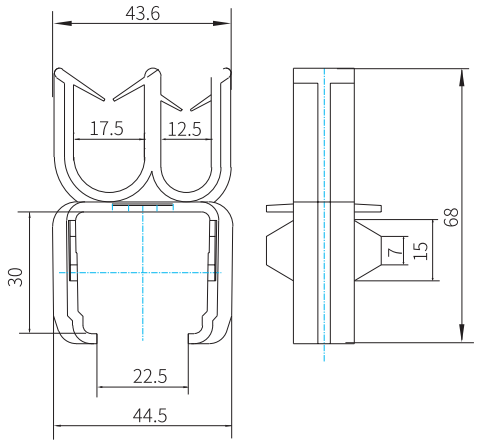


## Клипса для кабеля



Таблица: Технические характеристики клипсы

| Тип | Вес | Материал | Код заказа |
|---|---|---|---|
| C32XK | 0.01 | Пластик | 713718 |

## Ограничитель

C32DZ-1

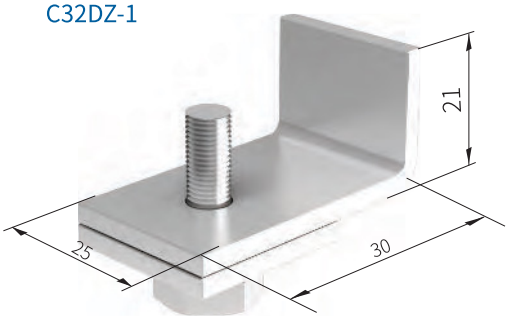




Таблица: Технические характеристики ограничитля

| Тип | Вес | Материал | Код заказа |
|---|---|---|---|
| C32DZ | 0.05 | Оцинкованная сталь | 713702 |

Anneng Electric
ТРОЛЛЕЙНЫЙ ШИНОПРОВОД

# Амортизирующий ограничитель

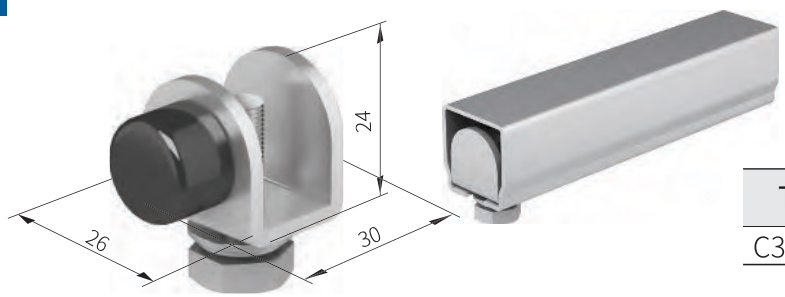


Таблица: Технические характеристики амортизирующего ограничителя

| Тип | Вес | Материал | Код заказа |
|---|---|---|---|
| C32BDZ | 0.05 | Оцинкованная сталь | 713705 |

# Промежуточная тележка

C30MC-60

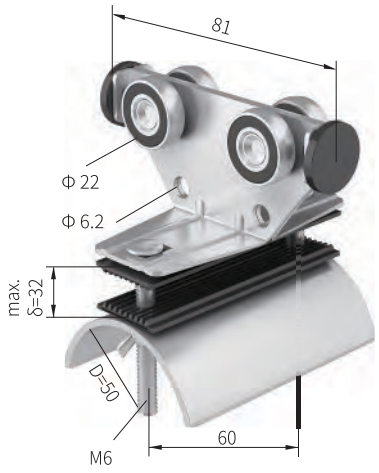


C30SC-60

Буксирная тележка




Таблица: Технические характеристики промежуточной тележки

| | C30MC-60 | C30SC-60 |
|---|---|---|
| Колеса | Подшипники качения, закаленные, оцинкованные<br>Смазка: до +125<br>Температурный диапазон: -30 до +125<br>Скорость передвижения: до 120 м/мин | |
| Материалы | Основание: оцинкованная сталь<br>Нижняя часть: оцинкованная сталь<br>Амортизатор: неопрен<br>Штифт и крепеж: оцинкованная сталь<br>Температурная стойкость конструкции: -30 до +100 | Корпус: оцинкованная сталь<br>Седло: оцинкованная сталь<br>Амортизатор: неопрен<br>Штифт и крепеж: оцинкованная сталь<br>Температурная стойкость конструкции: -30 до +100 |
| Макс. нагрузка (кабель) | 20 кг на тележку | 20 кг на тележку |
| Размер кабеля (мм) | max.60 W×32 δ | max.60 W×32 δ |
| Вес (кг) | 0.28 | 0.53 |
| Код заказа | 701201 | 701101 |

# Фиксированная тележка

C30EC-60

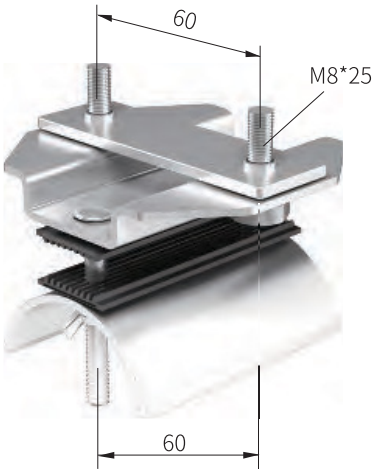


Таблица: Технические характеристики фиксированной тележки

| | C30EC-60 |
|---|---|
| Материалы | Основание: оцинкованная сталь<br>Седло: оцинкованная сталь<br>Штифт: оцинкованная сталь<br>Крепеж: оцинкованная сталь |
| Макс. нагрузка (кабель) | 20 кг на тележку |
| Размер кабеля (мм) | max.60 W×32 δ |
| Вес (кг) | 0.30 |
| Код заказа | 701301 |

# Пластиковая промежуточная тележка

C30PMC-70

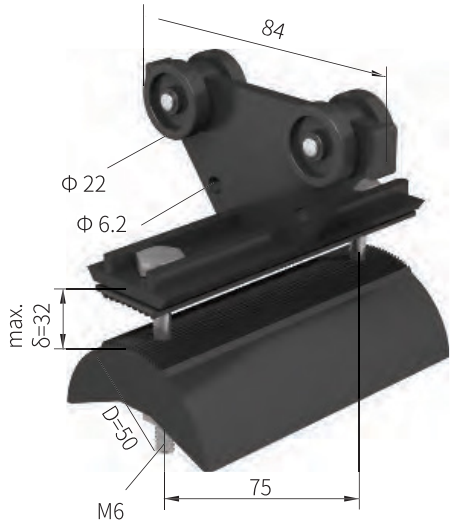


Таблица: Технические характеристики пластиковой промежуточной тележки

| | C30PMC-70 |
|---|---|
| Колеса | нейлон (Nylon)<br>Смазка: -30°C до +80°C<br>Скорость движения: до 120 м/мин |
| Материалы | Основание: ABS<br>Седло: ABS<br>Буфер: неопрен (Neoprene)<br>Штифты: оцинкованная сталь<br>Крепеж: оцинкованная сталь |
| Макс. нагрузка (кабель) | 8 кг |
| Размер кабеля (мм) | max.70 W×32 δ |
| Вес (кг) | 0.13 |
| Код заказа | 701215 |

# Кронштейн подвеса

для установки на С-образный кронштейн

C30DJ-2

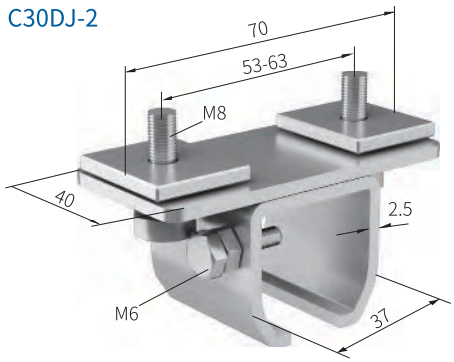




установленный вид

Таблица: Технические характеристики кронштейн подвеса

| Тип | Вес | Материал | Код заказа |
|---|---|---|---|
| C32DJ-2 | 0.21 | Оцинкованная сталь | 704102 |

# Подвес C30DJ серии C30

Для крепления уголков/Для установки на уголковую сталь

C30DJ-5

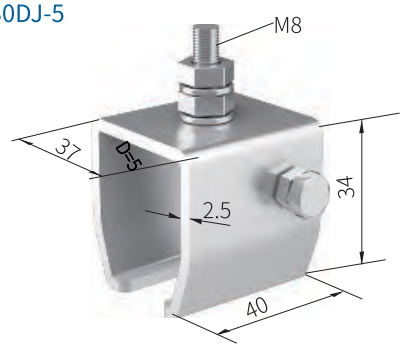




установленный вид

Таблица: Технические характеристики подвеса

| Тип | Вес | Материал | Код заказа |
|---|---|---|---|
| C30DJ-5 | 0.15 | Оцинкованная сталь | 704105 |

# Соединительный зажим серии C30

C30JT-1

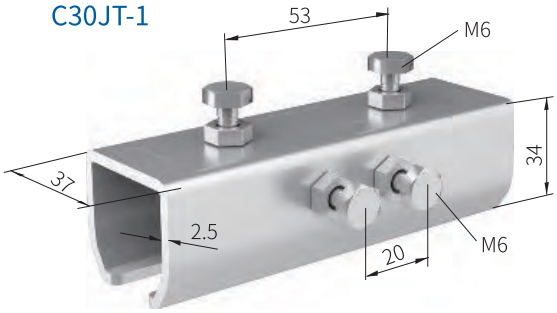




установленный вид

Таблица: Технические характеристики соединительного зажима

| Тип | Вес | Материал | Код заказа |
|---|---|---|---|
| C30DJ-1 | 0.28 | Оцинкованная сталь | 703401 |

# Концевой амортизатор серии C30

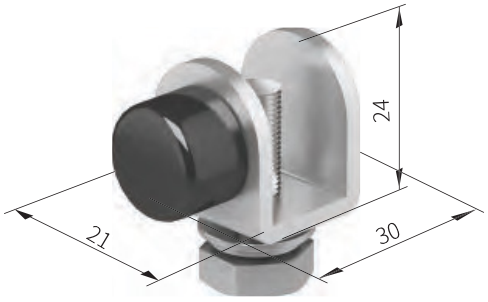





Таблица: Технические характеристики концевого амортизатора

| Тип | Вес | Материал | Код заказа |
|---|---|---|---|
| C30BDZ | 0.05 | Оцинкованная сталь | 703705 |

# Концевая заглушка серии C30

C30DM

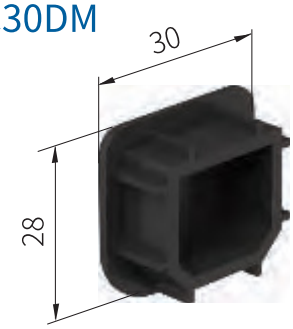





Таблица: Технические характеристики концевой заглушки

| Тип | Вес | Материал | Код заказа |
|---|---|---|---|
| C30DM | 0.005 | Пластик | 703701 |

# Промежуточная тележка

C40MC




C40SC

Буксирная тележка

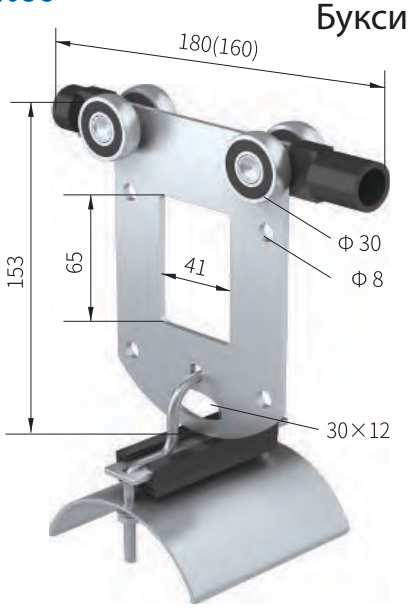

Таблица: Технические характеристики концевой заглушки

| | C40MC | C40SC |
|---|---|---|
| Колеса | Подшипники качения, закалённые, оцинкованные<br>от -30°C до +125°C<br>ок. 160 м/мин | |
| Материалы | Корпус: оцинкованная сталь<br>Основание: сталь или ABS<br>Буфер: неопрен<br>Штифт: оцинкованная сталь<br>Прочее крепление: оцинкованная сталь | |
| Макс. нагрузка (кабель) | не более 35 кг на тележку | не более 35 кг на тележку |
| Размер кабеля (мм) | max.75 W×32 δ | max.75 W×32 δ |
| Вес (кг) | 0.52 | 0.65 |
| Код заказа | 721201, 721202 (D=50, основание из ABS) | 721101, 721102 (D=50, основание из ABS) |

# Тележка для круглого кабеля

C40RMC

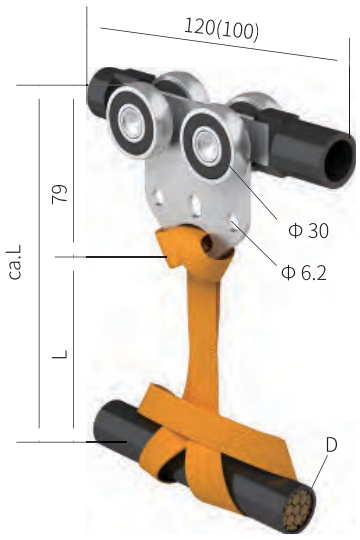


Таблица: Технические характеристики тележки для руглогокабеля

| | C40RMC |
|---|---|
| Колеса | Подшипники качения, закалённые, оцинкованные<br>Диапазон температур: от -30°C до +125°C<br>Смазка: консистентная<br>Скорость движения: ок. 100 м/мин |
| Материалы | Корпус: оцинкованная сталь<br>Стропа: нейлон<br>Штифт: оцинкованная сталь<br>Прочее крепление: оцинкованная сталь |
| Макс. нагрузка (кабель) | не более 28 кг на тележку |
| Размер кабеля (мм) | D=Φ 50mm/D=Φ 80mm/D=Φ 160mm |
| Вес (кг) | 0.33 |
| Код заказа | 722206 (D=50,L=160)<br>722208 (D=80,L=190)<br>722210 (D=160,L=270) |

# Подвесы

C40DJ-1

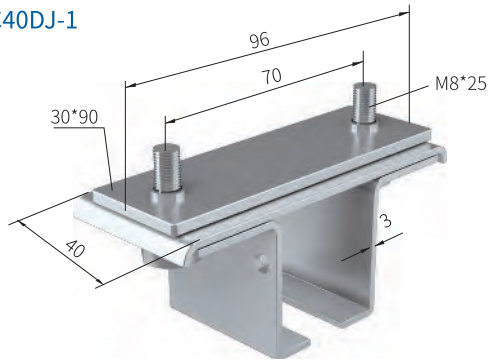


C40DJ-2

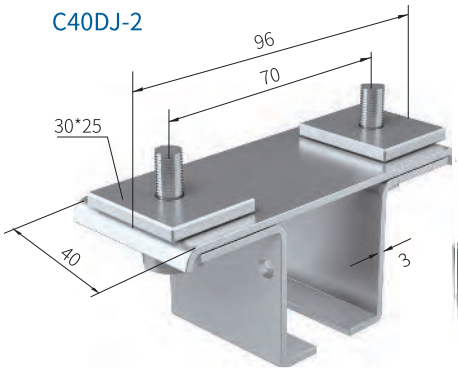


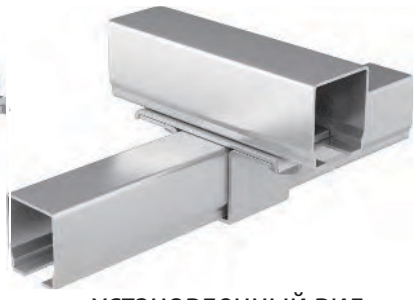

установленный вид

Таблица: Технические характеристики подвесов

| Тип | Вес | Материал | Код заказа |
|---|---|---|---|
| C40DJ-1 | 0.30 | Оцинкованная сталь | 724101 |
| C40DJ-2 | 0.28 | Оцинкованная сталь | 724102 |

# Подвесы

C40DJ-5

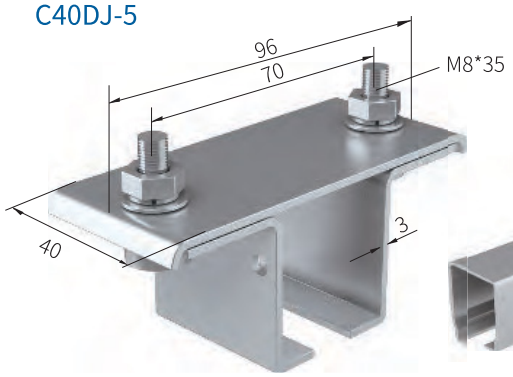




установленный вид

C40DM Концевая заглушка

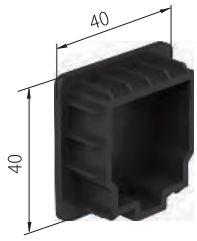


Таблица: Технические характеристики подвесов

| Тип | Вес | Материал | Код заказа |
|---|---|---|---|
| C40DJ-5 | 0.22 | Оцинкованная сталь | 724105 |

Таблица: Технические характеристики концевой заглшки

| Тип | Вес | Материал | Код заказа |
|---|---|---|---|
| C40DM | 0.01 | Пластик | 723701 |

# Соединительные зажимы

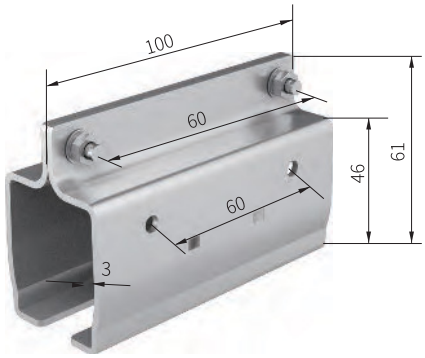





установленный вид

C40JT-3

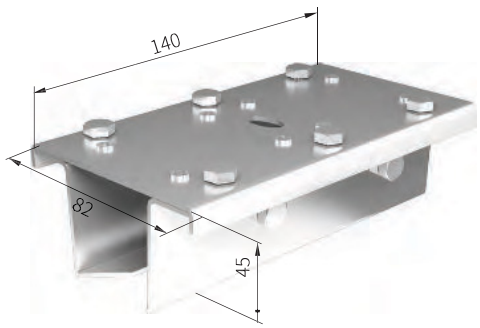

Таблица: Технические характеристики соединительных зажимов

| Тип | Вес | Материал | Код заказа |
|---|---|---|---|
| C40JT-2 | 0.32 | Оцинкованная сталь | 723402 |
| C40JT-3 | 0.45 | Оцинкованная сталь | 723403 |

# Тележки серии C63

Тележки серии C63

C63MC

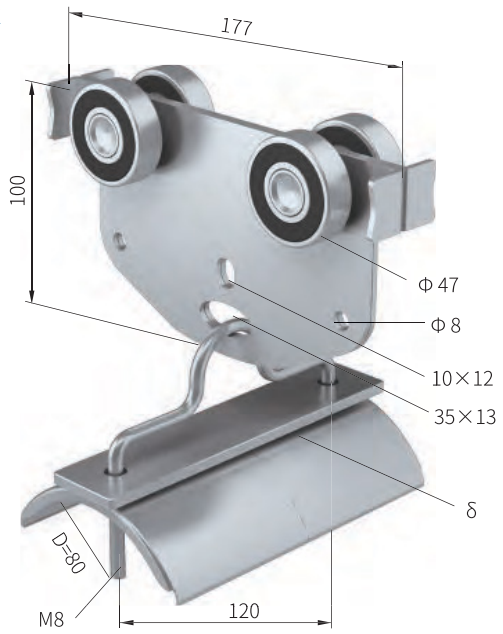


C63SC

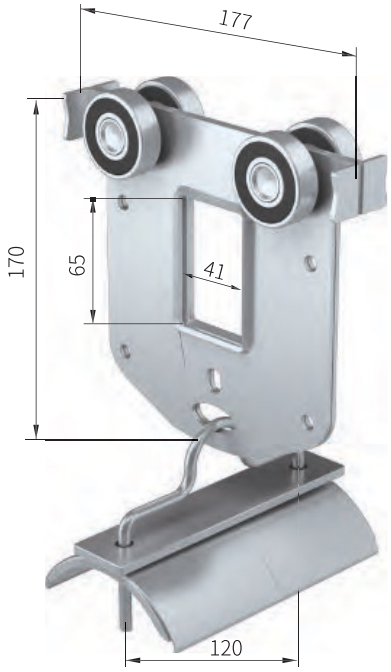


Таблица: Технические характеристики тележек

| | C63MC | C63SC |
|---|---|---|
| Колеса | Шарикоподшипники, закалённые, оцинкованные<br>Диапазон температур: -30°C ~ +125°C<br>Скорость: ок. 160 м/мин | |
| Материалы | Корпус: оцинкованная сталь<br>Основание: оцинкованная сталь<br>Шпилька: оцинкованная сталь<br>Крепёж: оцинкованная сталь<br>Температурная устойчивость: -30°C ~ +100°C | |
| Макс. нагрузка (кабель) | не более 65 кг | не более 65 кг |
| Размер кабеля (мм) | max.120 W×40 δ | max.120 W×40 δ |
| Вес (кг) | 1.95 | 2.30 |
| Код заказа | 751201 | 751101 |

# Концевая тележка серии C63

C63EC




Таблица: Технические характеристики концевой тележки

| | |
|---|---|
| Модель | C63EC |
| Материал | Сталь, оцинкованная |
| Макс. нагрузка | Не более 65 кг |
| Размер кабеля | max.120 W×40 δ |
| Вес | 1.15 |
| Код заказа | 751301 |

# Подвес серии C63

C63DJ




установленный вид

Таблица: Технические характеристики подвеса

| Тип | Вес | Материал | Код заказа |
|---|---|---|---|
| C63DJ | 0.45 | Сталь, оцинкованная | 754102 |

# Соединительная скоба серии C63

C63JT




установленный вид

Таблица: Технические характеристики соединительной скобы

| Тип | Вес | Материал | Код заказа |
|---|---|---|---|
| C63JT | 0.72 | Сталь, оцинкованная | 753402 |

# Концевой упор серии C63

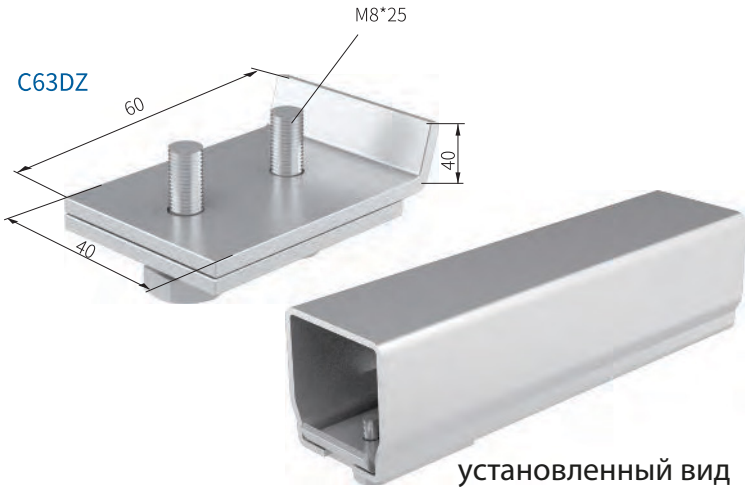


установленный вид

Таблица: Технические характеристики концевого упора

| Тип | Вес | Материал | Код заказа |
|---|---|---|---|
| C63DZ | 0.25 | Сталь, оцинкованная | 753702 |

# C-образный стальной кронштейн с разъемной установкой

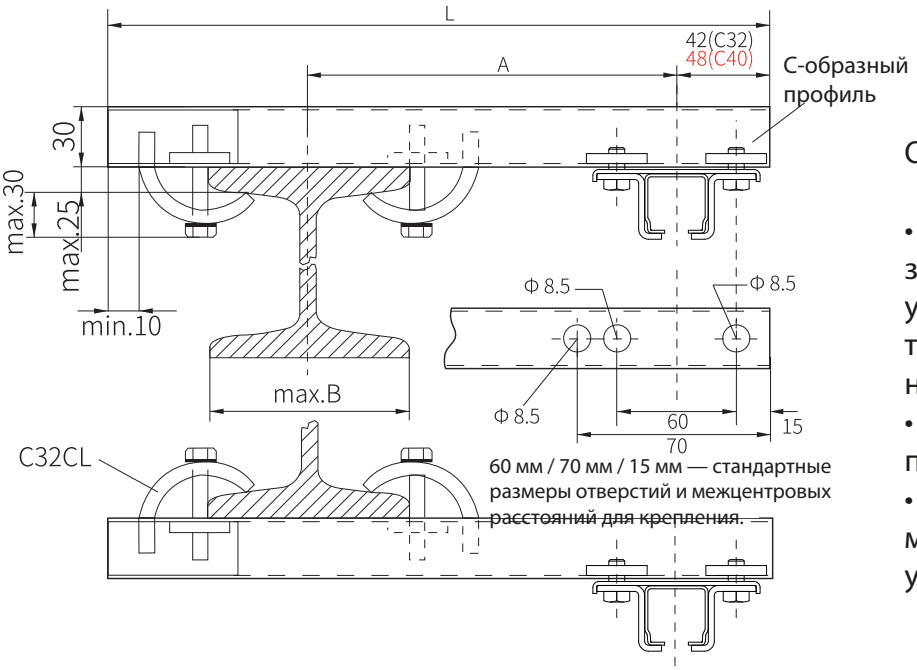


Обозначения и примечания:

- A — размер A можно регулировать в зависимости от условий на месте установки, чтобы обеспечить достаточное пространство для перемещения оборудования.
- Размер 70 мм — используется для подвеса направляющей C40.
- Если размер балки B превышает 210 мм, необходимо использовать усиленный кронштейн.

Стандартные кронштейны

| Модель | Материал | Размер A | Длина | Макс. B (мм) | Артикул |
|---|---|---|---|---|---|
| HA 200 | Оцинкованная сталь | 200 | 400 | 210 | 714151 |
| HA 300 | | 300 | 500 | 210 | 714152 |
| HA 400 | | 400 | 600 | 210 | 714153 |
| HA 500 | | 500 | 700 | 210 | 714154 |

# Верхняя установка на полку балки

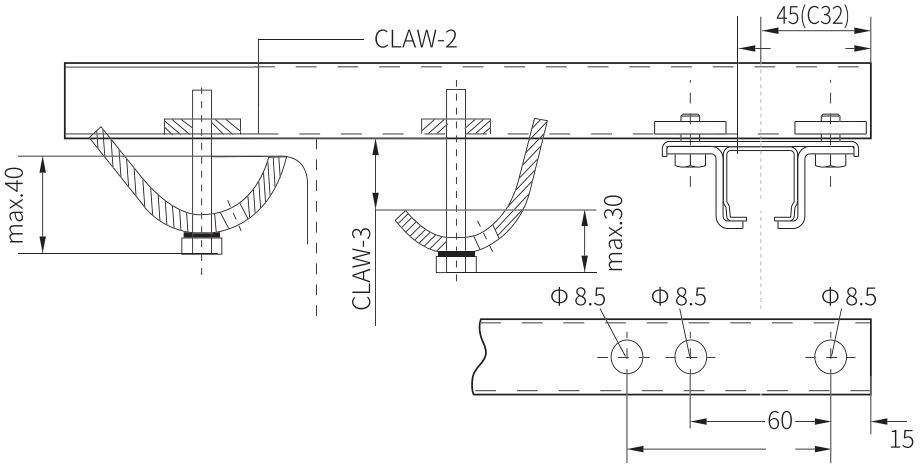


Отверстия используются для нижней установки

# Нижняя установка на полку балки

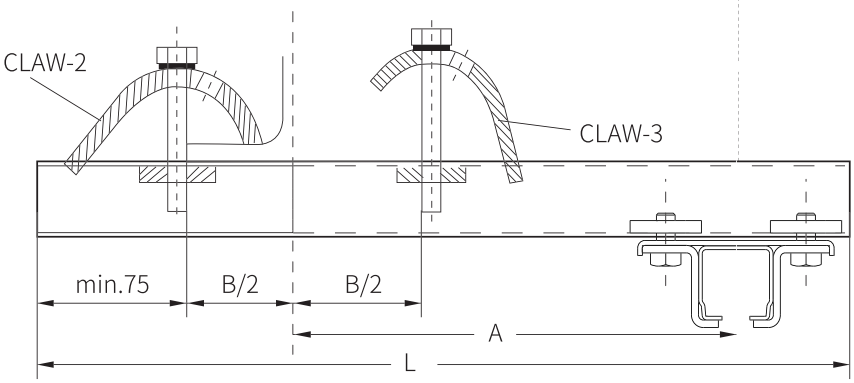


Трек должен быть с заранее просверленными отверстиями для крепления подвесов к нижней полке профиля балки.

Усиленные кронштейны

| Модель | Материал | L mm | Артикул |
|---|---|---|---|
| HL 400 | Оцинкованная сталь | 400 | 724161 |
| HL 500 | | 500 | 724162 |
| HL 600 | | 600 | 724163 |
| HL 700 | | 700 | 724164 |
| HL 800 | | 800 | 724165 |
| HL 900 | | 900 | 724166 |
| HL 1000 | | 1000 | 724167 |
| HL 1100 | | 1100 | 724168 |
| HL 1200 | | 1200 | 724169 |

# Кронштейн для С-образной шины, сварное крепление

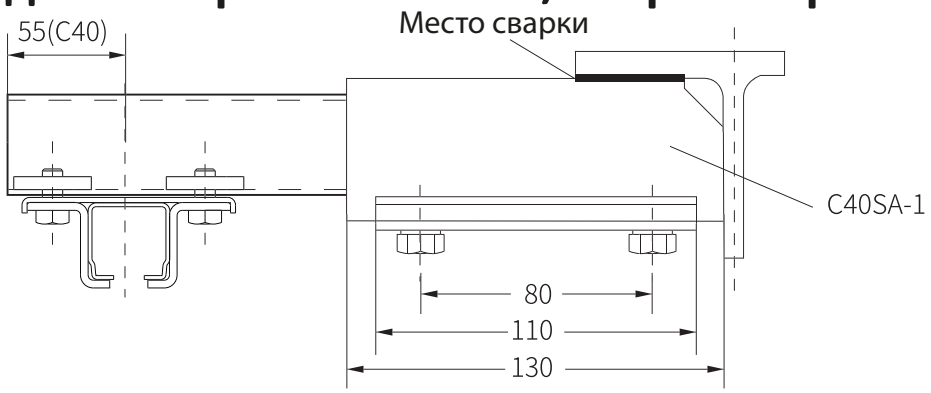


Комплектующие для монтажа см. на стр. 128: C40SA

# Кронштейн из угловой стали, сварное крепление

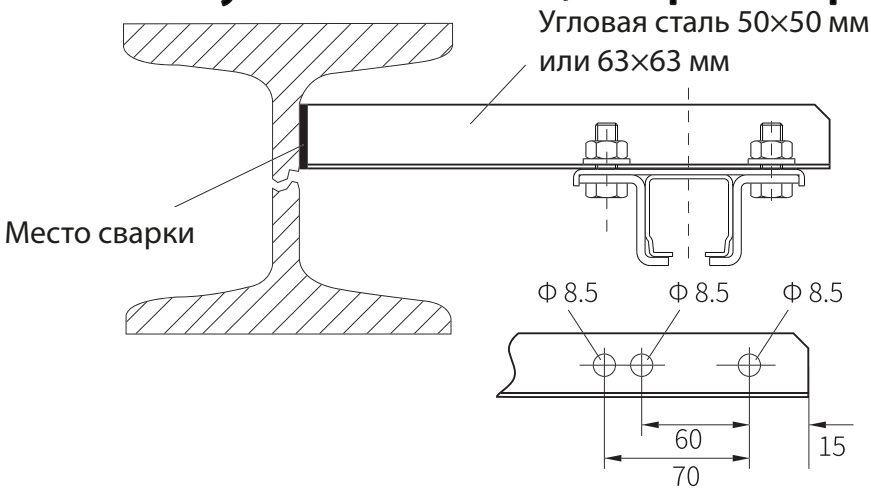


# Взрывозащищённая каретка




Взрывозащищённая каретка — отличается от обычной тем, что использует контактные материалы, отличные от материала С-образного рельса. Это позволяет соответствовать основным требованиям взрывозащиты.

Основание выполнено из огнестойкого материала, а также предусмотрены нейлоновые амортизаторы, что исключает искрение при движении каретки. Это обеспечивает безопасное использование в условиях, требующих взрывозащиты.

Для особо опасных зон рекомендуется использовать комплект взрывозащищённых кареток.

Два различных контактных материала — ключевой момент: например, С-образный рельс — это сталь, тогда как подшипники должны быть из нержавеющей стали или пластика, а основание — также из нержавейки или пластика.

Таблица: Технические характеристики
взрывозащищенная щека

| Тип | Артикул |
|---|---|
| C32AMC-70 | 711208 |
| C32ASC-70 | 711108 |
| C40AMC-70 | 721208 |
| C40ASC-70 | 721108 |

# Тяговый стальной трос

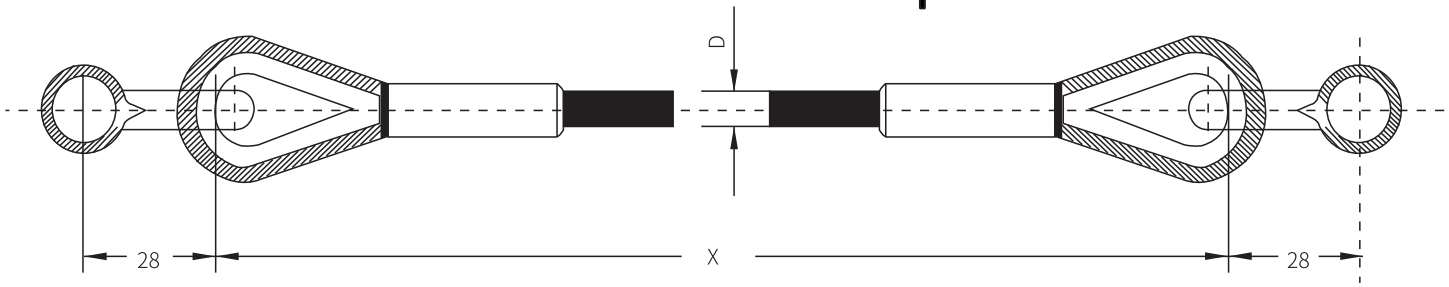


Как определить длину троса

$$X = \frac{S(f-0.1)+Z}{n} + 2Y$$

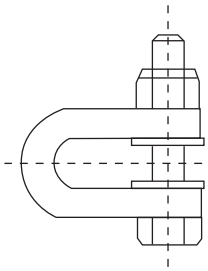

Обозначения:
X — длина тягового троса, мм
S — длина перемещения, мм
f — коэффициент запаса длины кабеля
Z — свободное пространство (минимум длина одного каретки), мм
n — количество кабельных кареток
Y — длина выступа защитного буфера, мм

C32 Y = 3 мм

C40 Y = 25 мм

C63 Y = 35 мм

Таблица: Технические характеристики
тягового стального троса

| Тип | Длина троса | Артикул |
|---|---|---|
| C32TS-1000 | L=1000 | 710001 |
| C32TS-1500 | L=1500 | 710002 |
| C32TS-2000 | L=2000 | 710003 |
| C32TS-2500 | L=2500 | 710004 |

# Схема системы

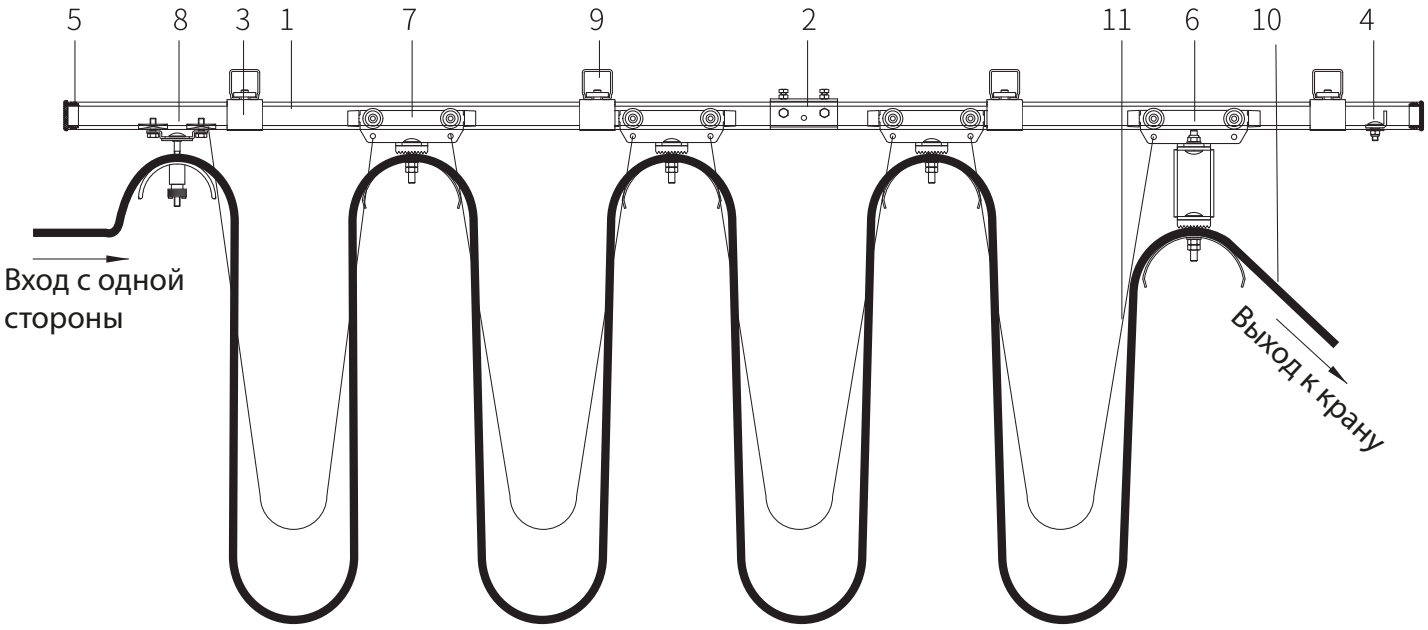


1П-образный направляющий рельс
2 Соединительный элемент
3 Подвес
4 Ограничитель хода
5 Концевая заглушка
6 Ведущий кареточный блок
7 Промежуточный кареточный блок
8 Конечный (хвостовой) блок
9 Кронштейн крепления
10 Электрический кабель
11 Стальной трос

# Руководство по расчету длины кабеля с учетом коэффициента безопасности

| Скорость движения | Глубина петли кабеля | Коэффициент безопасности |
|---|---|---|
| ＞0.3 m | ⩽35 m/min | f = 1.1 |
| ⩽ 0.8 m | ⩽50 m/min | f = 1.15 |
| ＞0.8 m | ⩽50 m/min | f = 1.1 |
| ⩽0.8 m | ⩽80 m/min | f = 1.2 |
| ＞0.8 m | ⩽80 m/min | f = 1.15 |
| | | f = 1.2 |

Обозначения:
S = ход/длина перемещения (м)
h = высота петли кабеля (м)
SP = запас расстояния хранения (м)
Z = свободное пространство (м) — рекомендуется не менее одной длины каретки
n = количество петель кабеля, исключая ведущую каретку
l = длина одной каретки (м)
D = диаметр опоры основания кабеля (м)
f = коэффициент запаса по длине кабеля

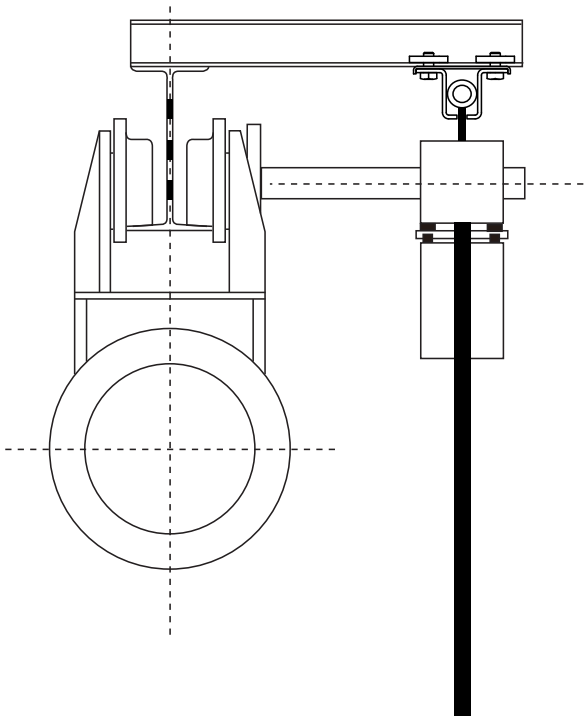

Расстояние хранения

$$SP = n \times l + Z$$

Общее количество кареток:
(без ведущей каретки и зажима трека)

$$L = (S + SP) \times f$$

Общая длина кабеля
Расстояние между зажимами трека,
исключая подключаемые концы каретки

$$= n - 1$$

Количество петель

$$n = \frac{f \times S}{2h - f \times l + 1{,}254\,D}$$

Глубина петли кабеля

$$h = \frac{f}{2}\left(\frac{S}{n}\right) + l - 0{,}627 \times D$$

Anneng Electric
ТРОЛЛЕЙНЫЙ ШИНОПРОВОД

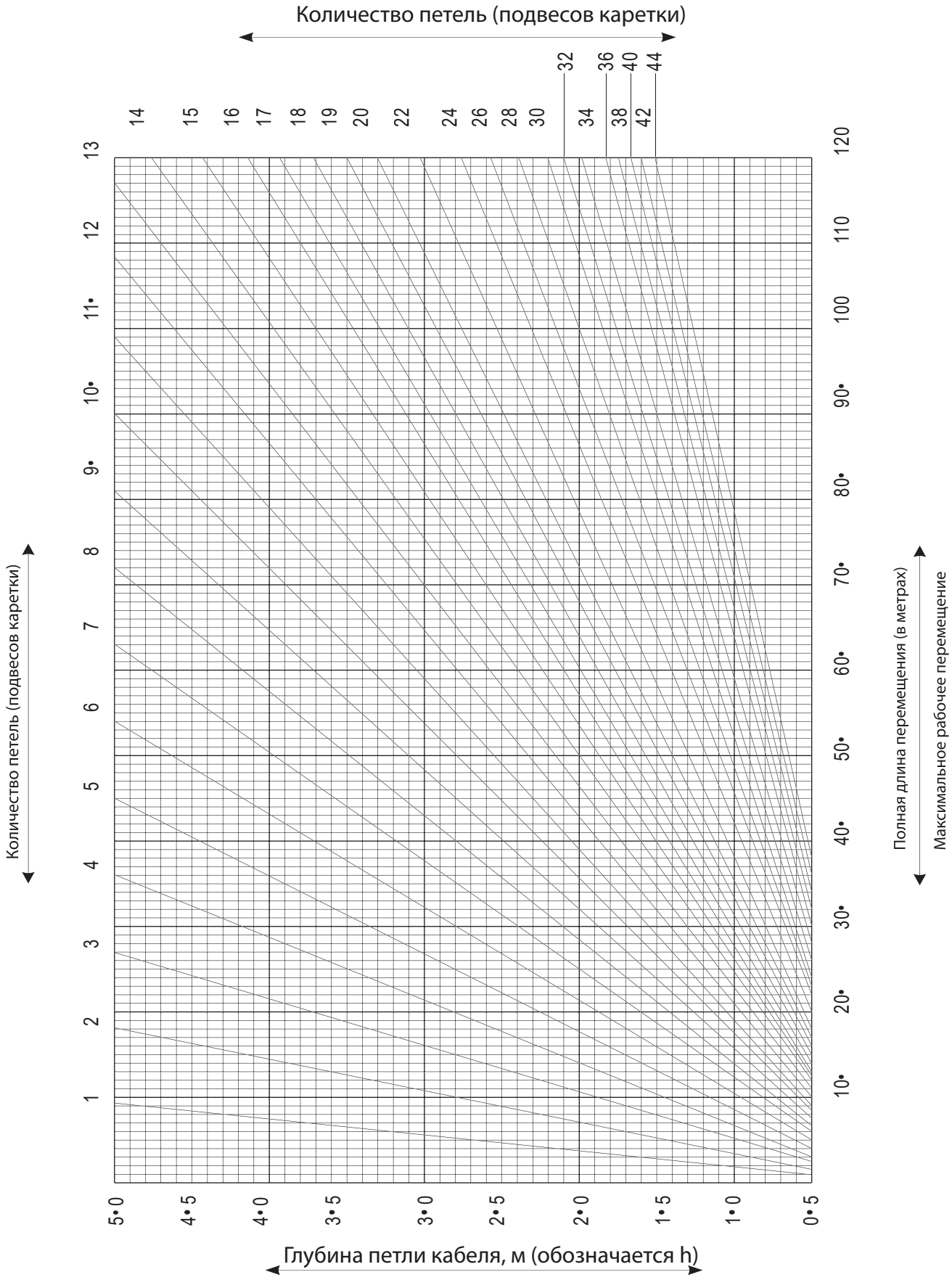


В диаграмме используется коэффициент запаса длины кабеля f = 1.1

Это уточнение нужно учитывать при расчётах длины кабеля и при использовании диаграммы, которую ты отправлял ранее. Если у тебя в проекте скорость движения другая, то нужно будет взять коэффициент выше — согласно таблице на первом изображении.

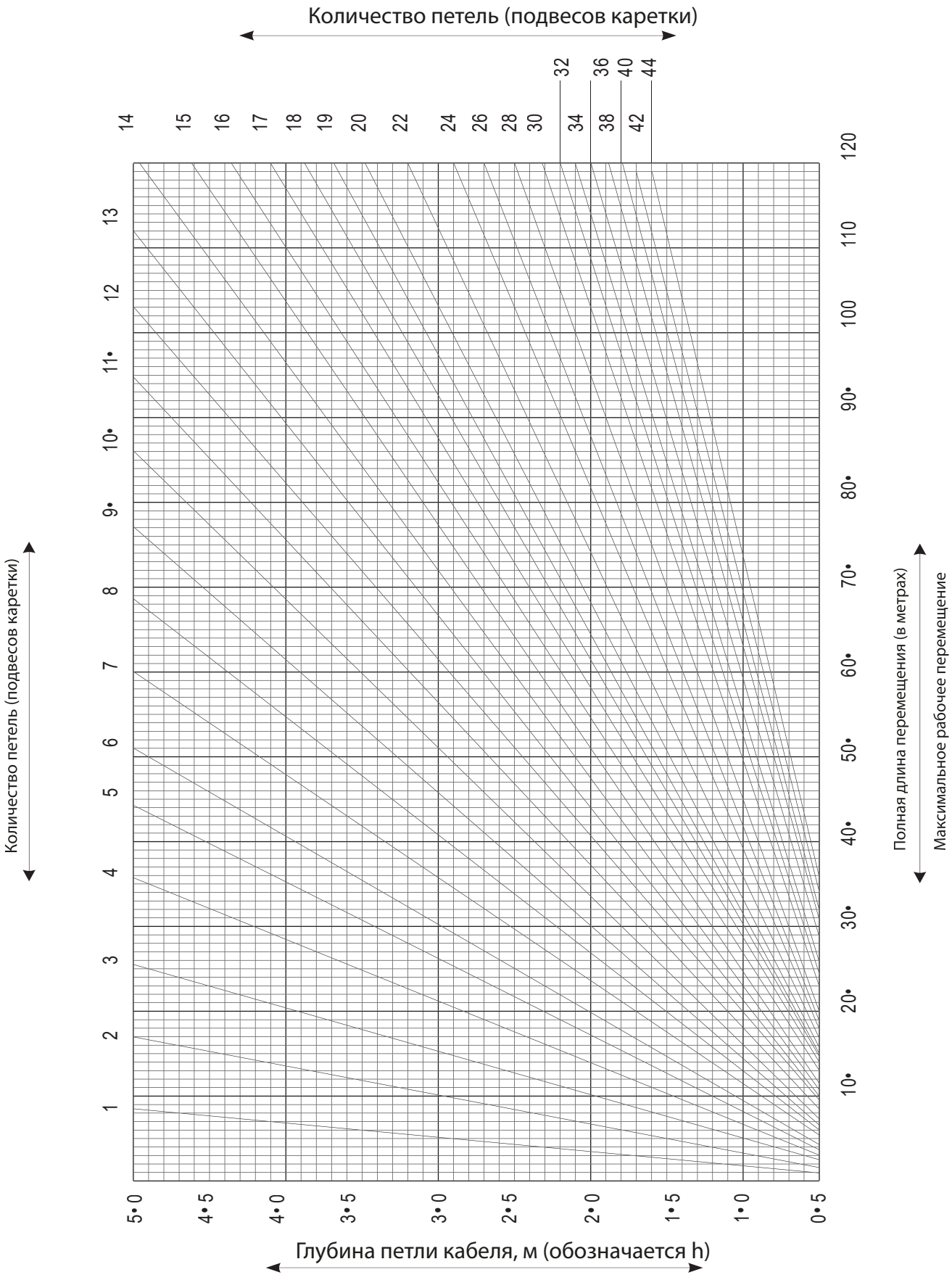


Диаграмма учитывает коэффициент запаса длины кабеля f = 1.15

Anneng Electric
ТРОЛЛЕЙНЫЙ ШИНОПРОВОД

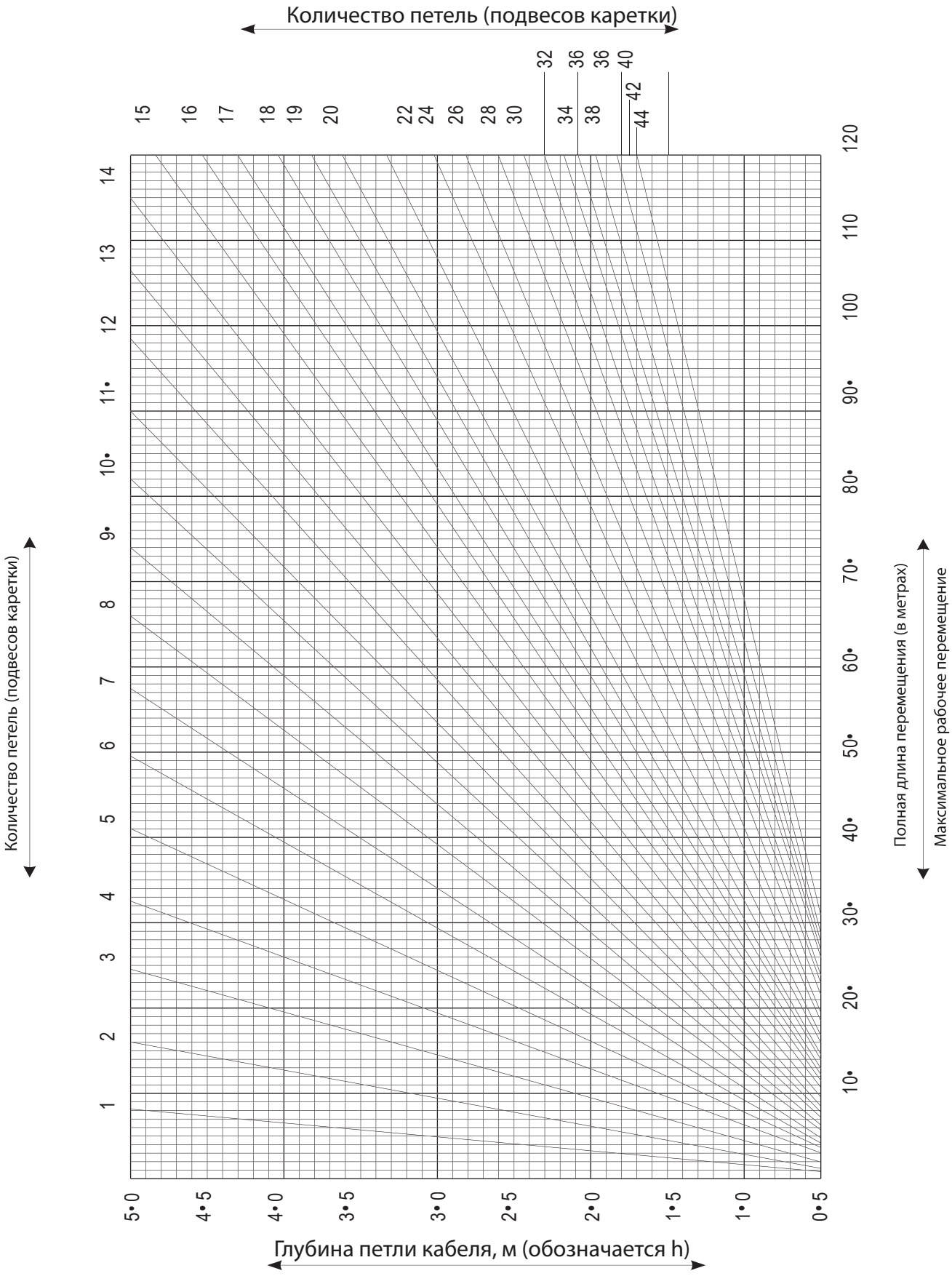


Диаграмма учитывает коэффициент запаса длины кабеля f = 1.2

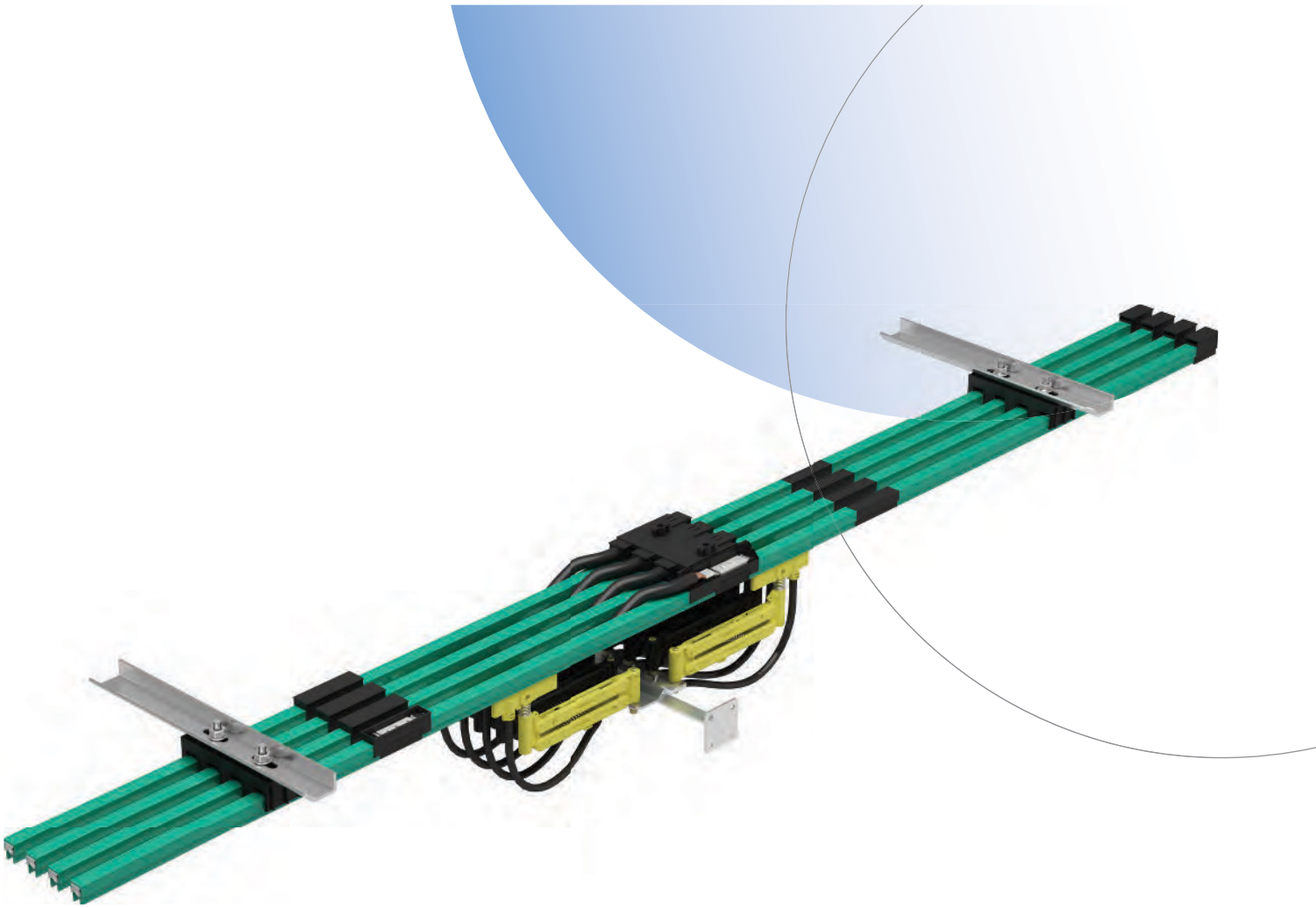

# L70

## Однополюсная токоподводящая шина L70

Anneng Electric

ТРОЛЛЕЙНЫЙ ШИНОПРОВОД

Anneng.ru

Anneng Electric
ТРОЛЛЕЙНЫЙ ШИНОПРОВОД

# Проводящая шина Серия L70-100A

Масштаб 1:1

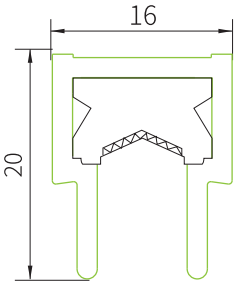


Описание L70-100A
- Материал проводника: Алюминий
- Поперечное сечение: 70 мм²
- Номинальный ток: 100 А
- Расстояние утечки: 32 мм
- Сопротивление: 0.768 Ω/км
- Масса: 0.264 кг/м

Размеры:
Внешняя ширина: 16 мм
Высота: 72 мм (включая стальную полосу)
Длина секции: 6 м
Расстояние между креплениями: 0.5–1.5 м
Минимальный радиус изгиба: 0,8 м

Сфера применения

Применяется в: мостовых кранах, монорельсах, электрических талях, подъемных платформах, конвейерах, складских автоматических системах, осветительных системах и других линиях, где нужно обеспечить питание подвижных нагрузок.

Характеристики проводящей шины

| Тип | Материал | Сечение (мм2) | Номинальный ток (А) | Расстояние утечки (мм) | Сопротивление (Ω/км) | Масса (кг/м) | Код изделия |
|---|---|---|---|---|---|---|---|
| L70-100A | Алюминий | 70 | 100 | 32 | 0.768 | 0.264 | 287006 |

## Токосъемники

одинарный токосъёмник

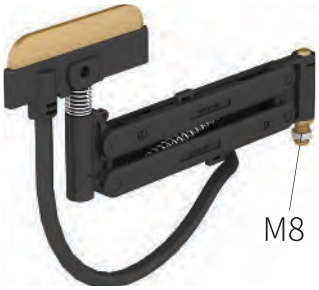


двойной токосъёмник



Характеристики токосъемника

| Модель | Номинал | Масса (кг) | Материал | Код изделия | Примечания |
|---|---|---|---|---|---|
| L70JD-60A | 660V60A | 0.17 | Пластик + угольная щетка | 287101 | Фазный токосъемник |
| L70JDS-60A | 660V60A | 0.17 | Пластик + угольная щетка | 287111 | Нулевой токосъемник |
| L70JD*2-120A | 660V120A | 0.34 | Пластик + угольная щетка | 287102 | Фазный токосъемник |
| L70JDS*2-120A | 660V120A | 0.34 | Пластик + угольная щетка | 287112 | Нулевой токосъемник |

# Соединитель

Применяется для соединения двух секций токоподвода, также компенсирует тепловое расширение и сжатие системы.




Характеристики соединителя

| Модель | Масса (кг) | Материал | Код изделия |
|---|---|---|---|
| L70JT | 0.023 | Луженная медь | 288301 |

# Защитный кожух соединителя

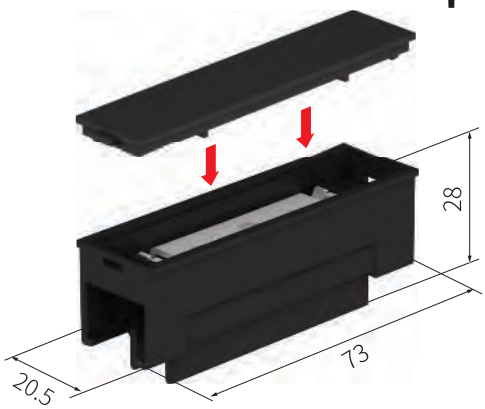


Характеристики защитного кожуха соединителя

| Модель | Масса (кг) | Материал | Код изделия |
|---|---|---|---|
| L70LJ | 0.012 | Пластик | 288311 |

# Питающий зажим

Непрерывная сила тока: ×100A

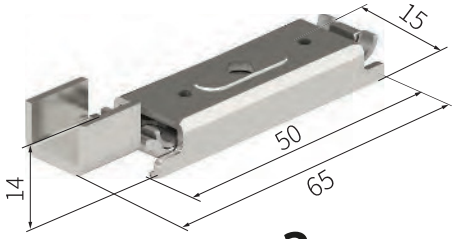


Характеристики питающего зажима

| Модель | Масса (кг) | Материал | Код изделия |
|---|---|---|---|
| L70GJT | 0.028 | Луженная медь | 288305 |

# Защитный кожух питающего зажима

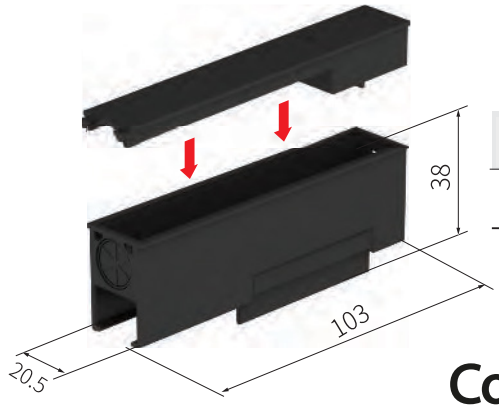


Характеристики защитного кожуха питающего зажима

| Модель | Масса (кг) | Материал | Код изделия |
|---|---|---|---|
| L70LJ-F | 0.021 | Пластик | 288315 |

# Соединительная плата

для кожухов соединителя L70LJ и кожухов питающего зажима L70LJ-F

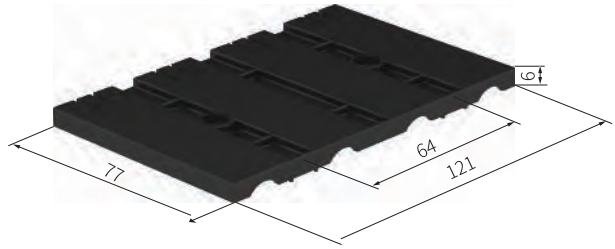


Характеристики соединительной платы

| Модель | Масса (кг) | Материал | Код изделия |
|---|---|---|---|
| L70LJ-P | 0.025 | Пластик | 288384 |

# Подвес

Применяется для 4-полюсных систем

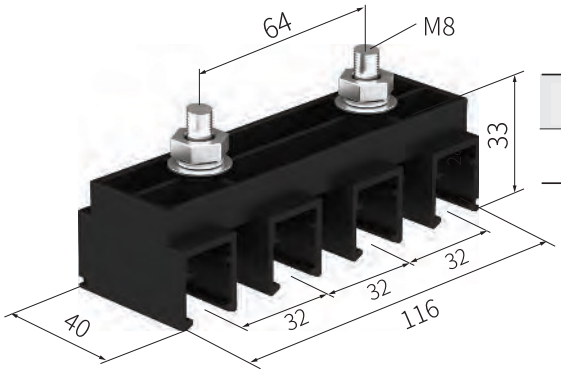


Характеристики подвеса

| Модель | Масса (кг) | Материал | Код изделия |
|---|---|---|---|
| L70DJ-4 | 0.080 | Пластик | 288504 |

# Фиксирующий зажим подвеса

Применяется для 4 полюсов. Подходит для условий высокой частоты или длинных промежутков крепления.




Характеристики фиксирующего зажима подвеса

| Модель | Масса (кг) | Материал | Код изделия |
|---|---|---|---|
| L70DJ-S | 0.038 | Пластик | 288514 |

# Регулирующий зажим

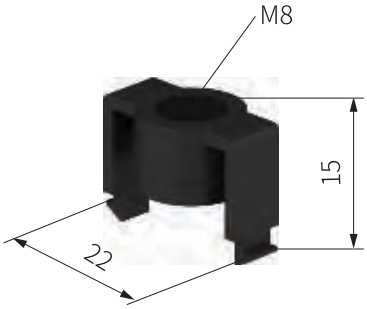


Характеристики регулирующего зажима

| Модель | Масса (кг) | Материал | Код изделия |
|---|---|---|---|
| L70DJ-A | 0.005 | Пластик | 288551 |

# Концевая крышка

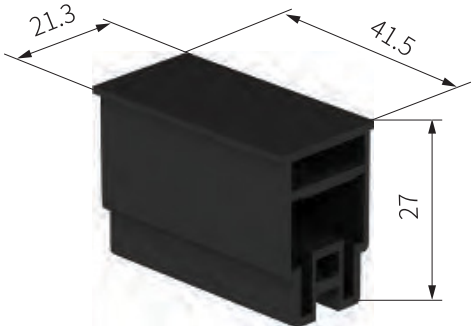


Характеристики концевой крышки

| Модель | Масса (кг) | Материал | Код изделия |
|---|---|---|---|
| L70DM | 0.010 | Пластик | 288601 |

# Пример установки

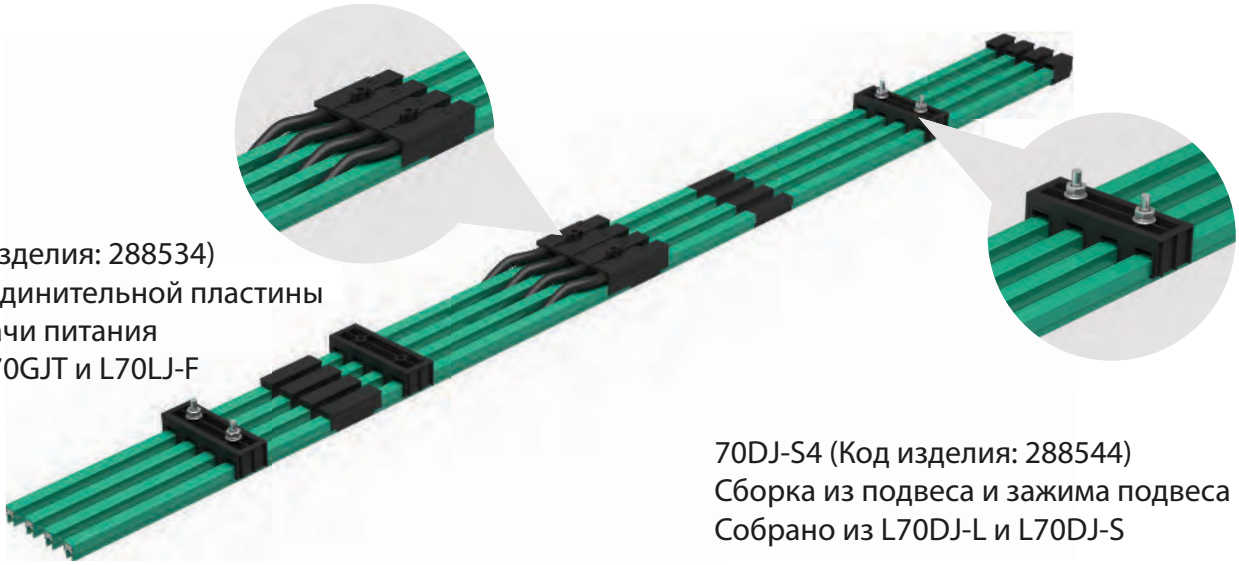

L70LJ-F (Код изделия: 288534)
Сборка из соединительной пластины
и кожуха подачи питания
Собрано из L70GJT и L70LJ-F

70DJ-S4 (Код изделия: 288544)
Сборка из подвеса и зажима подвеса
Собрано из L70DJ-L и L70DJ-S

品质用心铸造

Excellent in Quality







# Фестонные системы на основе кабельных тележек для двутавровой балки стального троса, стального уголка

Anneng Electric

ТРОЛЛЕЙНЫЙ ШИНОПРОВОД

Anneng.ru

СОДЕРЖАНИЕ

СЕРИЯ КАБЕЛЬНЫХ ТЕЛЕЖЕК НА ДВУТАВРЕ ---------- s 136-140

СЕРИЯ КАБЕЛЬНЫХ ТЕЛЕЖЕК НА СТАЛЬНОМ ТРОСЕ ---------- s 141-142

СЕРИЯ КАБЕЛЬНЫХ ТЕЛЕЖЕК НА УГЛОВОЙ СТАЛИ ---------- s 143

ОПРОСНЫЙ ЛИСТ *

Имя и адрес клиента: _____

_____

Референс _____

1) Тип применения: _____

_____

2) Улица ☐ Помещение ☐ _____

3) Температурные условия: _____°C min. _____°C max. _____

4) Тип кабеля (круглый или плоский): _____

5) Максимальное пространство для хранения кабеля: _____

6) Возможность последующего удлинения пути для системы кабельных тележек, если длины крана недостаточно:

☐ Да, на _____mm, ☐ Нет, невозможно

7) Особые условия эксплуатации / Требования к окружающей среде: _____

_____

8) Длина перемещения крана: _____ mm

9) Расстояние перемещения тележки: _____ mm

10) Скорость перемещения: _____ m/min.

11) Ускорение: _____ $m/sec^2$

12) Максимальная глубина петли кабеля: _____ mm

13) Общая длина подвески кабеля (включая оба конца): _____ mm

14) Тип двутавровой балки: I NP ☐ I PE ☐

Требуемые кабели

| Кол-во кабелей | Кол-во жил и сечение | Диаметр (круглый кабель) | Ширина × толщина (плоский кабель) |
|---|---|---|---|
| | | | |
| | | | |
| | | | |
| | | | |
| | | | |
| | | | |
| | | | |
| | | | |
| | | | |
| | | | |
| | | | |
| | | | |

Пожалуйста, распечатайте
и заполните данный опросный лист.

# Кабельные тележки для двутавровой балки

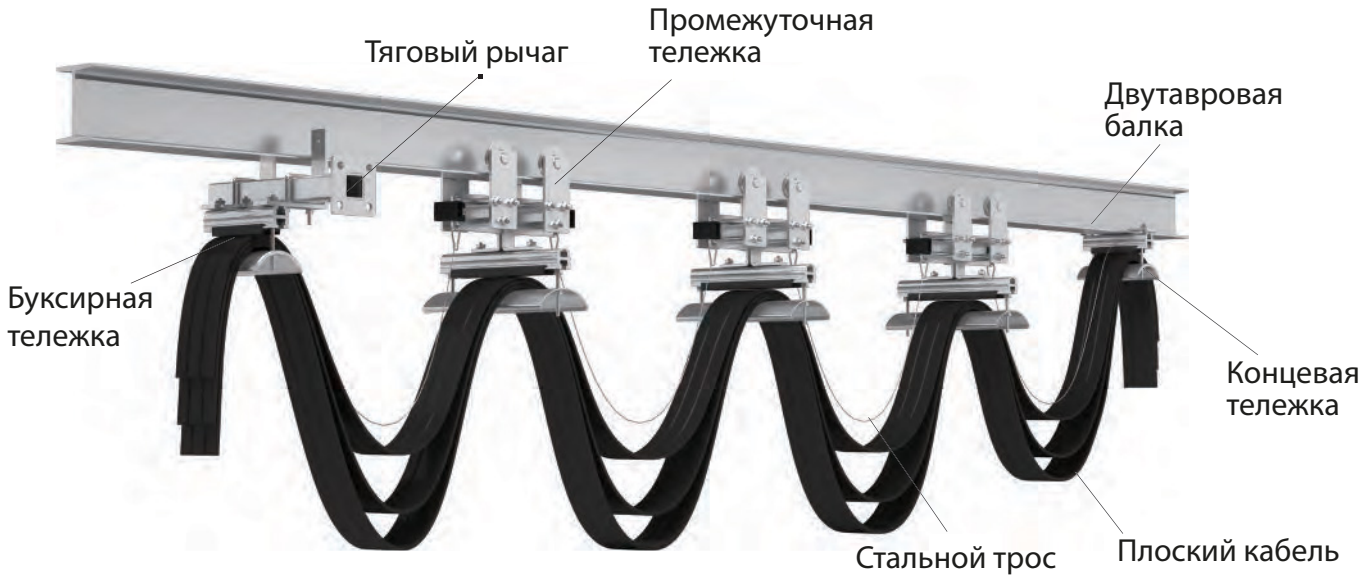


Система кабельных тележек для двутавровой балки предназначена для организации токоподвода подвижных токоприемников на основе гибких кабелей или размещения гидравлических, а также пневматических шлангов с общей весовой нагрузкой до 125 кг на кабельную тележку. Кабельные тележки для двутавровой балки получили широкое применение для организаии токоподвода мостовых кранов.

## Модельный ряд и характеристики:

Системы тележек Aneng для двутавровой балки включают серии W15, W35, W45, W55 для различных весовых нагрузок.

## Обзор серии для двутавровых балок:

- **Серия W15** — лёгкая серия с нагрузкой на тележку до 5 кг, подходит для изогнутых рельсов. Расстояние между тележками регулируется. Совместима с балками INP/IPE80–IPE220.
- **Серия W35** — средняя серия с нагрузкой на тележку до 35 кг, новое поколение продукции Aneng. Разработана Wuxi Aneng Trolley-Type Busway Electric Co., Ltd. Наиболее широко используемая по всему миру.
- **Серия W45** — устойчивая серия с нагрузкой на тележку до 35 кг с пластиковыми роликами, высокой безопасностью и малой искрообразующей способностью. Применяется во взрывоопасных условиях.
- **Серия W55** — тяжёлая серия с нагрузкой на тележку до 125 кг. Прочная конструкция, рассчитана на тяжелые условия эксплуатации с максимальными нагрузками на каждую тележку

## Особенности серии W35

• Модульность:

Все компоненты системы стандартизированы и совместимы друг с другом. Конфигурация может быть адаптирована под заказчика.

• Гибкость применения:

W35 подходит для различных балок — INP, IPE80, IPE220 и т.д.

• Подвижность и стабильность:

Используются специальные ролики высокой чувствительности, бесконтактная связь, защищённые от ударов и вибраций.

• Защита кабеля:

Применяется специальная резиновая прокладка, защищающая кабель от трения и повреждений, особенно в поворотных участках.

Anneng Electric
ТРОЛЛЕЙНЫЙ ШИНОПРОВОД

• Полностью автоматизированное производство:
Все элементы производятся методом литья под давлением. Сборка полностью механизирована, что повышает стабильность системы.
• Серия W45:
Устойчивая, безопасная работа, пластиковые ролики снижают искрообразование. Идеально подходит для взрывоопасных сред.
• Серия W55:
Для тяжёлых условий эксплуатации. Надёжная конструкция, часто используется в мобильной тяжёлой технике и установках.

# Промежуточные тележки для двутавровой балки серии W35MC

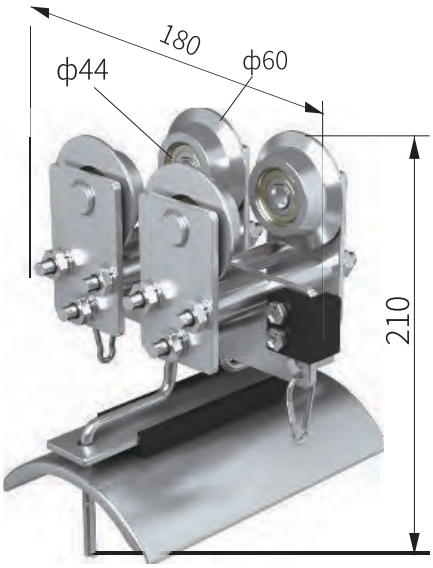


| | W35MC-70 | W35MC-120 | W35MC-150 |
|---|---|---|---|
| Колеса | Используются шарикоподшипники, закалка и гальваническая обработка<br>Температурная устойчивость: -30°C ~ +120°C<br>Скорость передвижения: макс. 300 м/мин | | |
| Материалы | Корпус: оцинкованная сталь<br>Основание: оцинкованная сталь<br>Амортизатор: неопрен<br>Шпилька: оцинкованная сталь<br>Прочие детали: оцинкованная сталь<br>Температурная устойчивость: -30°C ~ +120°C | | |
| Макс. нагрузка (кабель) | max.25KG | max.30KG | max.35KG |
| Размер кабеля (мм) | max.75 W×32 δ | max.120 W×60 δ | max.150 W×70 δ |
| Вес (кг) | 1.90 | 2 40. | 2.50 |
| Код заказа | 773502 | 773552 | 773562 |

# Промежуточные тележки для двутавровой балки серии W35MCL

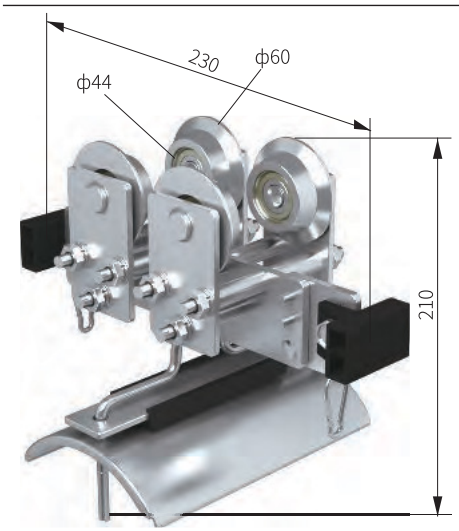


| | W35MCL-120 | W35MCL-150 | W35MCL-250 |
|---|---|---|---|
| Колеса | Используются шарикоподшипники, закалка и гальваническая обработка<br>Температурная устойчивость: -30°C ~ +120°C<br>Скорость передвижения: макс. 300 м/мин | | |
| Материалы | Корпус: оцинкованная сталь<br>Основание: оцинкованная сталь<br>Амортизатор: неопрен<br>Шпилька: оцинкованная сталь<br>Прочие детали: оцинкованная сталь<br>Температурная устойчивость: -30°C ~ +120°C | | |
| Макс. нагрузка (кабель) | max.25KG | max.30KG | max.60KG |
| Размер кабеля (мм) | max.120 W×60 δ | max.150 W×70 δ | max.250 W×100 δ |
| Вес (кг) | 2.10 | 2..60 | 3.65 |
| Код заказа | 773572 | 773582 | 773592 |

# Промежуточная тележка для двутавровой балки W35MCT

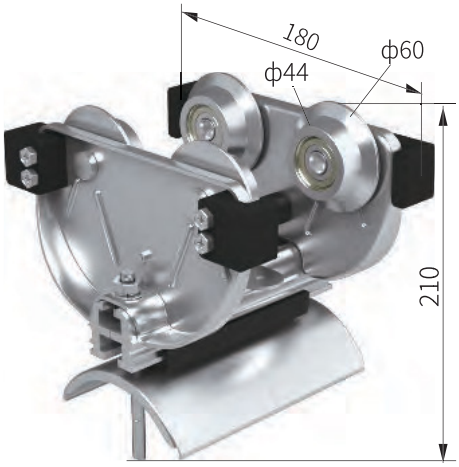


| | W35MCT-120 | W35MCT-150 |
|---|---|---|
| Колеса | Шариковые подшипники, закалённые, гальванизированные<br>Температурная устойчивость: -30°C ~ +120°C<br>Скорость передвижения: до 300 м/мин | |
| Материалы | Корпус: оцинкованная сталь<br>Основание: оцинкованная сталь<br>Амортизатор: неопрен<br>Шпилька: оцинкованная сталь<br>Прочие детали: оцинкованная сталь<br>Температурная устойчивость: -30°C ~ +120°C | |
| Макс. нагрузка (кабель) | max.20KG | max.25KG |
| Размер кабеля (мм) | max.120 W×50 δ | max.150 W×60 δ |
| Вес (кг) | 2.20 | 2.40 |
| Код заказа | 773522 | 773532 |

# Промежуточная тележка для двутавровой балки W55MC

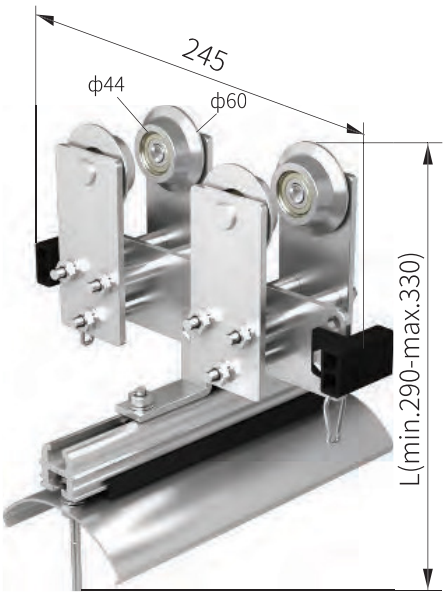


| | W55MC-250 | W55MC-300 | W55MC-350 |
|---|---|---|---|
| Колеса | Шариковые подшипники, закалённые, гальванизированные<br>Температурная устойчивость: -30°C ~ +120°C<br>Скорость движения: до 300 м/мин | | |
| Материалы | Корпус: оцинкованная сталь<br>Основание: оцинкованная сталь<br>Амортизатор: неопрен<br>Шпилька: оцинкованная сталь<br>Прочие детали: оцинкованная сталь<br>Температурная устойчивость: -30°C ~ +120°C | | |
| Макс. нагрузка (кабель) | max.75KG | max.100KG | max.125KG |
| Размер кабеля (мм) | max.120 W×50 δ | max.150 W×50 δ | max.250 W×70 δ |
| Вес (кг) | 4.35 | 4.75 | 5.15 |
| Код заказа | 775522 | 775532 | 775552 |

Anneng Electric
ТРОЛЛЕЙНЫЙ ШИНОПРОВОД

# Тянущая тележка для двутавровой балки

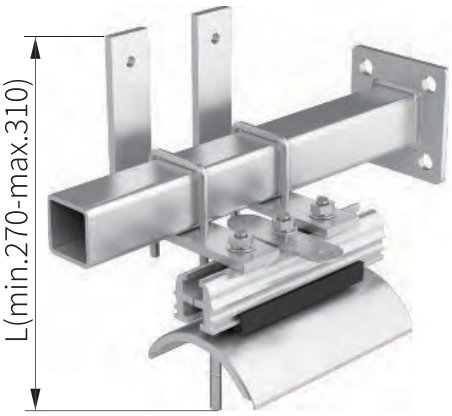


| | W35SC-120 | W35SC-150 | W55SC-250 | W55SC-350 |
|---|---|---|---|---|
| Материалы | Корпус: оцинкованная сталь<br>Основание: оцинкованная сталь<br>Амортизатор: неопрен<br>Прочие детали: оцинкованная сталь<br>Температурная устойчивость: -30°C ~ +120°C | | | |
| Макс. нагрузка (кабель) | max.30KG | max.35KG | max.75KG | max.125KG |
| Размер кабеля (мм) | max.120 W×50 δ | max.150 W×50 δ | max.250 W×70 δ | max.300 W×70 δ |
| Вес (кг) | 2.10 | 2.30 | 2.60 | 3.00 |
| Код заказа | 773521 | 773531 | 775521 | 775551 |

# Фиксированная концевая тележка для двутавровой балки

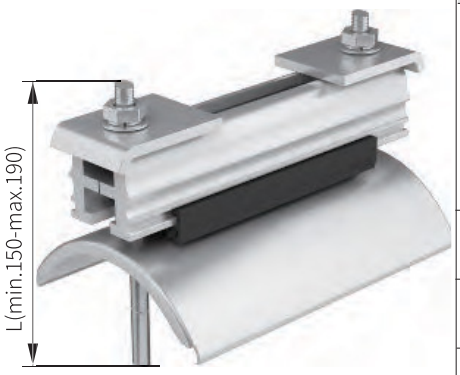


| | W35EC-120 | W35EC-150 | W55EC-250 | W55EC-350 |
|---|---|---|---|---|
| Материалы | Корпус: оцинкованная сталь<br>Основание: оцинкованная сталь<br>Амортизатор: неопрен<br>Прочие детали: оцинкованная сталь<br>Температурная устойчивость: -30°C ~ +120°C | | | |
| Макс. нагрузка (кабель) | max.30KG | max.35KG | max.75KG | max.125KG |
| Размер кабеля (мм) | max.120 W×50 δ | max.150 W×50 δ | max.250 W×70 δ | max.300 W×70 δ |
| Вес (кг) | 1.25 | 1.45 | 1.95 | 2.35 |
| Код заказа | 773523 | 773533 | 775523 | 775553 |

Примечания:
* Тянущая тележка универсальна для систем W35 и W55.
** Концевая тележка универсальна для систем W35 и W55.

# Промежуточная тележка на двутавровой балке

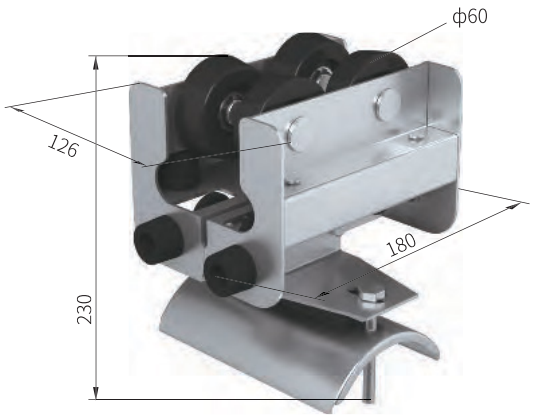


| | W45MC-75 | W45MC-120 | W45MC-150 |
|---|---|---|---|
| Колеса | Шарикоподшипники с внешним покрытием из неопрена, закалённые и оцинкованные<br>Температурный диапазон: -30 ~ +120<br>Скорость перемещения: ≤300 м/мин | | |
| Материалы | Корпус: оцинкованная сталь<br>Опора: оцинкованная сталь<br>Амортизатор: неопрен<br>Штифт: оцинкованная сталь<br>Прочие компоненты: оцинкованная сталь | | |
| Макс. нагрузка (кабель) | max.25KG | max.30KG | max.35KG |
| Размер кабеля (мм) | max.75 W×50 δ | max.120 W×50 δ | max.150 W×70 δ |
| Вес (кг) | 2.75 | 3.45 | 3.85 |
| Код заказа | 774512 | 774522 | 774532 |

# Тянущая тележка на двутавровой балке

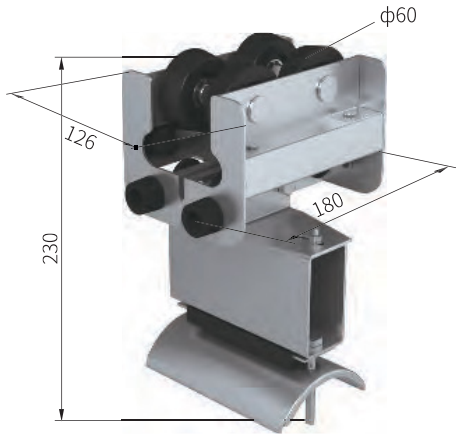


| | W45SC-75 | W45SC-120 | W45SC-150 |
|---|---|---|---|
| Колеса | Шарикоподшипники с внешним покрытием из неопрена, закалённые и оцинкованные<br>Температурный диапазон: -30 ~ +120<br>Скорость перемещения: ≤300 м/мин | | |
| Материалы | Корпус: оцинкованная сталь<br>Опора: оцинкованная сталь<br>Амортизатор: неопрен<br>Штифт: оцинкованная сталь<br>Прочие компоненты: оцинкованная сталь | | |
| Макс. нагрузка (кабель) | max.25KG | max.30KG | max.35KG |
| Размер кабеля (мм) | max.75 W×50 δ | max.120 W×50 δ | max.150 W×70 δ |
| Вес (кг) | 3.15 | 3.95 | 4.55 |
| Код заказа | 774511 | 774521 | 774531 |

Anneng Electric
ТРОЛЛЕЙНЫЙ ШИНОПРОВОД

# Концевая тележка W45EC

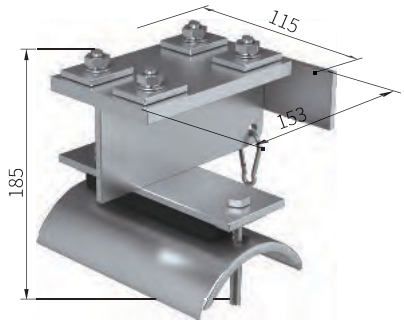


| | W45EC-75 | W45EC-120 | W45EC-150 |
|---|---|---|---|
| Материалы | Корпус: оцинкованная сталь<br>Опора: оцинкованная сталь<br>Амортизатор: неопрен<br>Прочие компоненты: оцинкованная сталь<br>Температурный режим: -30°C ~ +120°C | | |
| Макс. нагрузка (кабель) | max.25KG | max.30KG | max.35KG |
| Размер кабеля (мм) | max.75 W×50 δ | max.120 W×50 δ | max.150 W×70 δ |
| Вес (кг) | 1.75 | 2.35 | 2.85 |
| Код заказа | 774513 | 774523 | 774533 |

# Промежуточная тележка на двутавровой балке W15RMC

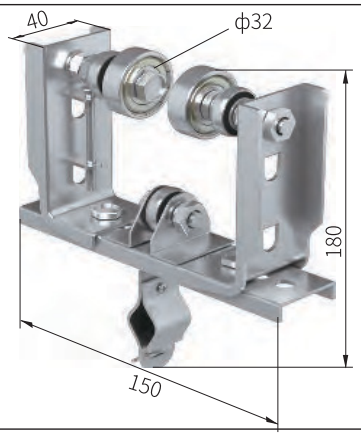


| | W15RMC |
|---|---|
| Колеса | Шарикоподшипники, термообработка, оцинковка<br>Температура: -30°C ~ +120°C<br>Скорость: до 150 м/мин |
| Материалы | Корпус: оцинкованная сталь<br>Опора: сталь + неопрен<br>Температура: -30°C ~ +120°C |
| Макс. нагрузка (кабель) | max.5KG |
| Размер кабеля (мм) | D=Φ 15mm |
| Вес (кг) | 0.64 |
| Код заказа | 771515 |

# Взрывозащищённая промежуточная тележка на двутавровой балке W45AMC

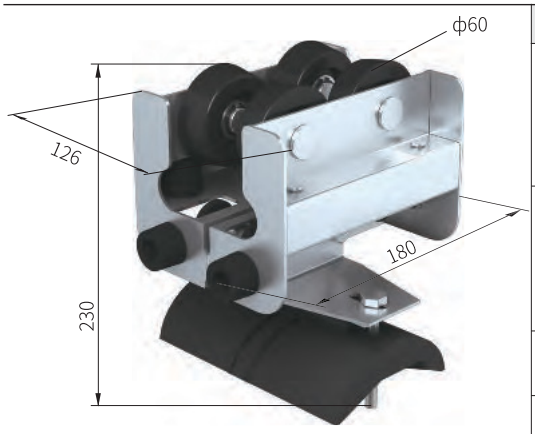


| | W35AMC-75 | W35AMC-120 | W35AMC-150 |
|---|---|---|---|
| Колеса | Шарикоподшипники с неопреновым покрытием<br>Термообработка, оцинковка<br>Температура: -30°C ~ +80°C<br>Скорость: до 250 м/мин | | |
| Материалы | Корпус: оцинкованная сталь<br>Опора: ABS<br>Прочие: нержавеющая сталь<br>Температура: -30°C ~ +80°C | | |
| Макс. нагрузка (кабель) | max.15KG | max.25KG | max.30KG |
| Размер кабеля (мм) | max.75 W×32 δ | max.120 W×60 δ | max.150 W×70 δ |
| Вес (кг) | 1.95 | 2.25 | 2.45 |
| Код заказа | 774581 | 774582 | 774583 |

# Взрывозащищённая буксировочная тележка

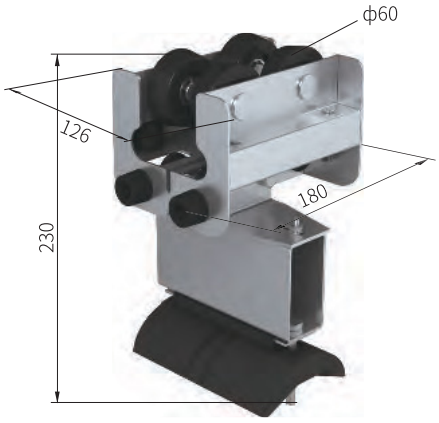


| | W45ASC-75 | W45ASC-120 | W45ASC-150 |
|---|---|---|---|
| Колеса | Шарикоподшипники с неопреновым покрытием, закалённые, оцинкованные<br>Диапазон температур: -30°C ~ +120°C<br>Скорость движения: до 250 м/мин | | |
| Материалы | Корпус: сталь, оцинковка<br>Опора: ABS<br>Крепёж: нерж. сталь | | |
| Макс. нагрузка (кабель) | max.15KG | max.25KG | max.30KG |
| Размер кабеля (мм) | max.75 W×32 δ | max.120 W×60 δ | max.150 W×70 δ |
| Вес (кг) | 2.35 | 2.65 | 2.85 |
| Код заказа | 774571 | 774572 | 774573 |

# Взрывозащищённая фиксированная тележка

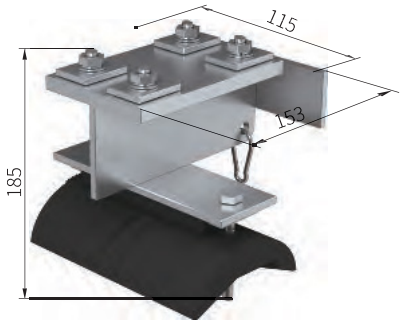


| | W45AEC-75 | W45AEC-120 | W45AEC-150 |
|---|---|---|---|
| Материалы | Корпус: оцинкованная сталь<br>Опора: ABS<br>Крепёж: нержавеющая сталь | | |
| Макс. нагрузка (кабель) | max.15KG | max.25KG | max.30KG |
| Размер кабеля (мм) | max.75 W×50 δ | max.120 W×50 δ | max.150 W×70 δ |
| Вес (кг) | 1.35 | 1.65 | 1.85 |
| Код заказа | 774591 | 774592 | 774593 |

# Система тележек на стальном троссе

Тележки на стальном тросе подходят для легких мобильных систем электропитания, отличаются простотой установки и низкой стоимостью.



Anneng Electric
ТРОЛЛЕЙНЫЙ ШИНОПРОВОД

# Стальная промежуточная тележка для плоского кабеля FMT

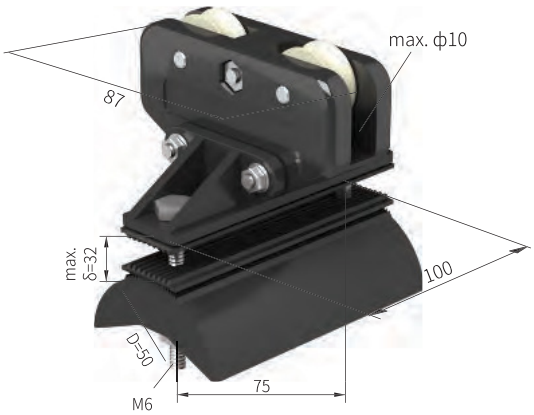


| | FMT-70 |
|---|---|
| Колеса | Пластиковые<br>Температурная стойкость: -30 ~ +120<br>Скорость движения: прибл. 120 м/мин |
| Материалы | Корпус: инженерный пластик<br>Опора: инженерный пластик<br>Буфер: неопрен<br>Штифт: оцинкованная сталь<br>Крепеж: оцинкованная сталь<br>Температурная стойкость: -30 ~ +80 |
| Макс. нагрузка (кабель) | max.6KG |
| Размер кабеля (мм) | max.75 W×50 δ |
| Вес (кг) | 0.20 |
| Код заказа | 782270 |

# Стальная концевая тележка для плоского кабеля FET

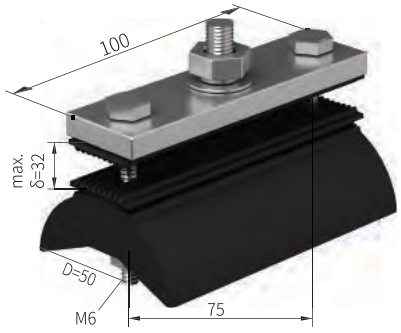


| | FET-70 |
|---|---|
| Материалы | Корпус: оцинкованная сталь<br>Опора: инженерный пластик<br>Буфер: неопрен<br>Крепеж: оцинкованная сталь<br>Температурная стойкость: -30 ~ +80 |
| Макс. нагрузка (кабель) | max.6KG |
| Размер кабеля (мм) | max.75 W×50 δ |
| Вес (кг) | 0.24 |
| Код заказа | 782370 |

# Стальная средняя тележка для круглого кабеля RMT

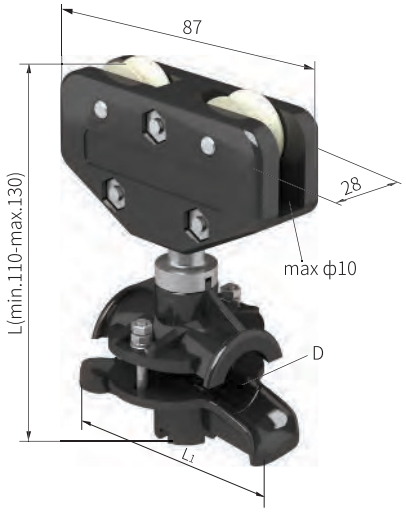

Таблица: Технические характеристики стальной средней тележки для круглого кабеля

| | RMT-30 | RMT-40 |
|---|---|---|
| Колеса | Пластик<br>Температурный диапазон: -30 до +120<br>Скорость движения: < 120 м/мин | |
| Материалы | Корпус: инженерный пластик<br>Опора: инженерный пластик<br>Штифт: сталь, оцинкованная<br>Крепеж: оцинкованная сталь<br>Темп. стойкость: -30 до +100 | |
| Макс. нагрузка (кабель) | max.4KG | max.5KG |
| Размер кабеля (мм) | D=Φ 30mm | D=Φ 40mm |
| Размер L1 (мм) | 77 | 102 |
| Вес (кг) | 0.17 | 0.18 |
| Код заказа | 783230 | 783240 |

# Стальная концевая тележка для круглого кабеля RET

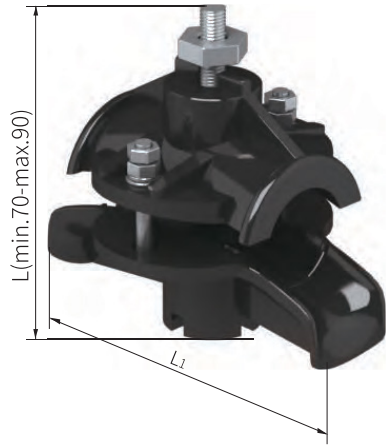


| | RET-30 | RET-40 |
|---|---|---|
| Материалы | Опора: инженерный пластик<br>Крепеж: оцинкованная сталь<br>Темп. стойкость: -30 до +100 | |
| Макс. нагрузка (кабель) | max.4KG | max.5KG |
| Размер кабеля (мм) | D=Φ 30mm | D=Φ 30mm |
| Размер L1 (мм) | 77 | 102 |
| Вес (кг) | 0.06 | 0.07 |
| Код заказа | 783330 | 783340 |

# Стальная одноколесная тележка для круглого кабеля ST

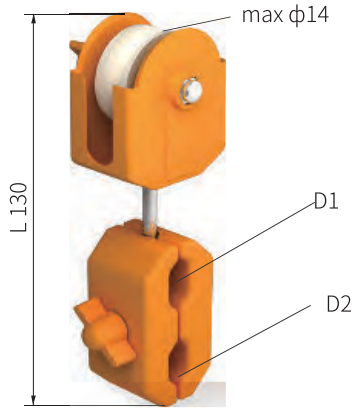


| | ST-12/14 | ST-14/16 |
|---|---|---|
| Колеса | Пластик<br>Температурный диапазон: -30 до +85<br>Скорость движения: до 100 м/мин | |
| Материалы | Корпус: инженерный пластик<br>Опора: инженерный пластик<br>Крепеж: оцинкованная сталь | |
| Макс. нагрузка (кабель) | max.3KG | max.5KG |
| Размер кабеля (мм) | max.D1/D2 = 12/14 | max.D1/D2 = 14/16 |
| Вес (кг) | 0.08 | 0.09 |
| Код заказа | 782213 | 782215 |

Anneng Electric
ТРОЛЛЕЙНЫЙ ШИНОПРОВОД

# Система на угловом стальном профиле

Тележка на угловом стальном профиле применяется для легких мобильных устройств электроснабжения. Характеризуется быстрой установкой, низкой стоимостью, долгим сроком службы, стабильной работой и другими преимуществами.

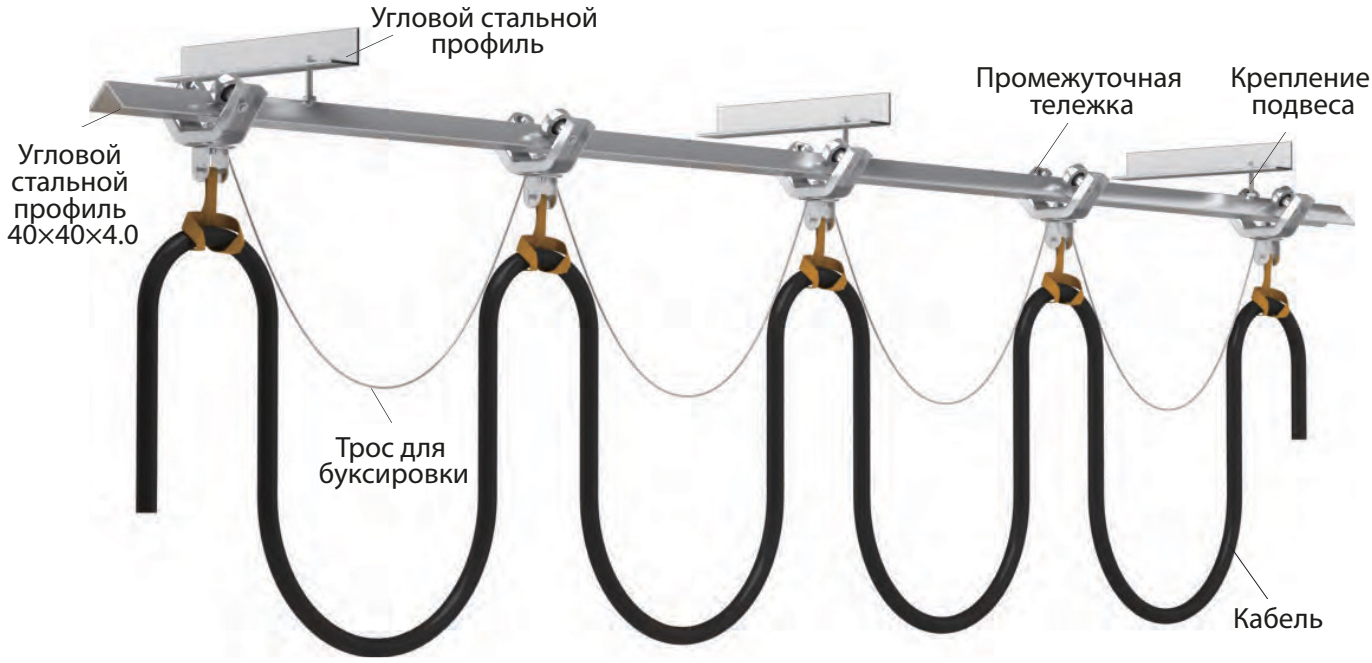


# Тележка на угловом профиле для плоского кабеля

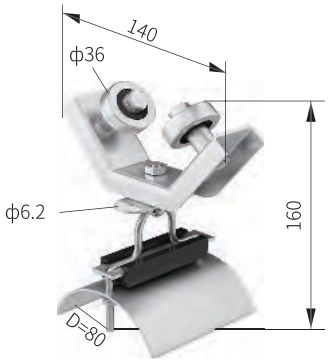


| | ASF-40 (для плоского кабеля) |
|---|---|
| Колеса | Подшипники качения, закаленные, оцинкованные<br>Температурная устойчивость: -30 ~ +125<br>Скорость перемещения: макс. 160 м/мин |
| Материалы | Корпус: оцинкованная сталь<br>Опора: оцинкованная сталь<br>Амортизатор: неопрен<br>Штифт: оцинкованная сталь<br>Крепеж: оцинкованная сталь |
| Макс. нагрузка (кабель) | max.15KG |
| Размер кабеля (мм) | max.75 W×32 δ |
| Вес (кг) | 0.67 |
| Код заказа | 792212 |

Примечание: подходит для углового профиля 40×40×4.0 мм

# Тележка на угловом стальном профиле для круглого кабеля

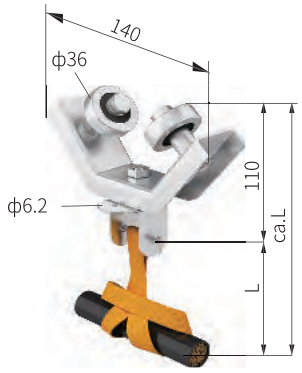


| | ASR-40 (для круглого кабеля) |
|---|---|
| Колеса | Подшипники качения, закалённые, оцинкованные<br>Температурная устойчивость: -30°C ~ +125°C<br>Скорость перемещения: прибл. 160 м/мин |
| Материалы | Корпус: оцинкованная сталь<br>Зажим: оцинкованная сталь<br>Стропа: нейлон<br>Штифт: латунь или оцинкованная сталь |
| Макс. нагрузка (кабель) | Не более 15 кг на тележку |
| Размер кабеля (мм) | max.D=Ф 50mm/D=Ф 80mm/D=Ф 160mm |
| Вес (кг) | 0.48 |
| Код заказа | 792311(D=50,L=160)<br>792312(D=80,L=190)<br>792315(D=160,L=270) |

Примечание: подходит для углового профиля 40×40 мм

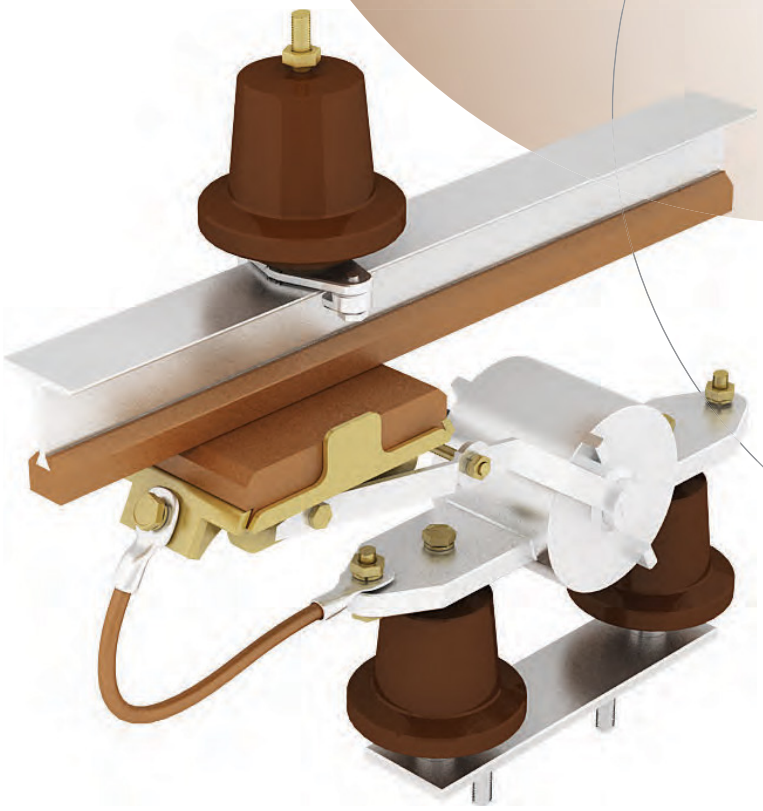

# Контактные рельсы

Anneng Electric

ТРОЛЛЕЙНЫЙ ШИНОПРОВОД

Anneng.ru

# Стандартные рельсы с медной головкой (серия S35 и S50)

Масштаб: 1:1

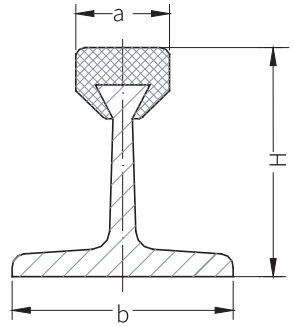


Стальные рельсы с медной головкой применяются для электропитания кранов большой мощности с токами до 1600А, являются наиболее рентабельным решением для условий где требуется работа в условиях большого диапазона рабочих температур и высокая скорость перемещения токосъемного устройства в составе потребителя

S35 Таблица: Технические характеристики стандартных рельс с медной головкой

| Тип | Поперечное сечение медной головки (мм²) | Поперечное сечение стального рельса (мм²) | Эквивалентное полное сечение медного рельса (мм²) | H mm | a mm | b mm | Вес (кг) | Номинальный ток (А) | Артикул |
|---|---|---|---|---|---|---|---|---|---|
| ANS35/100-6 | 100 | 266 | 138 | 36 | 15 | 35 | 2.98 | 500 | 600057 |
| ANS35/150-6 | 150 | 266 | 188 | 38.3 | 17 | 35 | 3.40 | 630 | 600067 |
| ANS35/200-6 | 200 | 266 | 238 | 40.8 | 17 | 35 | 3.86 | 700 | 600077 |

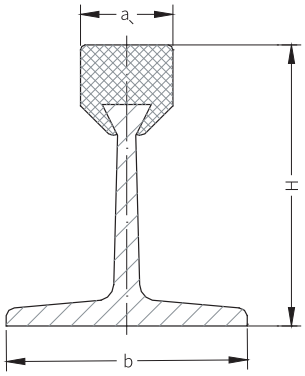


S50

Профиль S50
Стандартная длина: 6 м
Основное применение:
Применяется для:
источников питания мостовых кранов и тяжёлых кранов,оборудования для коксования,быстротранспортных систем и другой промышленной техники.

Таблица: Технические характеристики стандартных рельс с медной головкой

| Тип | Поперечное сечение медной головки (мм²) | Поперечное сечение стального рельса (мм²) | Эквивалентное полное сечение медного рельса (мм²) | H mm | a mm | b mm | Вес (кг) | Номинальный ток (А) | Артикул |
|---|---|---|---|---|---|---|---|---|---|
| ANS50/100-6 | 100 | 356 | 151 | 46 | 15 | 50 | 3.66 | 630 | 600097 |
| ANS50/150-6 | 150 | 356 | 201 | 48.3 | 17 | 50 | 4.12 | 700 | 600107 |
| ANS50/200-6 | 200 | 356 | 251 | 50.8 | 17 | 50 | 4.56 | 800 | 600117 |
| ANS50/300-6 | 300 | 356 | 351 | 56.3 | 18 | 50 | 5.46 | 1000 | 600127 |
| ANS50/400-6 | 400 | 356 | 451 | 59.3 | 20 | 50 | 6.36 | 1200 | 600137 |
| ANS50/500-6 | 500 | 356 | 451 | 64.3 | 20 | 50 | 7.26 | 1300 | 600147 |
| ANS50/600-6 | 600 | 356 | 651 | 65 | 23 | 50 | 8.16 | 1500 | 600157 |

Стальные части могут поставляться оцинкованными или с антикоррозийным покрытием.

# Медно-алюминиевые шины

Масштаб: 1:1

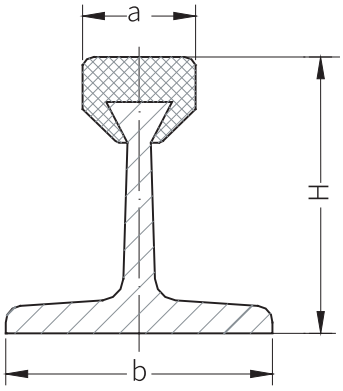


A35

Основное применение:
Для питания тяжелых монорельсов, средненагруженных кранов, а также для питания вдоль и поперек крана.

Таблица: Технические характеристики медно-алюминиевых шин

| Тип | Поперечное сечение медной головки (мм²) | Поперечное сечение стального рельса (мм²) | Эквивалентное полное сечение медного рельса (мм²) | H mm | a mm | b mm | Вес (кг) | Номинальный ток (А) | Артикул |
|---|---|---|---|---|---|---|---|---|---|
| ANA35/100-6 | 100 | 266 | 230 | 36 | 15 | 35 | 1.63 | 800 | 603667 |

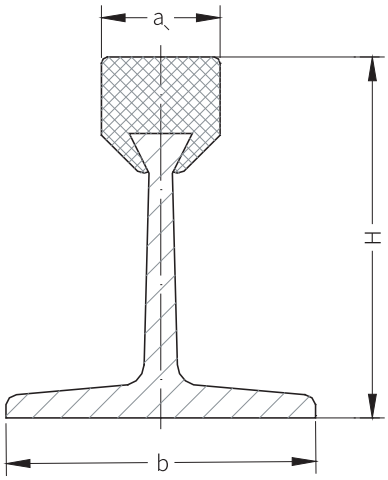


A50

A50
Стандартная длина: 6 метров
Основное применение:
Для питания тяжелонагруженных кранов, мостовых и портальных кранов, оборудования для коксования, скоростных транспортных систем и пр.

Таблица: Технические характеристики медно-алюминиевых шин

| Тип | Поперечное сечение медной головки (мм²) | Поперечное сечение стального рельса (мм²) | Эквивалентное полное сечение медного рельса (мм²) | H mm | a mm | b mm | Вес (кг) | Номинальный ток (А) | Артикул |
|---|---|---|---|---|---|---|---|---|---|
| ANA35/100-6 | 100 | 356 | 275 | 36 | 15 | 45 | 1.87 | 900 | 603687 |
| ANA35/150-6 | 150 | 356 | 325 | 48.3 | 17 | 45 | 2.32 | 1000 | 603697 |
| ANA35/200-6 | 200 | 356 | 375 | 50.8 | 17 | 45 | 2.77 | 1100 | 603587 |
| ANA35/300-6 | 300 | 356 | 475 | 56.3 | 15 | 45 | 3.67 | 1300 | 603707 |
| ANA35/400-6 | 400 | 356 | 575 | 59.3 | 20 | 45 | 4.57 | 1500 | 603717 |

Стальные элементы могут поставляться с оцинковкой или покрытием антикоррозионным материалом.

# Полностью медные токопроводящие рельсы и комплектующие

Масштаб: 1:1

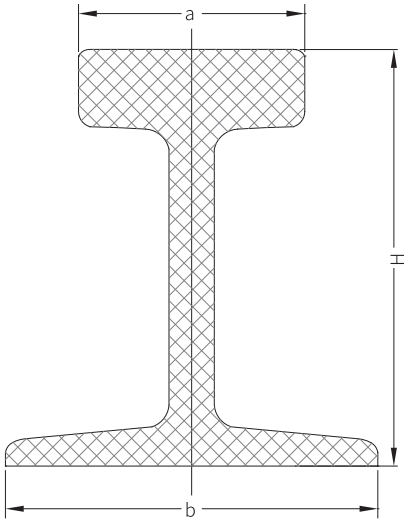


Стандартная длина: 6 м
Основное применение:
ANC 35/400 — используется с полностью закрытыми токопроводами.
Серия ANC 50/ — для подачи тока на тяжелое грузоподъемное оборудование

Таблица: Технические характеристики медных токопроводящих рельс

| Тип | Сечение меди ($мм^2$) | H mm | a mm | b mm | Вес (кг) | Номинальный ток (А) | Артикул |
|---|---|---|---|---|---|---|---|
| ANC35/400-6 | 400 | 45 | 12 | 35 | 3.56 | 1100 | 600837 |
| ANC50/500-6 | 500 | 50 | 16 | 45 | 4.48 | 1200 | 600937 |
| ANC50/600-6 | 600 | 50 | 25 | 45 | 5.35 | 1350 | 600847 |
| ANC50/800-6 | 800 | 50 | 27 | 45 | 7.16 | 1600 | 600857 |

# Токосъемники для тяжелых условий эксплуатации

Масштаб: 1:10

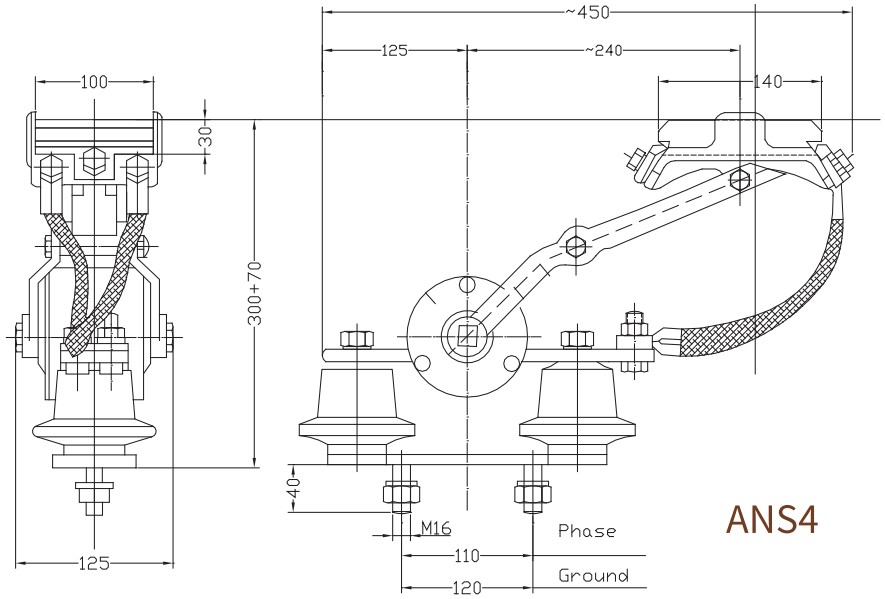


ANS4

Таблица: Технические характеристики токосъемника для тяжелых условий

| Тип | Номинал | Материал | Размер щеток | Масса (кг) | Артикулы | | |
|---|---|---|---|---|---|---|---|
| | | | | | Фаза | Изолированный | Неизолированный |
| ANS 4 | 400 | C412 | 100×140×30 | 11.82 | 602300 | 602310 | 604020 |
| ANS 4/mi | 400 | C412 | 100×140×30 | 12.2 | 602320 | 602330 | 604030 |
| ANS 4/Nmi | 400 | C412 | 100×140×30 | 11.68 | 602340 | 602350 | 604070 |
| ANS 4/Smi | 400 | C412 | 140×140×30 | 13.56 | 604040 | 604050 | 604060 |
| ANS 4/Ms | 400 | C412 | 90×125×15 | 11.67 | 602360 | 602370 | 604080 |

Примечание: у токосъемников ANS4 верхняя/нижняя регулировка 70 мм

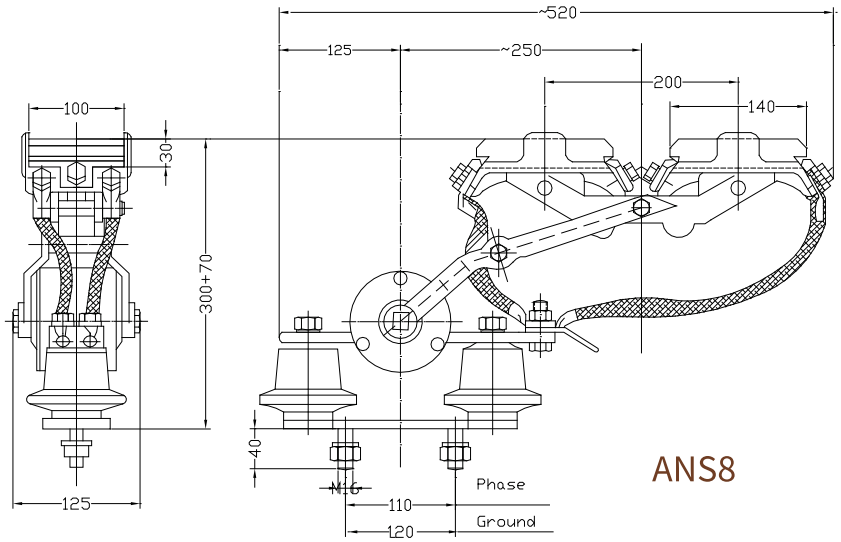


ANS8

Примечание: Вертикальный диапазон регулировки токосъёмника типа ANS8 составляет ±70 мм.

Все стальные части из ковкого чугуна оцинкованы. По запросу они могут быть покрыты пластиком за небольшую доплату.

Изоляторы выполнены из высококачественной эпоксидной смолы.

| Тип | Номинал | Материал | Размер щеток | Масса (кг) | Артикулы | | |
|---|---|---|---|---|---|---|---|
| | | | | | Фаза | Изолированный | Неизолированный |
| ANS 8 | 800 | C412 | 100×140×30 | 15.84 | 602380 | 602390 | 604090 |
| ANS 8/mi | 800 | C412 | 100×140×30 | 15.69 | 602400 | 602410 | 604100 |
| ANS 8/Nmi | 800 | C412 | 100×140×30 | 15.46 | 602420 | 602430 | 604140 |
| ANS 8/Smi | 800 | C412 | 140×140×30 | 18.26 | 604110 | 604120 | 604130 |
| ANS 8/Ms | 800 | C412 | 90×125×15 | 15.75 | 602440 | 602450 | 604150 |

Anneng Electric
ТРОЛЛЕЙНЫЙ ШИНОПРОВОД

# Опросный лист для заказа троллейного шинопровода

*Заполненый опросный лист направить на электронный адрес* ***mail@anneng.ru***

ФИО_____

Организация_____ Город_____

Телефон для связи_____ Электронная почта_____

1. Число установок с контактным рельсом: _____
2. Вид кранов или устройств, которые будут подключены к шинопроводу: _____
3. Рабочее напряжение: _____Вольт, переменное напряжение: ☐ пост. напряж.: ☐ фазы: ☐ Гц: ☐
   („переменный ток“)
4. Длина пути: _____
5. Число контактных рельсов: _____(осн. шин:_____ управляющ. шин:_____ защитных проводов:_____)
6. Положение установки контактного рельса / шинопровода:
   - ☐ Контактный рельс сверху (подвес) / токосъемник снизу
   - ☐ Контактный рельс либо токосъемник сбоку
   - ☐ другое:
7. Число кранов или устройств на одной установке с контактным рельсом: _____
8. Внутренняя установка: ☐ Внешняя установка: ☐
   _____
9. Другие условия эксплуатации (влажность, пыль, химич. воздействия и т.п.)
   _____
10. Температура окружающей среды: _____°C мин. _____°C макс.
11. Компенсационные расширения в помещении: _____шт.; макс. расширение _____мм
12. Положение и число подводов питания: _____
13. Положение и число разрывов (например, на участках ремонта): _____
14. Где должны быть расположены шины? (приложить чертеж): _____
15. Скорость движения: _____
16. Потребление тока отдельным потребителем: _____
    (Используйте таблицу на стр. 50)
17. Макс. падение напряжения от подвода питания контактного рельса до токосъемника:
    3% ☐ или _____% ☐ номинального напряжения

Примечания: _____

_____

_____

_____

Для путей с кривыми, контактных рельсов с разъединениями и т. п. необходимо приложить чертежи

***Приложение №1 «Электрические характеристики двигателей подключаемого оборудования»***

| Характеристики двигателей | Кран 1 (подвижное оборудование 1) | | | |
|---|---|---|---|---|
| | Мощность | | ПВ % * | Тип * двигателя |
| | кВт | или А | | |
| Основной подъем | | | | |
| Передвижение тележки | | | | |
| Передвижение крана | | | | |
| Основное передвижение | | | | |

| Характеристики двигателей | Кран 1 (подвижное оборудование 1) | | | |
|---|---|---|---|---|
| | Мощность | | ПВ % * | Тип * двигателя |
| | кВт | или А | | |
| Основной подъем | | | | |
| Передвижение тележки | | | | |
| Передвижение крана | | | | |
| Основное передвижение | | | | |

| Характеристики двигателей | Кран 1 (подвижное оборудование 1) | | | |
|---|---|---|---|---|
| | Мощность | | ПВ % * | Тип * двигателя |
| | кВт | или А | | |
| Основной подъем | | | | |
| Передвижение тележки | | | | |
| Передвижение крана | | | | |
| Основное передвижение | | | | |

**Для расчета эквивалентного тока нагрузки и оптимального выбора системы просьба указывать:**

- периодичность включения двигателей (ПВ%), [количество минут работы за 10 минут *100%]
- тип двигателя:
  - ♣ K для короткозамкнутого ротора, (кратность пускового тока **6**)
  - ♣ S для двигателей с контактными кольцами, (кратность пускового тока **2**)
  - ♣ F для двигателя с регулировкой частоты, (кратность пускового тока **1.1 – 1.2**)

**Дополнительные требования, уточнения**

***При наличии радиусных и криволинейных участков необходимо приложить чертёж всей схемы прокладки троллейного шинопровода***

Anneng Electric
ТРОЛЛЕЙНЫЙ ШИНОПРОВОД

# Непрерывное самосовершенствование и высокие нравственные устои.



## 产品及服务：
## PRODUCTION AND SERVICE

- 无接缝滑触线AN系列
  Seamless Conductor Series AN

- HFP50系列轻型导管式滑触线
  Smart Powerail Enclosed Conductor Series HFP50

- HFP56系列导管式滑触线
  Powerail Enclosed Conductor Series HFP56

- JDC-H/L70单极导线式滑触线
  Insulated Conductor Series JDC-H/L70

- U12-M16-C15-H15-H19柔性单极组合式滑触线
  Insulated Conductor Series U12-M16-C15-H15-H19

- JDC-I 单极母线系列
  Insulated Busbar Series JDC-I

- C30/C32/C40/C63电缆滑轨滑车系列
  C-tracks & Cable Trolleys Series

- 工字钢电缆滑车系列
  Cable Trolleys on I-beams Series

安 能 滑 线®
Anneng Electric


**无锡市安能滑触电器有限公司**
**WUXI ANNENG TROLLEY-TYPE BUSWAY ELECTRIC CO.,LTD.**

地址: 江苏省无锡市东北塘农坝工业园
ADD: Induxtrial zone,Nongba,Dongbeitang, Wuxi, Jiangsu, China.
TEL: 86-510-83776126 81007272
FAX: 86-510-83776272
P.C: 214191
Http: //www.051083776272.com
E-mail: 051083776272@vip.163.com



我公司保留作任何技术改良的权利,而不再另行通知.
We reserve our rights to make any teachnical improvement without further notice.

Copyright © 2021. All rights reserved.